:hager

EN Load break — User instructions
FR Interrupteur sectionneur — Notice d'instructions
DE Modularer Lasttrennschalter — Bedienungsanleitung
AR القاطع الناحية — دليل الاستعمال

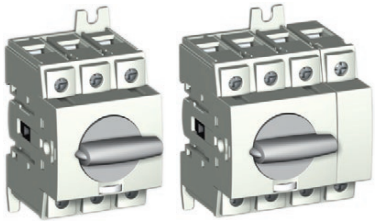

HAB302/306 HAC306/310 — HAB402/406 HAC406/410

20 A - 100 A

	Ref. Switch / Réf. Inter. / Lasttrennschalter Artikel / ميزة داخلية	Rating / Calibre / Stromstärke / المعيار	AC	Ref. Terminal shrouds / Réf. Capot cache-bornes / Klemmenabdeckungen Artikel / ميزة/غطاء البراغي
❶ 3 Nm	HAB302	3 x 20 A	AC-23A	HZC211
	HAB402	4 x 20 A		HZC212
	HAB303	3 x 32 A		HZC211
	HAB403	4 x 32 A		HZC212
	HAB304	3 x 40 A		HZC211
	HAB404	4 x 40 A		HZC212
	HAB306	3 x 63 A	AC-22A	HZC211
	HAB406	4 x 63 A		HZC212
❷ 4,5 Nm	HAC306	3 x 63 A	AC-23A	HZC213
	HAC406	4 x 63 A		HZC214
	HAC308	3 x 80 A		HZC213
	HAC408	4 x 80 A		HZC214
	HAC310	3 x 100 A	AC-22A	HZC213
	HAC410	4 x 100 A		HZC214

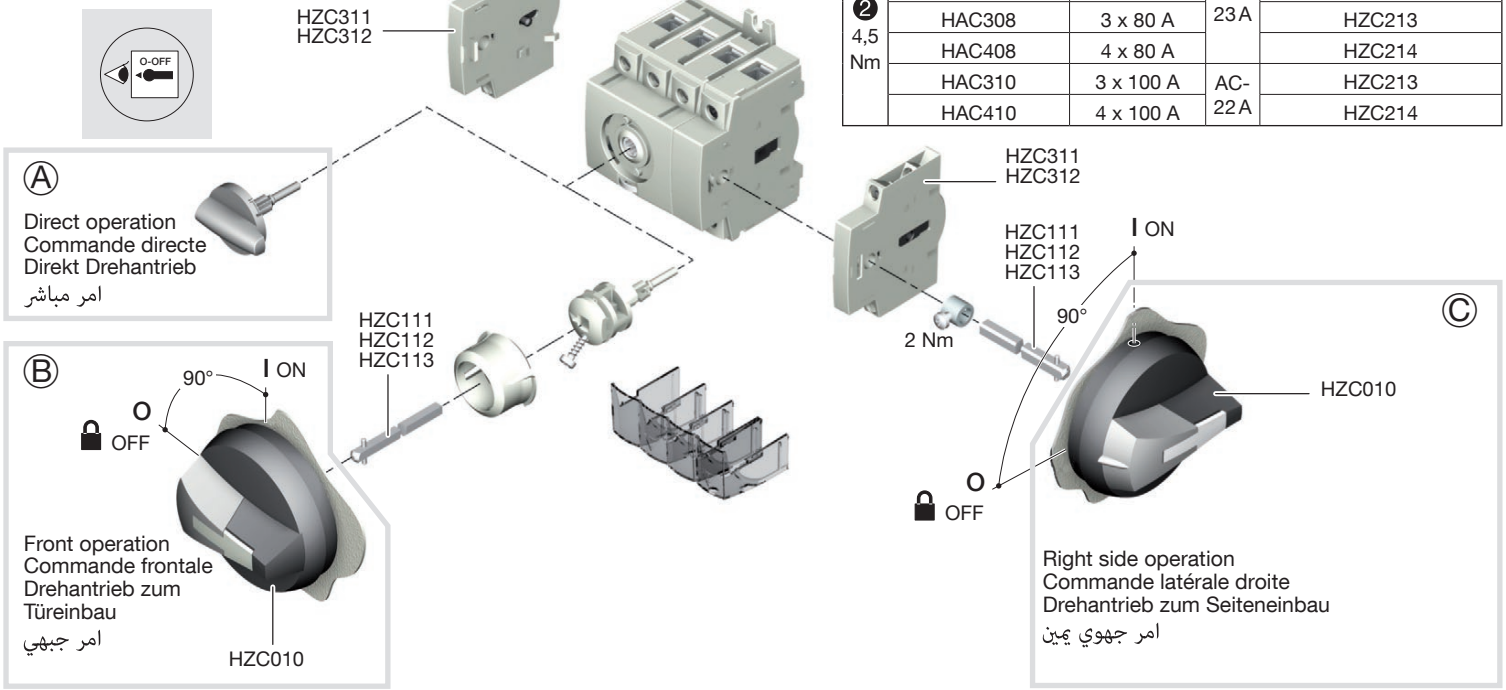

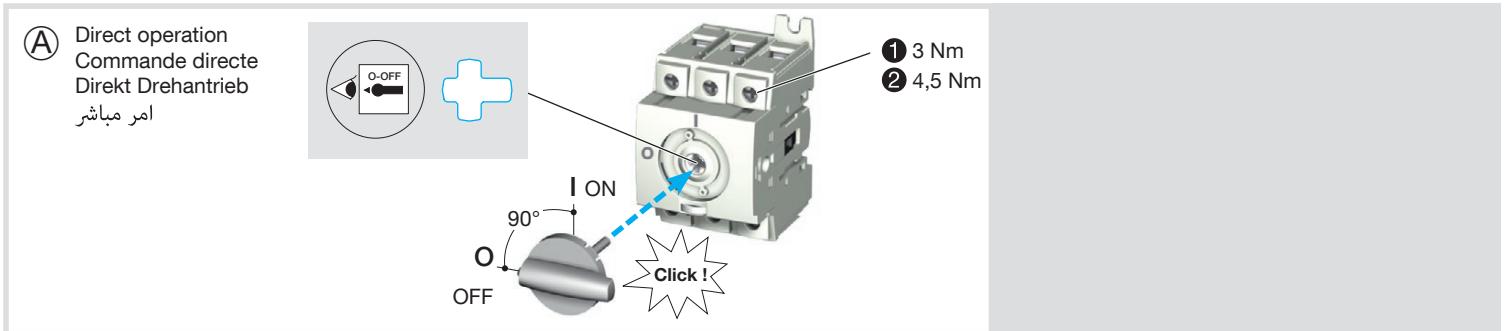

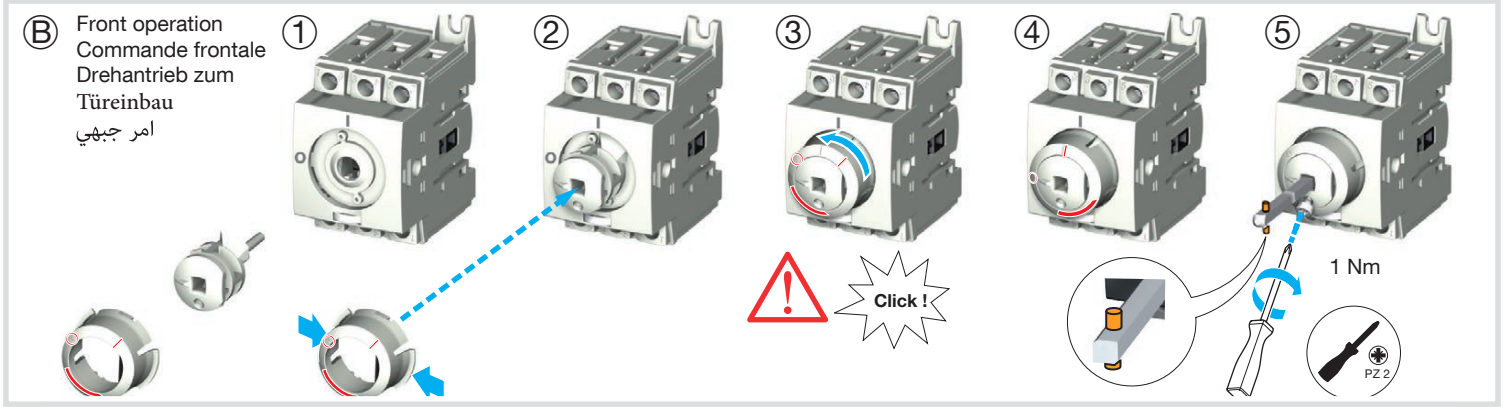

6H5117.e
Edition 04/14 - IS IS 535617-E / RECTO-VERSO / S blanc offset quadri 80g/m²

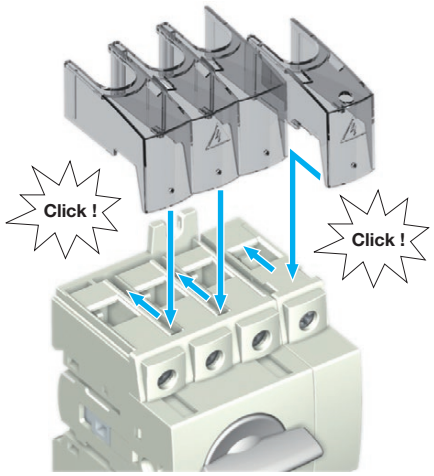

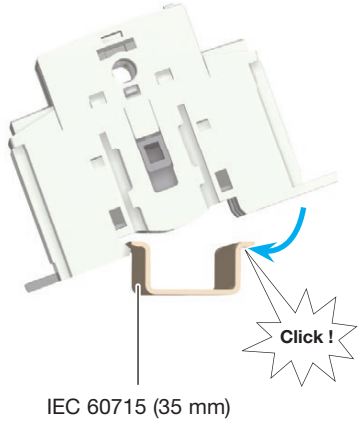

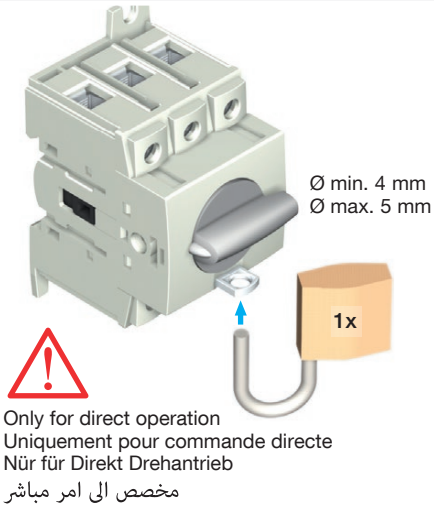

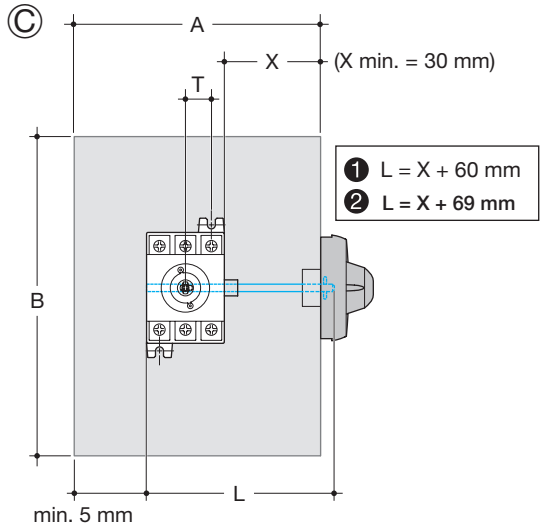

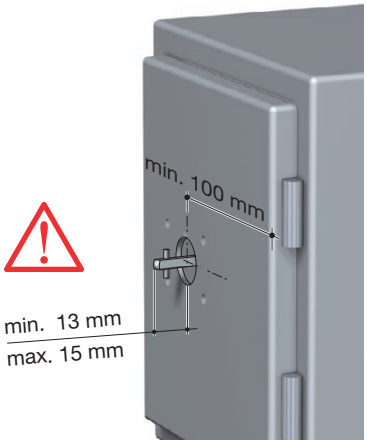

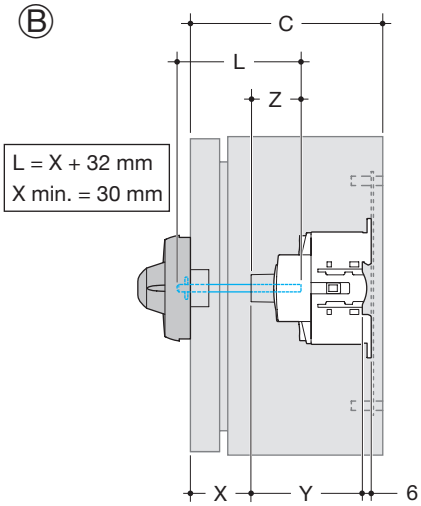

Ref. / Réf. / Artikel / ميزة	A	B	C	Y	Z min.	Z max.
	mm					
HAB302 / 303 / 304 / 306 HAB402 /403 / 404 / 406	152,4	203,2	101,6	75	12	17
HAC306 / 308 / 310 HAC406 / 408 / 410	203,2	254	101,6	75		

6,5	Use 75° C Cu wire only Utiliser uniquement du fil cuivre 75° C Nur mit 75°C Kupfer Leitungsdraht استعمال الا لخيط نحاسي 75		
PZ 2		❶ ❷ 9 mm - 12 mm	
		1,5 mm ^{2} - 16 mm^2	❶ 3 Nm
		2,5 mm^2 - 35 mm^2	❷ 4,5 Nm

Switch/
Interrupteur
Lasttrennschalter
قاطع

Aux. Contact/
Contact aux.
Hilfskontakt
موصل الى

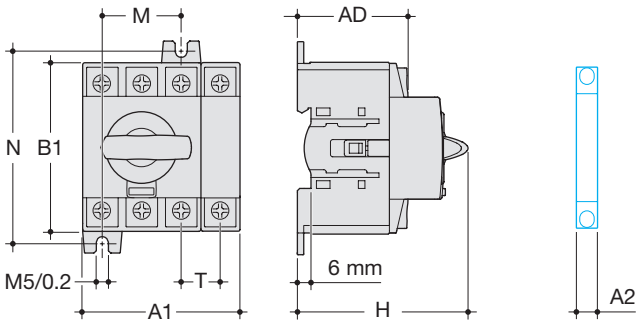

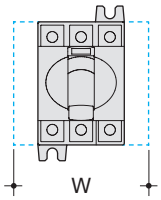

W = A1 + (x) x A2 (x = 2 max)

Ref. / Réf. / Artikel /	A1	A2	B1	AD	H	T	N	M
	mm							
HAB302 / 303 / 304 / 306	45	8,8	68	48,5	75	15	75	30
HAB402 / 403 / 404 / 406	60		68			15	75	30
HAC306 / 308 / 310	54		76			17,5	85	35
HAC406 / 408 / 410	71,5		76			17,5	85	35