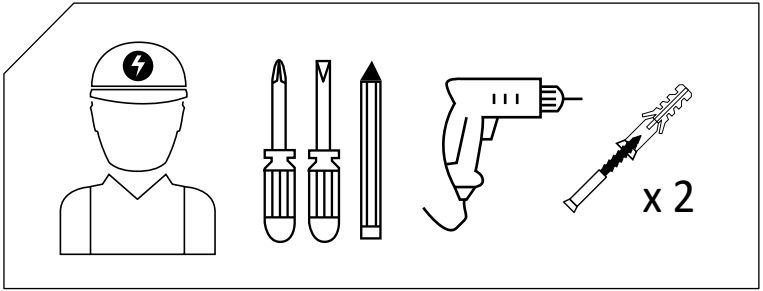
x 2

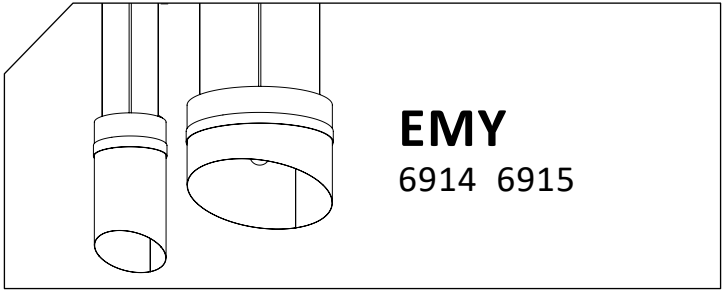
EMY
6914 6915

1

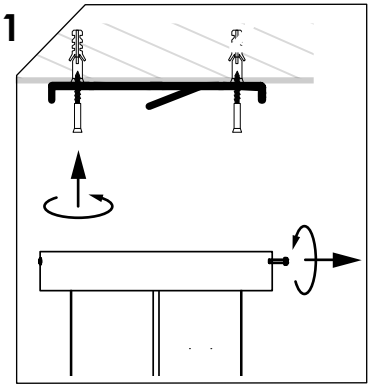

2

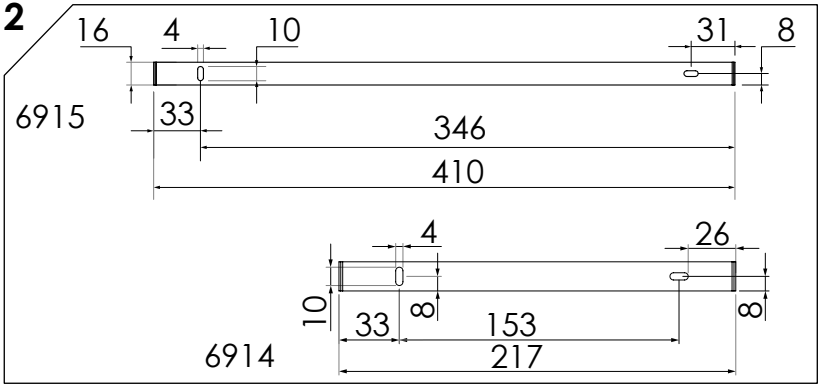
16
4
10
31
8
6915
33
346
410
4
26
10
8
8
33
153
6914
217

3

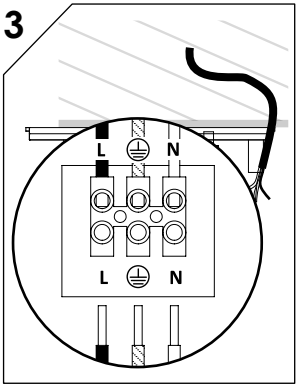
L
N
L
N