Fontini

Fontini FROM BARCELONA TO THE WORLD

INSPIRATION, INNOVATION, CREATIVITY,
THIS IS THE SPIRIT THAT WE TRY TO CAPTURE IN OUR CREATIONS

Интернет-магазин "Электрика-Шоп"
Украина, Киев
ул. Гарматная 16/85
www.electrica-shop.com.ua

тел/факс (044) 455-55-35
(044) 277-45-45
(044) 277-45-46
(097) 944-04-77
(066) 349-04-25
(063) 267-30-27 ICQ: 6629148 email: info@electrica-shop.com.ua

HEADQUARTERS
Pol. Ind. Can Bernades-Subirà C/ Anoia, 15
080130 SANTA PERPETUA DE MOGODA
(Barcelona) SPAIN

SHOWROOM
Ronda Segovia, 61
Portal 2, Local 3
28 005 MADRID (SPAIN)

TEL.: (+34) 93.574.33.30
FAX: (+34) 93.574.21.19
LET'S TALK:
(+34) 902.120.103

Behind a successful company, there is always a great team. Professionals who with their daily determination make any project come true. In Fontini we have passion with our work, with the accomplished commitments.

We would like to thank you, clients and distributors for trusting us for more than 50 years. You make possible that we create one of the biggest brand of decorative mechanisms in the market.

Hinter einem großen Unternehmen steht immer ein Team von Fachleuten, das mit seinem täglichen Einsatz jedes Projekt zum Abschluss bringt. Bei Fontini sind wir stolz auf unsere Tätigkeit, auf solide Qualitätsarbeit und auf eingehaltene Verpflichtungen.

Wir möchten allen unseren Kunden und Händlern für das in den vergangenen, mehr als 50 Jahren in uns gesetzte Vertrauen danken. Mit Ihrer Hilfe konnten wir eine der prestigeträchtigsten und anerkanntesten Marken auf dem Markt für dekoratives Elektrozubehör aufbauen.

Успешная компания - это прежде всего сплоченная команда. Профессионалы, чей ежедневный упорный труд позволяет реализовать любые проекты. Сотрудники Fontini увлечены своей работой и гордятся достигнутыми результатами.

Мы хотим поблагодарить вас - наших клиентов и дистрибьюторов - за доверие, которое вы оказываете нам уже более 50 лет. Это ваша заслуга в том, что нам удалось создать один из крупнейших брендов декоративных механизмов в мире.

Roger Font · *CEO Fontini Group*

www.electrica-shop.com.ua

SUMMARY INHALTSVERZEICHNIS *ЗАКЛЮЧЕНИЕ*

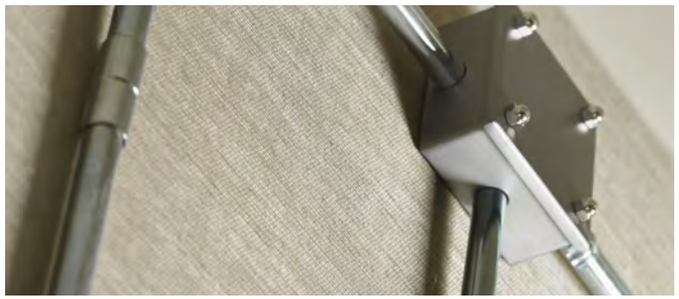

P.04
NOVELTIES
NEUHEITEN
НОВИНКИ

P.06
FITTING INSTALLATION COLLECTIONS
UNTERPUTZKOLLEKTIONEN
КОЛЛЕКЦИИ УСТАНОВОЧНОЙ АРМАТУРЫ

P.06 F-37 ROTARY & ROCKING SWITCHES COLLECTION
P.24 VENEZIA ROTARY & ROCKING SWITCHES COLLECTION
P.46 GARBY COLONIAL COLLECTION

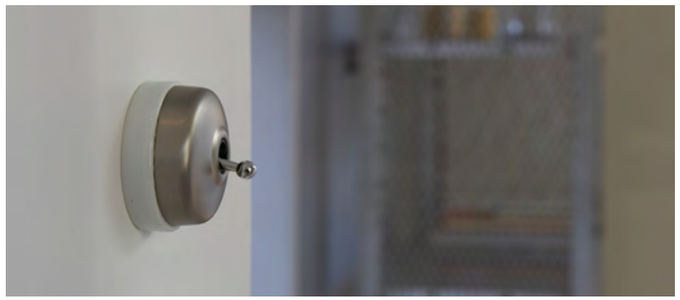

P.58
SURFACE & FITTING INSTALLATION COLLECTIONS
ÜBERPUTZ-/UNTERPUTZKOLLEKTIONEN
КОЛЛЕКЦИИ АРМАТУРЫ ДЛЯ НАРУЖНОЙ И ВНУТРЕННЕЙ УСТАНОВКИ

P.58 GARBY COLLECTION
P.68 DIMBLER COLLECTION

www.electrica-shop.com.ua

P.74
DECORATIVE SURFACE INSTALLATION SYSTEMS
DEKORATIVE ÜBERPUTZSYSTEME
ДЕКОРАТИВНЫЕ СИСТЕМЫ ДЛЯ НАРУЖНОЙ УСТАНОВКИ

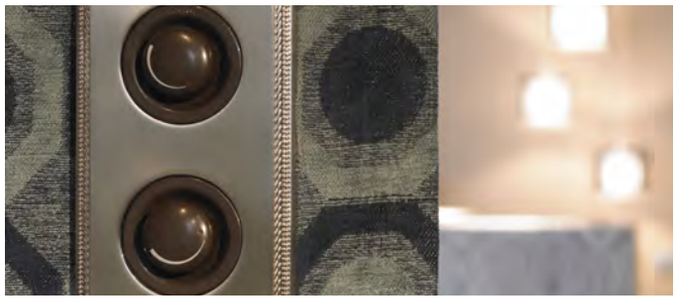

P.88
COMPLEMENTS & SOUND
ZUBEHÖR & AUDIO
ДОПОЛНИТЕЛЬНЫЕ ТОВАРЫ И ЗВУК

P.88 COMPLEMENTS
P.94 SOUND

P.96
TECHNICAL INFORMATION
TECHNISCHE DATEN
ТЕХНИЧЕСКАЯ ИНФОРМАЦИЯ

www.electrica-shop.com.ua

NEW FINISHES NEUE FINISHS *НОВЫЕ ПОКРЫТИЯ*

Golden and antique bronze F-37 Rocking & Rotary switches Mechanismen F-37 Rocking und Rotary Schalter in Gold und Antikbronze *Золото и античная бронза F-37 Кулисные и поворотные выключатели*

F37 Rocking switches with square key Mechanismen F-37 Rocking Schalter mit quadratischem Kipphebel F37 *Кулисные выключатели с квадратной клавишей*

Patinated cooper, antique cooper & anthracite Metal Venezia frames Rahmen Venezia Metall Kupferpatinierung, Altkupfer und Anthrazit *Металлические рамки Venezia, черненая медь, античная красная медь и антрацит*

Metal Venezia frames for F-37 mechanisms Rahmen Venezia Metall für Elektrozubehör F-37 *Металлические рамки Venezia для механизмов F-37*

Pickling wood Garby Colonial frames Rahmen Garby Colonial aus gebeiztem Holz *Рамки Garby Colonial из мореного дерева*

Black porcelain Garby & Garby Colonial Collections Kollektionen Garby und Garby Colonial in schwarzem Porzellan *Коллекции Garby и Garby Colonial из черного фарфора*

White porcelain case Dimbler Dimbler Porzellangehäuse weiß *Корпус Dimbler из белого фарфора*

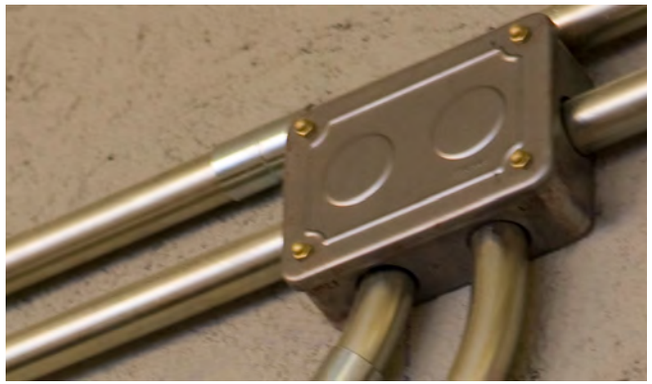

NEW DECORATIVE SURFACE INSTALLATION SYSTEMS
NEUE DEKORATIVE ÜBERPUTZSYSTEME
НОВЫЕ ДЕКОРАТИВНЫЕ СИСТЕМЫ ДЛЯ НАРУЖНОЙ УСТАНОВКИ

Metallic boxes for F-37 Rocking & Rotary switches Collections surface installation Metallgehäuse mit vernickeltem satiniertem Finish für Überputzinstallationen der Kollektionen F-37 Rocking und Rotary Schalter *Металлические короба для наружной установки кулисных и поворотных выключателей коллекций F-37*

3 different size metallic connection boxes satin nickel-plated and aged metal finishes Anschlussdosen aus Metall in 3 unterschiedlichen Größen mit vernickeltem, satiniertem Finish sowie in gealtertem Metall *Металлические соединительные короба 3 различных размеров, покрытие - глянцевое никелированное и состаренный металл*

2 element metallic boxes for Venezia & Garby Colonial Collections mechanisms & accessories installation Metallgehäuse für 2 Elemente zur Installation des Elektrozubehörs und Accessoires der Kollektionen Venezia und Garby Colonial *Металлические короба из 2 элементов для коллекций механизмов и аксессуаров Venezia и Garby Colonial*

NEW FUNCTIONS NEUE FUNKTIONEN *НОВЫЕ ФУНКЦИИ*

Double telephone & 6 RJ category for all Fontini collections Doppelte Telefon- und doppelte RJ-Steckdosen der Kategorie 6 für alle Fontini-Kollektionen *Двухместные розетки телефон/6 RJ для всех коллекций Fontini*

Rocking Pushbutton Drucktaster des Typs Rocking *Нажимная кнопка кулисного типа*

Rocking double pushbutton Doppelter Drucktaster des Typs Rocking *Двойная нажимная кнопка кулисного типа*

Timer pushbutton Drucktaster-Zeitschalter *Нажимная кнопка таймера*

Luminous marker / Emergency marker Leuchtschalter/Notfall-Leuchtschalter *Светящийся маркер / Маркер для экстренных ситуаций*

www.electrica-shop.com.ua

Interior Design: Carmen Barasona
Innenausstattung: Carmen Barasona
Дизайн интерьера: Carmen Barasona

www.electrica-shop.com.ua

Интернет-магазин "Электрика-Шоп"
www.electrica-shop.com.ua

F-37 Rocking and Rotary switches Collection

Interior Design: Carmen Barasona – Photography: Benjamín Alcázar
Innenausstattung: Carmen Barasona – Fotografie: Benjamín Alcázar
Дизайн интерьера: Carmen Barasona – Фотографии: Benjamín Alcázar

Fitting installation.
10AX - 250V~ mechanisms.
10/16A - 250V~ earthing sockets.
Silver contacts with high breaking power.
Massif ashtree wood and melt glass frames.
Frames for vertical or horizontal installations, fitted in universal boxes.
Installation in standard box with screws.

Unterputzinstallation.
Mechanismen 10 AX - 250 V~
Steckdose 16 A - 250 V~
Hochbruchsichere Silberkontakte.
Holzrahmen aus massiver Esche und geschmolzenem Glas.
Rahmen für vertikale und horizontale Installation.
Installation in Universalgehäuse mit Schrauben.

Установка арматуры.
Механизмы 10 AX - 250 В~.
Розетки 16 А - 250 В~ с заземлением.
Серебряные контакты с высокой мощностью размыкания цепи.
Рамки из массива ясеня и расплавленного стекла.
Рамки для вертикальной и горизонтальной установки, вставленные в универсальные короба.
Установка в стандартную коробку с винтами.

F-37 ROCKING SWITCHES

NEW

Square chrome-plated key, white cover, white glass frame
Verchromter quadratischer Kipphebel, weiße Abdeckung, Glasrahmen weiß
Квадратная хромированная клавиша, белая накладка, белая стеклянная рамка

NEW

Square chrome-plated key, metallic cover, wengue wood frame
Verchromter quadratischer Kipphebel, Abdeckung metallisiert, Rahmen Wengeholz
Квадратная хромированная клавиша, накладка «металлик», деревянная рамка цвета «венге»

Chrome-plated key, white cover, blue reflex glass frame
Verchromter Kipphebel, Abdeckung weiß, Glasrahmen blau reflektierend
Хромированная клавиша, белая накладка, синяя зеркальная стеклянная рамка

Интернет-магазин "Электрика-Шоп"
www.electrica-shop.com.ua

Chrome-plated key, white cover, cherry tree wood frame
Verchromter Kipphebel, Abdeckung weiß, Rahmen Kirschbaumholz
Хромированная клавиша, белая накладка, деревянная рамка «вишня»

NEW

Golden key, brown cover, wengue wood frame
Vergoldeter Kipphebel, Abdeckung braun, Rahmen Wengeholz
Золотистая клавиша, коричневая накладка, деревянная рамка цвета «венге»

NEW

Antique bronze key, brown cover, tobacco wood frame
Kipphebel Antikbronze, Abdeckung braun, Holzrahmen Tabak
Клавиша «античная бронза», коричневая накладка, деревянная рамка табачного цвета

F-37 ROTARY SWITCHES

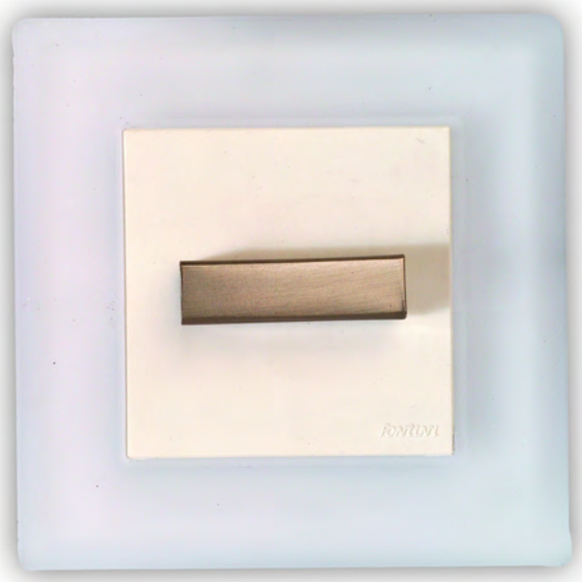

Stainless steel knob, white cover, white glass frame
Knopf Edelstahl, Abdeckung weiß, Glasrahmen weiß
Кнопка - нержавеющая сталь, белая накладка, белая стеклянная рамка

Stainless steel knob, white cover, reflex blue glass frame
Knopf Edelstahl, Abdeckung weiß, Glasrahmen blau reflektierend
Кнопка - нержавеющая сталь, белая накладка, синяя зеркальная стеклянная рамка

Stainless steel knob, metallic cover, wengue wood frame
Knopf Edelstahl, Abdeckung weiß, Rahmen Wengeholz
Кнопка - нержавеющая сталь, накладка «металлик», деревянная рамка цвета «венге»

Интернет-магазин "Электрика-Шоп"
www.electrica-shop.com.ua

Stainless steel knob, metallic cover, cherry tree wood frame
Knopf Edelstahl, Abdeckung metallisiert, Rahmen Kirschbaumholz
Кнопка - нержавеющая сталь, накладка «металлик», деревянная рамка «вишня»

NEW

Golden knob, brown cover, wengue wood frame
Knopf vergoldet, Abdeckung braun, Rahmen Wengeholz
Золотистая кнопка, коричневая накладка, деревянная рамка цвета «венге»

NEW

Antique bronze knob, brown cover, tobacco wood frame
Knopf Antikbronze, Abdeckung braun, Holzrahmen Tabak
Кнопка «античная бронза», коричневая накладка, деревянная рамка табачного цвета

Интернет-магазин "Электрика-Шоп"
www.electrica-shop.com.ua

	Set Serie Серия	Code Code Код	Finish Finish Отделка	Packaging Verpackung Упаковка	
One pole switch 10AX - 250V~ Einpoliger Unterbrecherschalter 10 AX - 250 V~ Однополюсный выключатель 10 AX - 250 В~	68	306	26 61	ref. 2	
Two-way switch 10AX - 250V~ Zweiwegschalter 10 AX - 250 V~ Двухпозиционный выключатель 10 AX - 250 В~	68	308		ref. 2	
Crossing switch 10AX - 250V~ Kreuzschalter 10 AX - 250 V~ Перекрестный выключатель 10 AX - 250 В~	68	304		ref. 2	
Two pole switch 10AX - 250V~ Zweipoliger Unterbrecherschalter 10 AX - 250 V~ Двухполюсный выключатель 10 AX - 250 В~	68	314		ref. 2	
Rocking pushbutton 10A 250V~ 24V DC Drucktaster Rocking 10A - 250 V~ - 24 V DC Нажимная кнопка кулисного типа 10 А - 250 В ~ 24 В пост. тока	68	312		ref. 2	1 Unit Einheit единица
Double switch 10AX - 250V~ Doppelschalter 10 AX - 250 V~ Двойной выключатель 10 AX - 250 В~	68	300	26 61	ref. 2	
Double two-way switch 10AX - 250V~ Zweiwegschalter doppelt 10 AX - 250 V~ Двойной двухпозиционный выключатель 10 AX - 250 В~	68	302	26 61	ref. 2	1 Unit Einheit единица
Electric blinds mechanism 10A 250 V~ rocking (2.5 A for motors) (without blockage system). Installation requires the use of relays. Mechanismus für Rollläden 10 A 250 V~ Rocking (2,5 A für Motoren) (ohne Verriegelung). Die Installation erfordert ein Steuergerät. Механизм для штор с электроприводом 10 А 250 В ~ клавишный (2,5 А для электродвигателей) (без системы блокировки). Для установки требуется реле.	68	342	26 61	ref. 2	1 Unit Einheit единица
Double pushbutton 10A - 250V~ 24V DC* Doppelter Drucktaster 10 A - 250 V~ - 24 V DC* Сдвоенная нажимная кнопка 10 А - 250 В ~ 24 В пост. тока *	37	343	26 61	ref. 2	(*)Dimmer with pulsation control, using the 37347000 / 37346000 accesories (electronic dimmer 900 / 500W) from the page 50, every pushbutton could be used as electronic dimmer. (*) Tastregler, mit den Accessoires 37347000 / 37346000 (elektronischer Dimmer für 900 / 500 W) von Seite 50 wird jeder Drucktaster zu einem elektronischen Intensitätsregler. (*) Регулятор нажимного типа: используя вспомогательные устройства 37347000 / 37346000 (электронные диммеры 900 / 500Вт) со стр. 50, можно превратить любой нажимный выключатель в электронный регулятор освещенности. 1 Unit Einheit единица

Интернет-магазин "Электрика-Шоп"
www.electrica-shop.com.ua

FINISH FINISH ОТДЕЛКА

26.
Chrome-plated/White
Verchromt/Weiß
Хромированный/белый

61.
Chrome-plated/Metallic
Verchromt/Metallisiert
Хромированный/«металлик»

	Set Serie Серия	Code Code Код	Finish Finish Отделка	Packaging Verpackung Упаковка	
	37	310	26 61	ref. 2	Dimmer with pulsation control, using the 37347000 / 37346000 accessories (electronic dimmer 900 / 500W) from the page 50, every pushbutton could be used as electronic dimmer. Tastregler, mit den Accessoires 37347000 / 37346000 (elektronischer Dimmer für 900 / 500 W) von Seite 50 wird jeder Drucktaster zu einem elektronischen Intensitätsregler. Регулятор нажимного типа: используя вспомогательные устройства 37347000 / 37346000 (электронные диммеры 900 / 500Вт) со стр. 50, можно превратить любой нажимный выключатель в электронный регулятор освещенности. 1 Unit Einheit единица
Pushbutton 10A - 250V~ 24V DC Drucktaster 10 A - 250 V~ - 24 V DC Нажимная кнопка 10 A - 250 В~ 24 В пост. тока					
	37	332	26 61	ref. 2	1 Unit Einheit единица
Dimmer two-way switch power 40-500W (for incandescence and halogen bulbs) Dimmerschalter Leistung 40 - 500 W (Glüh- und Halogenlampen) Двухпозиционный переключатель регулирования освещенности, мощность 40-500 Вт (для ламп накаливания и галогеновых ламп)					
	37	331	26 61	ref. 2	1 Unit Einheit единица
Dimmer for motors 6A-250V~ Motorenregler 6A - 250 V~ Реостат для электромоторов 6 А-250 В~					
	37	924	26 61	ref. 2	See technical information at page 110. Siehe technische Hinweise auf Seite 110. См. технические данные на стр. 110. 1 Unit Einheit единица
Potentiometer for volume regulation Potentiometer für die Lautstärkenregelung Потенциометр регулировки громкости					
	37	925	26 61		
Radio tuner & volume control Radioempfänger und Lautstärkenregler Радиотюнер и регулятор громкости					

	Set Serie Серия	Code Code Код	Finish Finish Отделка	Packaging Verpackung Упаковка
One pole switch 10AX - 250V~ Einpoliger Unterbrecherschalter 10 AX - 250 V~ Однополюсный выключатель 10 AX - 250 В~	67	306	See finishes Siehe Finishs См. варианты отделки	ref. 2
Two-way switch 10AX - 250V~ Zweiwegschalter 10 AX - 250 V~ Двухпозиционный выключатель 10 AX - 250 В~	67	308		ref. 2
Crossing switch 10AX - 250V~ Kreuzschalter 10 AX - 250 V~ Перекрестный выключатель 10 AX - 250 В~	67	304		ref. 2
Two pole switch 10AX - 250V~ Zweipoliger Unterbrecherschalter 10 AX - 250 V~ Двухполюсный выключатель 10 AX - 250 В~	67	314		ref. 2
Rocking pushbutton 10A 250V~ 24V DC* Drucktaster Rocking 10A - 250 V~ - 24 V DC* Нажимная кнопка кулисного типа 10 А - 250 В ~ 24 В пост. тока*	67	312		ref. 2
				1 Unit Einheit единица
Double switch 10AX - 250V~ Doppelschalter 10 AX - 250 V~ Двойной выключатель 10 AX - 250 В~	67	300	See finishes Siehe Finishs См. варианты отделки	ref. 2
Double two-way switch 10AX - 250V~ Zweiwegschalter doppelt 10 AX - 250 V~ Двойной двухпозиционный выключатель 10 AX - 250 В~	67	302		ref. 2
Double pushbutton 10A - 250V~ 24V DC Rocking* Doppelter Drucktaster 10 A - 250 V~ - 24 V DC Rocking* Сдвоенная нажимная кнопка 10 А - 250 В ~ 24 В пост. тока, кулисная*	67	345		
				1 Unit Einheit единица
Electric blinds mechanism 10A 250 V~ Rocking (2.5 A for motors) (without blockage system). Installation requires the use of relays. Mechanismus für Rollläden 10 A 250 V~ Rocking (2,5 A für Motoren) (ohne Verriegelung). Die Installation erfordert ein Steuergerät. Механизм для штор с электроприводом 10 А 250 В ~, кулисный (2,5 А для электродвигателей) (без системы блокировки). Для установки требуется реле.	67	342	See finishes Siehe Finishs См. варианты отделки	ref. 2
				1 Unit Einheit единица
Pushbutton 10A - 250V~ 24V DC* Drucktaster 10 A - 250 V~ - 24 V DC* Нажимная кнопка 10 А - 250 В~ 24 В пост. тока*	37	310	See finishes Siehe Finishs См. варианты отделки	ref. 2
Timer pushbutton 10 A 250V~ (30 sec. to 10 min.) (incandescence and halogen) Drucktaster mit Zeitschalter 10A - 250 V~ (30 Sek. bis 10 Min.) (Glüh- und Halogenlampen) Нажимная кнопка таймера 10 А 250В~ (30 сек. - 10 мин.) (для ламп накаливания и галогеновых ламп)	37	316		
				1 Unit Einheit единица

(*)Dimmer with pulsation control, using the 37347000 / 37346000 accesories (electronic dimmer 900 / 500W) from the page 50, every pushbutton could be used as electronic dimmer.

(*) Tastregler, mit den Accessoires 37347000 / 37346000 (elektronischer Dimmer für 900 / 500 W) von Seite 50 wird jeder Drucktaster zu einem elektronischen Intensitätsregler.

(*) Регулятор нажимного типа: используя вспомогательные устройства 37347000 / 37346000 (электронные диммеры 900 / 500Вт) со стр. 50, можно превратить любой нажимный выключатель в электронный регулятор освещенности.

FINISH FINISH ОТДЕЛКА

54.
Golden/Brown
Gold/Braun
Золотистый/коричневый

57.
Antique bronze/Brown
Antikbronze/Braun
Античная бронза/коричневый

26.
Chrome-plated/White
Verchromt/Weiß
Хромированный/белый

61.
Chrome-plated/Metallic
Verchromt/Metallisiert
Хромированный/«металлик»

		Set Serie Серия	Code Code Код	Finish Finish Отделка	Packaging Verpackung Упаковка	
	Double pushbutton 10A - 250V~ 24V DC Doppelter Drucktaster 10 A - 250 V~ - 24 V DC Сдвоенная нажимная кнопка 10 А - 250 В ~ 24 В пост. тока	37	343	See finishes Siehe Finishs См. варианты отделки	ref. 2	Dimmer with pulsation control, using the 37347000 / 37346000 accessories (electronic dimmer 900 / 500W) from the page 50, every pushbutton could be used as electronic dimmer. Tastregler, mit den Accessoires 37347000 / 37346000 (elektronischer Dimmer für 900 / 500 W) von Seite 50 wird jeder Drucktaster zu einem elektronischen Intensitätsregler. Регулятор нажимного типа: используя вспомогательные устройства 37347000 / 37346000 (электронные диммеры 900 / 500Вт) со стр. 50, можно превратить любой нажимный выключатель в электронный регулятор освещенности. 1 Unit Einheit единица
	Dimmer two-way switch power 40-500W (for incandescence and halogen bulbs) Dimmerschalter Leistung 40 - 500 W (Glüh- und Halogenlampen) Двухпозиционный переключатель регулирования освещенности, мощность 40-500 Вт (для ламп накаливания и галогеновых ламп)	37	332	See finishes Siehe Finishs См. варианты отделки	ref. 2	1 Unit Einheit единица
	Dimmer for motors 6A-250V~ Motorenregler 6A - 250 V~ Реостат для электромоторов 6 А-250 В~	37	331	See finishes Siehe Finishs См. варианты отделки	ref. 2	1 Unit Einheit единица
	Potentiometer for volume regulation Potentiometer für die Lautstärkenregelung Потенциометр регулировки громкости Radio tuner & volume control Radioempfänger und Lautstärkenregler Радиотюнер и регулятор громкости	37 37	924 925	See finishes Siehe Finishs См. варианты отделки	ref. 2	See technical information at page 110. Siehe technische Hinweise auf Seite 110. См. технические данные на стр. 110. 1 Unit Einheit единица

Интернет-магазин "Электрика-Шоп"
www.electrica-shop.com.ua

	Set Serie Серия	Code Code Код	Finish Finish Отделка	Packaging Verpackung Упаковка
One pole switch 10AX - 250V~ Einpoliger Unterbrecherschalter 10 AX - 250 V~ Однополюсный выключатель 10 AX - 250 В~	37	306	See finishes Siehe Finishs См. варианты отделки	ref. 2
Two-way switch 10AX - 250V~ Zweiwegschalter 10 AX - 250 V~ Двухпозиционный выключатель 10 AX - 250 В~	37	308		ref. 2
Crossing switch 10AX - 250V~ Kreuzschalter 10 AX - 250 V~ Перекрестный выключатель 10 AX - 250 В~	37	304		ref. 2
Two pole switch 10AX - 250V~ Zweipoliger Unterbrecherschalter 10 AX - 250 V~ Двухполюсный выключатель 10 AX - 250 В~	37	314		ref. 2
				1 Unit Einheit единица
Double switch 10AX - 250V~ Doppelschalter 10 AX - 250 V~ Двойной выключатель 10 AX - 250 В~	37	300	See finishes Siehe Finishs См. варианты отделки	ref. 2
Double two-way switch 10AX - 250V~ Zweiwegschalter doppelt 10 AX - 250 V~ Двойной двухпозиционный выключатель 10 AX - 250 В~	37	302		ref. 2
Rotary pushbutton 10AX - 250 V~* Drehschalter 10 AX - 250 V~* Поворотно-нажимный выключатель 10AX - 250В~ *	37	328		
Double rotary pushbutton 10AX - 250 V~ * Zweipoliger Unterbrecherschalter 10 AX - 250 V~ Двойной поворотно-нажимный выключатель 10AX - 250В~ *	37	344		
				1 Unit Einheit единица
Pushbutton 10A - 250V~ 24V DC* Drucktaster 10 A - 250 V~ - 24 V DC* Нажимная кнопка 10 А - 250 В~ 24 В пост. тока*	37	310	See finishes Siehe Finishs См. варианты отделки	ref. 2
Timer pushbutton 10A 250V~ (30 sec. to 10 min.) (incandescence and halogen) Drucktaster mit Zeitschalter 10A - 250 V~ (30 Sek. bis 10 Min.) (Glüh- und Halogenlampen) Нажимная кнопка таймера 10А 250В~ (30 сек. - 10 мин.) (для ламп накаливания и галогеновых ламп)	37	316		ref. 2
				1 Unit Einheit единица
Double pushbutton 10A - 250V~ 24V DC* Doppelter Drucktaster 10 A - 250 V~ - 24 V DC* Сдвоенная нажимная кнопка 10 А - 250 В ~ 24 В пост. тока*	37	343	See finishes Siehe Finishs См. варианты отделки	ref. 2
				1 Unit Einheit единица

0 Both circuits Off
I A circuit On
II Both circuits On
III B circuit On, A Off
0 Geschlossene Kreisläufe
I Kreislauf A offen
II Kreisläufe A und B offen
II Kreislauf A geschlossen und B offen
0 Обе цепи выключены
I Включена цепь А
II Обе цепи включены
III Цепь В включена, А выключена

302
0 position depends on the position of the other two-way switch
Die Position 0 variiert in Abhängigkeit der Position des anderen Schalters.
Положение 0 зависит от положения второго двухпозиционного выключателя

(*)Dimmer with pulsation control, using the 37347000 / 37346000 accesories (electronic dimmer 900 / 500W) from the page 50, every pushbutton could be used as electronic dimmer.

(*) Tastregler, mit den Accessoires 37347000 / 37346000 (elektronischer Dimmer für 900 / 500 W) von Seite 50 wird jeder Drucktaster zu einem elektronischen Intensitätsregler.

(*) Регулятор нажимного типа: используя вспомогательные устройства 37347000 / 37346000 (электронные диммеры 900 / 500Вт) со стр. 50, можно превратить любой нажимный выключатель в электронный регулятор освещенности.

FINISH FINISH ОТДЕЛКА

54.
Golden/Brown
Gold/Braun
Золотистый/коричневый

57.
Antique bronze/Brown
Antikbronze /Braun
Античная бронза/коричневый

25.
Stainless Steel/White
Edelstahl/Weiß
Нержавеющая сталь/белый

51.
Stainless steel/Metallic
Edelstahl/Metallisiert
Нержавеющая сталь/металлик

	Set Serie Серия	Code Code Код	Finish Finish Отделка	Packaging Verpackung Упаковка	
	37	342	See finishes Siehe Finishs См. варианты отделки	ref. 2	1 Unit Einheit единица
Card switch mechanism with luminous indicator Kartenschalter mit Leuchtanzeige Механизм карточного выключателя со светящимся индикатором	37	935	05 White Weiß Белый 03 Brown Braun Коричневый 50 Metallic Metallisiert Металлик	ref. 2	Installation with relays is recommended Es wird eine Installation mit Relais empfohlen При установке рекомендуется использовать реле 1 Unit Einheit единица
Switch two way switch 1 micro 6A-250V~ Unterbrecher-Wechselschalter 1 Mikroschalter 6 A-250 V~ Двухпозиционный выключатель, 1 микропрерыватель 6 А - 250 В~				ref. 2	
Switch two way switch 2 micro 6A-250V~ Unterbrecher-Wechselschalter 2 Mikroschalter 6 A-250 V~ Двухпозиционный выключатель, 2 микропрерывателя, 6 А-250 В~	37	936		ref. 2	
	37	755	05 White Weiß Белый 03 Brown Braun Коричневый 50 Metallic Metallisiert Металлик	ref. 2	1 Unit Einheit единица
Luminous marker 230V~ white – green – red Leuchtschalter 230 V~ weiß - grün - rot Светящийся маркер 230 В~ белый – зеленый – красный					
Luminous marker 12/24V DC white – green – red Leuchtschalter 12/24 V DC weiß - grün - rot Светящийся маркер 12/24 В пост. тока, белый – зеленый – красный	37	756		ref. 2	
Emergency marker 230V~ Notfall-Leuchtschalter 230 V~ Маркер для экстренных ситуаций 230 В~	37	760		ref. 2	
	37	209	05 White Weiß Белый 03 Brown Braun Коричневый 50 Metallic Metallisiert Металлик	ref. 2	Only for replacement Nur für Ersatz Только для замены 1 Unit Einheit единица
Socket outlet 2 poles without earth 16A - 250V~ with shutters Steckdose 16 A - 250 V~ mit Einsteckschutz Розетка двухполюсная без заземления 16 А - 250 В~ со шторками					
	37	212	05 White Weiß Белый 03 Brown Braun Коричневый 50 Metallic Metallisiert Металлик	ref. 2	1 Unit Einheit единица
German 2 poles socket with earth 16A -250V~ with shutters Schuko-Steckdose mit Einsteckschutz 16 A - 250 V~ Немецкая двухполюсная розетка с заземлением 16 А -250 В~ со шторками					

		Set Serie Серия	Code Code Код	Finish Finish Отделка	Packaging Verpackung Упаковка	
	French 2 pole socket with earth pin 16A - 250V~ with shutters Steckdose mit französischem Erdungsstift 16 A - 250 V~ mit Einsteckschutz Французская двухполюсная розетка с контактом заземления 16 A - 250 В~, со шторками	37	208	05 White Weiß Белый 03 Brown Braun Коричневый 50 Metallic Metallisiert Металлик	ref. 2	1 Unit Einheit единица
	6 ways double telephone socket Telefonsteckdose doppelt 6-polig 6-контактная двухместная телефонная розетка	37	706	05 White Weiß Белый 03 Brown Braun Коричневый 50 Metallic Metallisiert Металлик	ref. 2	1 line and 2 ways. Possibility of 2 independent lines (see technical notes at page 108). 1 Leitung und 2 Ausgänge. 2 unabhängige Leitungen möglich (siehe technische Hinweise auf Seite 108). 1 линия, 2 выхода. Возможность подключения 2 отдельных линий (на стр. 108). 1 Unit Einheit единица
	Double 6 RJ45 CAT socket Doppelsteckdose RJ45 CAT 6 Двухместная розетка 6 RJ45 CAT	37	707	05 White Weiß Белый 03 Brown Braun Коричневый 50 Metallic Metallisiert Металлик	ref. 2	1 Unit Einheit единица
	6 ways telephone socket + 6 RJ45 CAT Telefonsteckdose 6-polig + RJ45 CAT6 6-контактная телефонная розетка + 6 RJ45 CAT	37	708		ref. 2	
	R/TV and SAT socket outlets R/TV und SAT Steckdose, entzerrt Розетки R/TV и SAT					See technical information at page 107. Siehe technische Hinweise auf Seite 107. См. технические данные на стр. 107.
	Single socket Einfachsteckdose Одноместная розетка	37	712	05 White Weiß Белый 03 Brown Braun Коричневый 50 Metallic Metallisiert Металлик	ref. 2	
	Intermediate A Durchgangsdose A Промежуточная A	37	713		ref. 2	
	Intermediate B Durchgangsdose B Промежуточная B	37	714		ref. 2	
	Final socket Enddose Оконечная розетка	37	711		ref. 2	
	Only cover Nur Deckel Только накладка	37	715		ref. 2	1 Unit Einheit единица

Интернет-магазин "Электрика-Шоп"
www.electrica-shop.com.ua

	Set Serie Серия	Code Code Код	Finish Finish Отделка	Packaging Verpackung Упаковка	
	37	332	See finishes Siehe Finishs См. варианты отделки	ref. 2	See technical information at page 106. Siehe technische Hinweise auf Seite 106. См. технические данные на стр. 106.
Dimmer two-way switch power 40-500W (for incandescence and halogen bulbs) Dimmerschalter Leistung 40 - 500 W (Glüh- und Halogenlampen) Двухпозиционный переключатель регулирования освещенности, мощность 40-500 Вт (для ламп накаливания и галогеновых ламп)					1 Unit Einheit единица
	37	331	See finishes Siehe Finishs См. варианты отделки	ref. 2	
Dimmer for motors 6A-250V~ Motorenregler 6A - 250 V~ Реостат для электромоторов 6 А-250 В~					1 Unit Einheit единица
	37 37	721 722	05 White Weiß Белый	ref. 2 ref. 2	
Floor heating thermostat with sensor cable Heizungsthermostat für Bodenheizung, einschließlich Temperaturfühler Термостат подогрева пола с кабелем датчика Room temperature thermostate Raumtemperatur-Thermostat Термостат регулировки температуры в помещении					1 Unit Einheit единица
	37	750	05 White Weiß Белый 50 Metallic Metallisiert Металлик	ref. 2	
Presence and sound detector 180º Schall- und Präsenzmelder 180º Детектор присутствия и звука 180°					1 Unit Einheit единица

FINISH FINISH ОТДЕЛКА

54.
Golden/Brown
Gold/Braun
Золотистый/коричневый

57.
Antique bronze/Brown
Antikbronze/Braun
Античная бронза/коричневый

25.
Stainless Steel/White
Edelstahl/Weiß
Нержавеющая сталь/белый

51.
Stainless steel/Metallic
Edelstahl/Metallisiert
Нержавеющая сталь/металлик

	Set Serie Серия	Code Code Код	Finish Finish Отделка	Packaging Verpackung Упаковка	
	37	927	05 White Weiß Белый 03 Brown Braun Коричневый 50 Metallic Metallisiert Металлик	ref. 2	
Cable outlet cover Abdeckung Kabelausgang Крышка кабельного вывода					1 Unit Einheit единица
	37	656	05 White Weiß Белый 03 Brown Braun Коричневый 50 Metallic Metallisiert Металлик	ref. 2	
Blind cover Blindabdeckung Щиток					1 Unit Einheit единица
	37	924	See finishes Siehe Finishs См. варианты отделки	ref. 2	
Potentiometer for volume regulation Potentiometer für die Lautstärkenregelung Потенциометр регулировки громкости					See technical notes at page 110. Siehe technische Hinweise auf Seite 110. См. технические данные на стр. 110. 1 Unit Einheit единица
	37	925	See finishes Siehe Finishs См. варианты отделки	ref. 2	
Radio tuner & volume control Radioempfänger und Lautstärkenregler Радиотюнер и регулятор громкости					1 Unit Einheit единица
	37	926	05 White Weiß Белый 03 Brown Braun Коричневый 50 Metallic Metallisiert Металлик	ref. 2	
Loudspeaker for universal box **Power 2W Impedance 16 Ω** Lautsprecher für Universalgehäuse Leistung 2 W, Impedanz 16 Ω Динамик для универсальной аудиосистемы Мощность 2 Вт, сопротивление 16 Ω					See technical notes at page 110. Siehe technische Hinweise auf Seite 110. См. технические данные на стр. 110. 1 Unit Einheit единица

FINISH FINISH ОТДЕЛКА

54.
Golden/Brown
Gold/Braun
Золотистый/коричневый

57.
Antique bronze/Brown
Antikbronze/Braun
Античная бронза/коричневый

25.
Stainless Steel/White
Edelstahl/Weiß
Нержавеющая сталь/белый

51.
Stainless steel/Metallic
Edelstahl/Metallisiert
Нержавеющая сталь/металлик

		Set Serie Серия	Code Code Код	Finish Finish Отделка	Packaging Verpackung Упаковка	
	Loudspeaker socket 2 ways Lautsprecheranschluss, 2 Ausgänge Розетка для динамика с 2 выходами	37	905	05 White Weiß Белый 03 Brown Braun Коричневый 50 Metallic Metallisiert Металлик	ref. 2	1 Unit Einheit единица
	Adaptor for EGI® sound controls Adapter für Tonsteuerung EGI® Адаптер для регуляторов звука EGI®	37	944	05 White Weiß Белый 10 Black Schwarz Черный	ref. 2	1 Unit Einheit единица
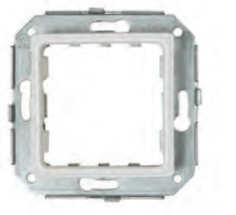	Adaptor for TEZ® and Sonbel® sound controls Adapter für Tonsteuerung TEZ® und Sonbel® Адаптер для регуляторов звука TEZ® и Sonbel®	37	945	05 White Weiß Белый 10 Black Schwarz Черный	ref. 2	1 Unit Einheit единица
	Buzzer 220V 80dB intermittent Summer 220 V, 80 dB, unterbrochen Зуммер 220 В 80 дБ, прерывистый	37	390	05 White Weiß Белый 03 Brown Braun Коричневый 50 Metallic Metallisiert Металлик	ref. 2	See technical information at page 105. Siehe technische Hinweise auf Seite 105. См. технические данные на стр. 105. 1 Unit Einheit единица

® Trademark

Интернет-магазин "Электрика-Шоп"
www.electrica-shop.com.ua

	Set Serie Серия	Code Code Код	Finish Finish Отделка	Packaging Verpackung Упаковка	
1 element wood frame Holzrahmen 1 Element Одноместная деревянная рамка 90x90x11mm	37	801	See finishes Siehe Finishs См. варианты отделки	ref. 2	1 Unit Einheit единица
2 elements wood frame Holzrahmen 2 Elemente Двухместная деревянная рамка 90x162x11mm	37	802	See finishes Siehe Finishs См. варианты отделки	ref. 2	1 Unit Einheit единица
3 elements wood frame Holzrahmen 3 Elemente Трехместная деревянная рамка 90x233x11mm	37	803	See finishes Siehe Finishs См. варианты отделки	ref. 2	1 Unit Einheit единица
4 elements wood frame Holzrahmen 4 Elemente Четырехместная деревянная рамка 90x299x11mm	37	804	See finishes Siehe Finishs См. варианты отделки	ref. 2	1 Unit Einheit единица

FINISH FINISH ОТДЕЛКА

04.
Wengue
Wengeholz
Венге

03.
Tobacco
Tabak
Табак

02.
Cherry tree
Kirschbaum
Вишня

	Set Serie Серия	Code Code Код	Finish Finish Отделка	Packaging Verpackung Упаковка	
1 element glass frame Glasrahmen 1 Element Одноместная стеклянная рамка 90x90x12mm	37	801	See finishes Siehe Finishs См. варианты отделки	ref. 2	1 Unit Einheit единица
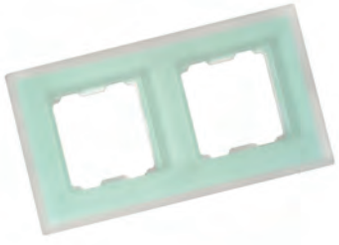 2 elements glass frame Glasrahmen 2 Elemente Двухместная стеклянная рамка 90x162x12mm	37	802	See finishes Siehe Finishs См. варианты отделки	ref. 2	1 Unit Einheit единица
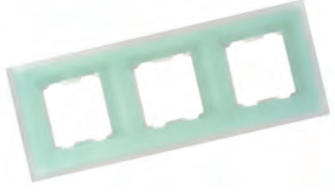 3 elements glass frame Glasrahmen 3 Elemente Трехместная стеклянная рамка 90x233x12mm	37	803	See finishes Siehe Finishs См. варианты отделки	ref. 2	1 Unit Einheit единица
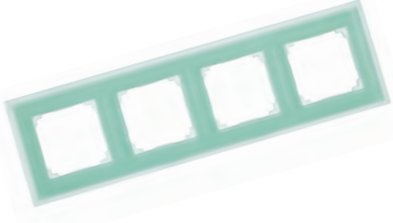 4 elements glass frame Glasrahmen 4 Elemente Рамка из стекла для 4 элементов 90x305x12mm	37	804	See finishes Siehe Finishs См. варианты отделки	ref. 2	1 Unit Einheit единица

07.
Reflex Blue
Blau reflektierend
Синий зеркальный

66.
White
Weiß
Белый

66.
Apple Green
Apfelgrün
Зеленое яблоко

Интернет-магазин "Электрика-Шоп"
www.electrica-shop.com.ua

Interior Design: Carmen Barasona
Innenausstattung: Carmen Barasona
Дизайн интерьера: Carmen Barasona

Venezia Rocking and Rotary switches Collection

Interior Design: Pepe Leal – Photography: Benjamín Alcázar
Innenausstattung: Pepe Leal – Fotografie: Benjamín Alcázar
Дизайн интерьера: Pepe Leal – Фотографии: Benjamín Alcázar

Fitting installation.
10AX - 250V~ mechanisms.
10/16A - 250V~ earthing sockets.
Silver contacts with high breaking power.
Wooden, brass & porcelain frames.
Frames for vertical or horizontal installations.
Installation in standard box with screws.

Unterputzinstallation.
Mechanismen 10 AX - 250 V~
Steckdose 16 A - 250 V~
Hochbruchsichere Silberkontakte.
Rahmen aus Holz, Messing und Porzellan.
Rahmen für vertikale und horizontale Installation.
Installation in Universalgehäuse mit Schrauben.

Установка арматуры.
Механизмы 10 AX - 250 В~.
Розетки 16 А - 250 В~ с заземлением.
Серебряные контакты с высокой мощностью размыкания цепи.
Деревянные, медные и фарфоровые рамки.
Рамки для вертикальной и горизонтальной установки.
Установка в стандартную коробку с винтами.

Интернет-магазин "Электрика-Шоп"
www.electrica-shop.com.ua

VENEZIA ROCKING SWITCHES

Antique bronze key, square brown cover, antique bronze brass frame
Kipphebel Antikbronze, Abdeckung quadratisch, braun, Rahmen Messing in Antikbronzeoptik
Клавиша «античная бронза», квадратная коричневая накладка, медная рамка «античная бронза»

Square chrome-plated key, square metallic cover, satin nickel-plated brass frame
Kipphebel verchromt, quadratisch, Abdeckung quadratisch, metallisiert, Rahmen vernickeltes, satiniertes Messing
Квадратная хромированная клавиша, квадратная накладка «металлик», глянцевая никелированная медная рамка

Antique bronze key, round brown cover, antique cooper brass frame
Kipphebel Antikbronze, Abdeckung rund, braun, Rahmen aus Messing in Antikkupferoptik
Клавиша «античная бронза», круглая коричневая накладка, медная рамка «античная красная медь»

Интернет-магазин "Электрика-Шоп"
www.electrica-shop.com.ua

Golden key, round white cover, Oval walnut colored beech wood frame
Kipphebel vergoldet, Abdeckung rund, weiß, Holzrahmen oval, nussbraun
Золотистая клавиша, круглая белая накладка, овальная буковая рамка цвета «орех»

Antique bronze key, round white cover, Clásica sapelly wood frame
Kipphebel Antikbronze, Abdeckung rund, weiß, Holzrahmen klassisch, Sapelly
Клавиша «античная бронза», круглая белая накладка, деревянная рамка Clásica сапелли

Chrome-plated key, round white cover, Carré sapelly wood frame
Kipphebel verchromt, Abdeckung rund, weiß, Holzrahmen Carré Sapelly
Хромированная клавиша, круглая белая накладка, деревянная рамка Carré сапелли

Интернет-магазин "Электрика-Шоп"
www.electrica-shop.com.ua

VENEZIA ROTARY SWITCHES

NEW

Golden knob, square brown cover, golden brass frame
Knopf vergoldet, Abdeckung quadratisch, braun, Rahmen Messing vergoldet
Золотистая кнопка, квадратная коричневая накладка, золотистая медная рамка

NEW

Antique bronze knob, round brown cover, patinated cooper brass frame
Knopf Antikbronze, Abdeckung rund, braun, Rahmen Messing mit Kupferpatinierung
Кнопка «античная бронза», круглая коричневая накладка, медная рамка «черненая медь»

Wood knob, round white cover, Carré sapelly wood frame
Knopf Holz, Abdeckung rund, weiß, Holzrahmen Carré Sapelly
Деревянная кнопка, круглая белая накладка, деревянная рамка Carré сапелли

Интернет-магазин "Электрика-Шоп"
www.electrica-shop.com.ua

Golden knob, round white cover, Toscana walnut colored beech wood frame
Knopf vergoldet, Abdeckung rund, weiß, Holzrahmen Toscana nussbraun
Золотистая кнопка, круглая белая накладка, буковая рамка Toscana цвета «орех»

Golden knob, round white cover, green-gold wood frame
Knopf vergoldet, Abdeckung rund, weiß, Holzrahmen grün - vergoldet
Золотистая кнопка, круглая белая накладка, желто-зеленая деревянная рамка

White porcelain knob, round white cover, grey - gold wood frame
Knopf Porzellan weiß, Abdeckung rund, weiß, Holzrahmen grau - vergoldet
Белая фарфоровая кнопка, круглая белая накладка, серо-желтая деревянная рамка

Интернет-магазин "Электрика-Шоп"
www.electrica-shop.com.ua

	Set Serie Серия	Code Code Код	Finish Finish Отделка	Packaging Verpackung Упаковка
One pole switch 10AX - 250V~ Einpoliger Unterbrecherschalter 10 AX - 250 V~ *Однополюсный выключатель 10 AX - 250 В~*	65	306	See finishes Siehe Finishs См. вариан-ты отделки	ref. 2
Two-way switch 10AX - 250V~ Zweiwegschalter 10 AX - 250 V~ *Двухпозиционный выключатель 10 AX - 250 В~*	65	308		ref. 2
Crossing switch 10AX - 250V~ Kreuzschalter 10 AX - 250 V~ *Перекрестный выключатель 10 AX - 250 В~*	65	304		ref. 2
Two pole switch 10AX - 250V~ Zweipoliger Unterbrecherschalter 10 AX - 250 V~ *Двухполюсный выключатель 10 AX - 250 В~*	65	314		ref. 2
Rocking Pushbutton 10A - 250V~ 24V DC* Drucktaster Rocking 10 A - 250 V~ - 24 V DC* *Кулисная нажимная кнопка 10 А - 250 В ~ 24 В пост. тока**	65	312		ref. 2
				ref. 2
				1 Unit Einheit единица
Double switch 10AX - 250V~ Doppelschalter 10 AX - 250 V~ *Двойной выключатель 10 AX - 250 В~*	65	300	See finishes Siehe Finishs См. вариан-ты отделки	ref. 2
Double two-way switch 10AX - 250V~ Zweiwegschalter doppelt 10 AX - 250 V~ *Двойной двухпозиционный выключатель 10 AX - 250 В~*	65	302		ref. 2
Rocking Double pushbutton 10A - 250V~ 24V DC* Doppelter Drucktaster Rocking 10 A - 250 V~ - 24 V DC* *Сдвоенная нажимная кнопка 10 А - 250 В ~ 24 В пост. тока, кулисного типа**	65	345		ref. 2
				1 Unit Einheit единица
Electric blinds mechanism 10A 250 V~ Rocking (2.5 A for motors) (without blockage system). Installation requires the use of relays. Mechanismus für Rollläden 10 A 250 V~ Rocking (2,5 A für Motoren) (ohne Verriegelung). Die Installation erfordert ein Steuergerät. *Механизм для штор с электроприводом 10 А 250 В ~, кулисный(2,5 А для электродвигателей) (без системы блокировки). Для установки требуется реле.*	65	342	See finishes Siehe Finishs См. вариан-ты отделки	ref. 2
				1 Unit Einheit единица

(*)Dimmer with pulsation control, using the 37347000 / 37346000 accesories (electronic dimmer 900 / 500W) from the page 50, every pushbutton could be used as electronic dimmer.

(*) Tastregler, mit den Accessoires 37347000 / 37346000 (elektronischer Dimmer für 900 / 500 W) von Seite 50 wird jeder Drucktaster zu einem elektronischen Intensitätsregler.

(*) Регулятор нажимного типа: используя вспомогательные устройства 37347000 / 37346000 (электронные диммеры 900 / 500Вт) со стр. 50, можно превратить любой нажимный выключатель в электронный регулятор освещенности.

Mechanisms are combinable with Venezia frames and accessories
Kombinierbare Mechanismen mit Rahmen und Accessoires Venezia
Механизмы совместимы с рамками и аксессуарами серии Venezia

FINISH FINISH ОТДЕЛКА

30.
Gold/White
Gold/Weiß
Золотистый/белый

59.
Antique bronze/White
Patiniert/Weiß
Античная бронза/белый

26.
Chrome-plated/White
Verchromt/Weiß
Хромированный/белый

54.
Golden/Brown
Gold/Braun
Золотистый/коричневый

57.
Antique bronze/Brown
Patiniert/Braun
Античная бронза/коричневый

52.
Chrome-plated/Brown
Verchromt/Braun
Хромированный/коричневый

Fontini

		Set Serie Серия	Code Code Код	Finish Finish Отделка	Packaging Verpackung Упаковка	
	One pole switch 10AX - 250V~ Einpoliger Unterbrecherschalter 10 AX - 250 V~ *Однополюсный выключатель 10 AX - 250 В~*	35	306	See finishes Siehe Finishs См. варианты отделки	ref. 2	1 Unit Einheit единица
	Two-way switch 10AX - 250V~ Zweiwegschalter 10 AX - 250 V~ *Двухпозиционный выключатель 10 AX - 250 В~*	35	308		ref. 2	
	Crossing switch 10AX - 250V~ Kreuzschalter 10 AX - 250 V~ *Перекрестный выключатель 10 AX - 250 В~*	35	304		ref. 2	
	Two-pole switch 10AX - 250V~ Zweipoliger Unterbrecherschalter 10 AX - 250 V~ *Двухполюсный выключатель 10 AX - 250 В~*	35	314		ref. 2	
	Double switch 10AX - 250V~ Doppelschalter 10 AX - 250 V~ *Двойной выключатель 10 AX - 250 В~*	35	300	See finishes Siehe Finishs См. варианты отделк	ref. 2	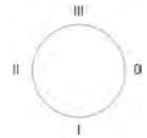 0 Both circuits Off I A circuit On II Both circuits On III B circuit On, A Off 0 Geschlossene Kreisläufe I Kreislauf A offen II Kreisläufe A und B offen III Kreislauf A geschlossen und B offen 0 Обе цепи выключены I Включена цепь A II Обе цепи включены III Цепь B включена, A выключена 302 Position 0 depends on the position of the other two-way switch Die Position 0 variiert in Abhängigkeit der Position des anderen Schalters. Положение 0 зависит от положения второго двухпозиционного выключателя 1 Unit Einheit единица
	Double two-way switch 10AX - 250V~ Zweiwegschalter doppelt 10 AX - 250 V~ *Двойной двухпозиционный выключатель 10 AX - 250 В~*	35	302		ref. 2	
	Rotary pushbutton 10AX - 250 V~* Drehschalter 10 AX - 250 V~* *Поворотно-нажимный выключатель 10AX – 250В~**	35	328			
	Double rotary pushbutton 10AX - 250 V~* Doppelter Drehschalter 10 AX - 250 V~* *Двойной поворотно-нажимный выключатель 10AX – 250В~ **	35	344			
	Pushbutton 10A - 250V~ - 24V DC Drucktaster 10 A - 250 V~ - 24 V DC *Нажимная кнопка 10 А - 250 В~ - 24 В пост. тока*	35	310	See finishes Siehe Finishs См. варианты отделк	ref. 2	1 Unit Einheit единица
	Timer pushbutton 10 A 250 V~ (30 sec. to 10 min.) (incandescence and halogen) Drucktaster mit Zeitschalter 10A - 250 V~ (30 Sek. bis 10 Min.) (Glüh- und Halogenlampen) *Нажимная кнопка таймера 10 А 250 В~ (30 сек. - 10 мин.) (для ламп накаливания и галогеновых ламп)*	35	316		ref. 2	
	Double pushbutton 10a - 250V~ - 24v DC Doppelter Drucktaster 10 A - 250 V~ - 24 V DC *Сдвоенная нажимная кнопка 10а - 250 В ~ 24 В пост. тока*	35	343	See finishes Siehe Finishs См. варианты отделк	ref. 2	(*)Dimmer with pulsation control, using the 37347000 / 37346000 accesories (electronic dimmer 900 / 500W) from the page 50, every pushbutton could be used as electronic dimmer. (*) Tastregler, mit den Accessoires 37347000 / 37346000 (elektronischer Dimmer für 900 / 500 W) von Seite 50 wird jeder Drucktaster zu einem elektronischen Intensitätsregler. (*) Регулятор нажимного типа: используя вспомогательные устройства 37347000 / 37346000 (электронные диммеры 900 / 500Вт) со стр. 50, можно превратить любой нажимный выключатель в электронный регулятор освещенности. 1 Unit Einheit единица

30.
Gold/White
Gold/Weiß
Золотистый/белый

16.
Wood/White
Holz/Weiß
Дерево/белый

17.
Porcelain/White
Porzellan/Weiß
Фарфор/белый

54.
Gold/Brown
Gold/Braun
Золотистый/коричневый

59.
Antique bronze/White
Patiniert/Weiß
Античная бронза/белый

57.
Antique bronze/Brown
Patiniert/Braun
Античная бронза/коричневый

25.
Nickel-plated/White
Vernickelt/Weiß
Никелированный/белый

52.
Nickel-plated/Brown
Vernickelt/Braun
Никелированный/коричневый

23.
Retro/White
Retro/Weiß
Ретро/белый

		Set Serie Серия	Code Code Код	Finish Finish Отделка	Packaging Verpackung Упаковка	
	Electric blinds mechanism 10A - 250V~ for 1.66 A motors Mechanismus für Rollläden 10 A - 250 V~ für Motoren 1,66 A Механизм для штор с электроприводом 10 А - 250 В~ для электродвигателей 1,66 А	35	342	See finishes Siehe Finishs См. варианты отделки	ref. 2	1 Unit Einheit единица
	Card switch mechanism with luminous indicator Kartenschalter mit Leuchtanzeige Механизм карточного выключателя со светящимся инди- катором Switch two way switch 1 micro 6A-250V~ Unterbrecher-Wechselschalter 1 Mikroschalter 6 A-250 V~ Двухпозиционный выключа- тель, 1 микропрерыватель 6 А - 250 В~ Switch two way switch 2 micro 6A-250V~ Unterbrecher-Wechselschalter 2 Mikroschalter 6 A-250 V~ Двухпозиционный выключатель, 2 микропрерывателя, 6 А-250 В~	37 37	935 936	05 White Weiß Белый 03 Brown Braun Коричневый	ref. 2 ref. 2	Installation with relays is recommended Es wird eine Installation mit Relais empfohlen При установке рекомендуется использовать реле 1 Unit Einheit единица
	Luminous marker 230V~ white – green – red Leuchtschalter 230 V~ weiß - grün - rot Светящийся маркер 230 В~ белый – зеленый – красный Luminous marker 12/24V DC white – green – red Leuchtschalter 12/24 V DC weiß - grün - rot Светящийся маркер 12/24 В пост. тока, белый – зеленый – красный Emergency marker 230V~ Notfall-Leuchtschalter 230 V~ Маркер для экстренных ситуаций 230 В~	35 35 35	755 756 760	05 White Weiß Белый 03 Brown Braun Коричневый	ref. 2 ref. 2 ref. 2	1 Unit Einheit единица
	Socket outlet 2 pole without earth 16A - 250V~ with shutters Steckdose 16 A - 250 V~ mit Einsteckschutz Розетка двухполюсная без заземления 16 А - 250 В~ со шторками	35	209	05 White Weiß Белый 03 Brown Braun Коричневый	ref. 2	Only for replacement Nur für Ersatz Только для замены 1 Unit Einheit единица
	German 2 pole socket with Earth 16A -250V~ with shutters Schuko-Steckdose mit Einsteckschutz 16A - 250 V~ Немецкая двухполюсная розетка с заземлением 16 А -250 В~ со шторками	35	212	05 White Weiß Белый 03 Brown Braun Коричневый	ref. 2	1 Unit Einheit единица

FINISH FINISH ОТДЕЛКА

59.
Antique bronze/White
Patiniert/Weiß
Античная бронза/белый

57.
Antique bronze/Brown
Patiniert/Braun
Античная бронза/
коричневый

25.
Nickel-plated/White
Vernickelt/Weiß
Никелированный/
белый

52.
Nickel-plated/Brown
Vernickelt/Braun
Никелированный/
коричневый

23.
Retro/White
Retro/Weiß
Ретро/белый

		Set Serie Серия	Code Code Код	Finish Finish Отделка	Packaging Verpackung Упаковка	
	French 2 poles socket with earth pin 16A - 250V~ with shutters Steckdose mit französischem Erdungsstift 16 A - 250 V~ mit Einsteckschutz Французская двухполюсная розетка с контактом заземления 16 A - 250 В~, со шторками	35	208	05 White Weiß Белый 03 Brown Braun Коричневый	ref. 2	1 Unit Einheit единица
	6 ways double telephone socket Telefonsteckdose doppelt 6-polig 6-контактная двухместная телефонная розетка	35	706	05 White Weiß Белый 03 Brown Braun Коричневый	ref. 2	1 Unit Einheit единица
	Double socket 6 RJ45 CAT Doppelsteckdose RJ45 CAT6 Двухместная розетка 6 RJ45 CAT	35	707	05 White Weiß Белый 03 Brown Braun Коричневый	ref. 2	1 Unit Einheit единица
	6 ways telephone + 6 RJ45 CAT socket Telefonsteckdose 6-polig + RJ45 CAT6 6-контактная телефонная розетка+ 6 RJ45 CAT	35	708			
	R/TV and SAT sockets outlets R/TV-Steckdosen SAT-Signal entzerrt R/TV и SAT розетки С усилителем сигнала	35	712	05 White Weiß Белый 03 Brown Braun Коричневый	ref. 2	1 Unit Einheit единица
	Single socket Einfachsteckdose Одноместная розетка					
	Intermediate A Durchgangsdose A Промежуточная A	35	713		ref. 2	
	Intermediate B Durchgangsdose B Промежуточная B	35	714		ref. 2	
	Final socket Enddose Prise finale	35	711		ref. 2	
	Only cover Nur Deckel Только накладка	35	715		ref. 2	

See technical information at page 107.
Siehe technische Hinweise auf Seite 107.
См. технические данные на стр. 107.

30.
Gold/White
Gold/Weiß
Золотистый/белый

16.
Wood/White
Holz/Weiß
Дерево/белый

17.
Porcelain/White
Porzellan/Weiß
Фарфор/белый

54.
Gold/Brown
Gold/Braun
Золотистый/коричневый

Интернет-магазин "Электрика-Шоп"
www.electrica-shop.com.ua

	Set Serie Серия	Code Code Код	Finish Finish Отделка	Packaging Verpackung Упаковка	
	35	332	05 White Weiß Белый 03 Brown Braun Коричневый	ref. 2	See technical information at page 104. Siehe technische Hinweise auf Seite 104. См. технические данные на стр. 104. 1 Unit Einheit единица
Dimmer two-way switch power 40-500W (for incandescence and halogen bulbs) Dimmerschalter Leistung 40 - 500 W Двухпозиционный переключатель регулирования освещенности, мощность 40-500 Вт (для ламп накаливания и галогеновых ламп)					
	35	331	05 White Weiß Белый 03 Brown Braun Коричневый	ref. 2	1 Unit Einheit единица
Dimmer for motors 6A-250V~ Motorenregler 6A - 250 V~ Реостат для электромоторов 6 А-250 В~					
	37 37	721 722	05 White Weiß Белый 03 Brown Braun Коричневый	ref. 2 ref. 2	Install only on special frame for square elements ref. 35-821.., 36-821.., 36-831.., 38-821.., 31-821.. Nur in Spezialrahmen für quadratische Elemente installieren Art.-Nr. 35-821.., 36-821.., 36-831.., 38-821.., 31-821.. Устанавливать только на специальную рамку для квадратных элементов см. 35-821.., 36-821.., 36-831.., 38-821.., 31-821.. 1 Unit Einheit единица
Floor heating thermostat with sensor cable Heizungsthermostat für Bodenheizung, einschließlich Sonde Термостат подогрева пола с кабелем датчика Room temperature thermostate Raumtemperatur-Thermostat Термостат регулировки температуры в помещении					
	37	750	05 White Weiß Белый 50 Metallic Metallisiert Металлик	ref. 2	Install only on special frame for square elements ref. 35-821.., 36-821.., 36-831.., 38-821.., 31-821.. Nur in Spezialrahmen für quadratische Elemente installieren Art.-Nr. 35-821.., 36-821.., 36-831.., 38-821.., 31-821.. Устанавливать только на специальную рамку для квадратных элементов см. 35-821.., 36-821.., 36-831.., 38-821.., 31-821.. 1 Unit Einheit единица
Presence and sound detector 180º Schall- und Präsenzmelder 180º Детектор присутствия и звука 180º					

FINISH FINISH ОТДЕЛКА

59.
Antique bronze/White
Patiniert/Weiß
Античная бронза/белый

57.
Antique bronze/Brown
Patiniert/Braun
Античная бронза/коричневый

25.
Nickel-plated/White
Vernickelt/Weiß
Никелированный/белый

52.
Nickel-plated/Brown
Vernickelt/Braun
Никелированный/коричневый

23.
Retro/White
Retro/Weiß
Ретро/белый

	Set Serie Серия	Code Code Код	Finish Finish Отделка	Packaging Verpackung Упаковка	
Switch mechanism with key Unterbrecherschalter mit Schlüssel Механизм переключения с ключом	35	906	05 White Weiß Белый 03 Brown Braun Коричневый	ref. 2	1 Unit Einheit единица
Cable outlet cover Abdeckung Kabelausgang Крышка кабельного вывода	35	927	See finishes Siehe Finishs См. варианты отделки	ref. 2	1 Unit Einheit единица
Blind cover Blindabdeckung Щиток	35	656	05 White Weiß Белый 03 Brown Braun Коричневый	ref. 2	1 Unit Einheit единица
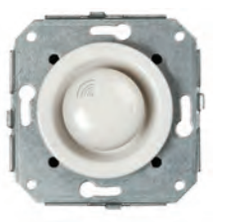 Potentiometer for volume regulation Potentiometer für die Lautstärkenregelung Потенциометр регулировки громкости	35	924	05 White Weiß Белый 03 Brown Braun Коричневый	ref. 2	See technical information at page 110. Siehe technische Hinweise auf Seite 110. См. технические данные на стр. 110. 1 Unit Einheit единица

30.
Gold/White
Gold/Weiß
Золотистый/белый

16.
Wood/White
Holz/Weiß
Дерево/белый

17.
Porcelain/White
Porzellan/Weiß
Фарфор/белый

54.
Gold/Brown
Gold/Braun
Золотистый/коричневый

	Set Serie Серия	Code Code Код	Finish Finish Отделка	Packaging Verpackung Упаковка	
Radio tuner and volume regulator Radioempfänger und Lautstärkenregler Радиотюнер и регулятор громкости	35	925	05 White Weiß Белый 03 Brown Braun Коричневый	ref. 2	See technical information at page 110. Siehe technische Hinweise auf Seite 110. См. технические данные на стр. 110. 1 Unit Einheit единица
Loudspeaker for universal box Power 2W Impedance 16Ω Lautsprecher für Universalgehäuse Leistung 2 W Impedanz 16 Ω Динамик для универсальной аудиосистемы Мощность 2 Вт Сопротивление 16Ω	35	926	05 White Weiß Белый 03 Brown Braun Коричневый	ref. 2	See technical information at page 110. Siehe technische Hinweise auf Seite 110. См. технические данные на стр. 110. 1 Unit Einheit единица
Loudspeaker socket Lautsprecherausgang Розетка для динамика	35	905	05 White Weiß Белый 03 Brown Braun Коричневый	ref. 2	1 Unit Einheit единица
Buzzer 220V 80dB intermittent Summer 220 V 80 dB, unterbrochen Зуммер 220 В 80 дБ, прерывистый	35	390	05 White Weiß Белый 03 Brown Braun Коричневый	ref. 2	1 Unit Einheit единица

Интернет-магазин "Электрика-Шоп"
www.electrica-shop.com.ua

Fontini

	Set Serie Серия	Code Code Код	Finish Finish Отделка	Packaging Verpackung Упаковка	
1 element frame Rahmen 1 Element Одноместная рамка 125x85x13 mm	35	801	See finishes Siehe Finishs См. варианты отделки	ref. 2	1 Unit Einheit единица
Special frame for 1 square element (use with refs 37 721.., 37 722.., 37 750..) Spezialrahmen für 1 quadratisches Element (für Art.-Nr. 37 721.., 37 722.., 37 750..) Специальная рамка для 1 квадратного элемента (использовать с поз. 37 721.., 37 722.., 37 750..)	35	821	See finishes Siehe Finishs См. варианты отделки	ref. 2	
2 elements frame Rahmen 2 Elemente Двухместная рамка 190x85x13 mm	35	802	See finishes Siehe Finishs См. варианты отделки	ref. 2	1 Unit Einheit единица
3 elements frame Rahmen 3 Elemente Трехместная рамка 261,5x85x13 mm	35	803	See finishes Siehe Finishs См. варианты отделки	ref. 2	Possible custom-made finishes with natural wood frames Kundenspezifisches Finish der Rahmen in Naturholz möglich Возможно использование покрытия по заказу покупателя с рамками из натурального дерева 1 Unit Einheit единица
4 elements frame Rahmen 4 Elemente Четырехместная рамка 333x85x13 mm	35	804	See finishes Siehe Finishs См. варианты отделки	ref. 2	Sapelly wood frames are traditional finished. Treated with colourless varnish they keep their natural beauty. Each piece is exclusive and never presents the same evenness as a plastic product. It is unique and different depending on the wood cut and its wood grain. Die Rahmen aus Sapelly-Holz werden von Hand bearbeitet und mit transparentem Lack behandelt, damit sie ihre natürliche Schönheit beibehalten. Jedes Stück ist daher ein exklusives Einzelstück und hebt sich von der Gleichförmigkeit von Kunststoffprodukten ab. Der Zuschnitt des Holzes und die Maserung machen jedes Stück einzigartig. Рамки из дерева сапелли имеют традиционное покрытие. Они обработаны бесцветным лаком, что позволяет сохранить естественную красоту материала. Каждое изделие, в отличии от пластиковой продукции, уникально и неповторимо. Это объясняется тем, что каждый срез дерева и его текстура имеют индивидуальный рисунок. 1 Unit Einheit единица

FINISH FINISH ОТДЕЛКА

20.
Beech Walnut Colored
Buche Farbe Nussbaum
Цвет - бук/орех

16.
Sapelly
Sapelly
Сапелли

15.
Beech Oak Colored
Buche Farbe Eiche
Цвет - бук/дуб

00.
Natural Beech
Buche natur
Натуральный бук

05.
Beech White lacquered
Buche weiß lackiert
Бук белый лакированный

Интернет-магазин "Электрика-Шоп"
www.electrica-shop.com.ua

	Set Serie Серия	Code Code Код	Finish Finish Отделка	Packaging Verpackung Упаковка	
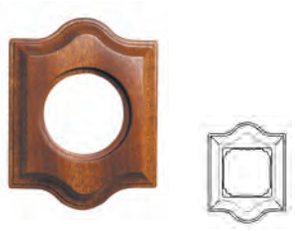 1 element frame Rahmen 1 Element Одноместная рамка 110x85x12 mm	36	801	See finishes Siehe Finishs См. варианты отделки	ref. 2	1 Unit Einheit единица
Special frame for 1 square element (use with refs 37 721.., 37 722.., 37 750..) Spezialrahmen für 1 quadratisches Element (für Art.-Nr. 37 721.., 37 722.., 37 750..) Специальная рамка для 1 квадратного элемента (использовать с поз. 37 721.., 37 722.., 37 750..)	36	821		ref. 2	
2 elements frame Rahmen 2 Elemente Двухместная рамка 181x85x12 mm	36	802	See finishes Siehe Finishs См. варианты отделки	ref. 2	1 Unit Einheit единица
3 elements frame Rahmen 3 Elemente Трехместная рамка 253x85x12 mm	36	803	See finishes Siehe Finishs См. варианты отделки	ref. 2	Possible custom-made finishes with natural wood frames Kundenspezifisches Finish der Rahmen in Naturholz möglich Возможно использование покрытия по заказу покупателя с рамками из натурального дерева 1 Unit Einheit единица
4 elements frame Rahmen 4 Elemente Четырехместная рамка 324x85x12mm	36	804	See finishes Siehe Finishs См. варианты отделки	ref. 2	Sapelly wood frames are traditional finished. Treated with colourless varnish they keep their natural beauty. Each piece is exclusive and never presents the same evenness as a plastic product. It is unique and different depending on the wood cut and its wood grain. Die Rahmen aus Sapelly-Holz werden von Hand bearbeitet und mit transparentem Lack behandelt, damit sie ihre natürliche Schönheit beibehalten. Jedes Stück ist daher ein exklusives Einzelstück und hebt sich von der Gleichförmigkeit von Kunststoffprodukten ab. Der Zuschnitt des Holzes und die Maserung machen jedes Stück einzigartig. Рамки из дерева сапелли имеют традиционное покрытие. Они обработаны бесцветным лаком, что позволяет сохранить естественную красоту материала. Каждое изделие, в отличии от пластиковой продукции, уникально и неповторимо. Это объясняется тем, что каждый срез дерева и его текстура имеют индивидуальный рисунок. 1 Unit Einheit единица

FINISH FINISH ОТДЕЛКА

16.
Sapelly
Sapelly
Сапелли

00.
Natural Beech
Buche natur
Натуральный бук

Fontini

	Set Serie Серия	Code Code Код	Finish Finish Отделка	Packaging Verpackung Упаковка	
	36	811	See finishes Siehe Finishs См. варианты отделки	ref. 2	1 Unit Einheit единица
1 element frame Rahmen 1 Element Одноместная рамка 90x90x12 mm					
	36	831		ref. 2	
Special frame for 1 square element (use with refs 37 721.., 37 722.., 37 750..) Spezialrahmen für 1 quadratisches Element (für Art.-Nr. 37 721.., 37 722.., 37 750..) Специальная рамка для 1 квадратного элемента (использовать с поз. 37 721.., 37 722.., 37 750..)					
	36	812	See finishes Siehe Finishs См. варианты отделки	ref. 2	1 Unit Einheit единица
2 elements frame Rahmen 2 Elemente Двухместная рамка 175x90x12 mm					
	36	813	See finishes Siehe Finishs См. варианты отделки	ref. 2	Possible custom-made finishes with natural wood frames Kundenspezifisches Finish der Rahmen in Naturholz möglich Возможно использование покрытия по заказу покупателя с рамками из натурального дерева 1 Unit Einheit единица
3 elements frame Rahmen 3 Elemente Трехместная рамка 245x90x12 mm					
	36	814	See finishes Siehe Finishs См. варианты отделки	ref. 2	Sapelly wood frames are traditional finished. Treated with colourless varnish they keep their natural beauty. Each piece is exclusive and never presents the same evenness as a plastic product. It is unique and different depending on the wood cut and its wood grain. Die Rahmen aus Sapelly-Holz werden von Hand bearbeitet und mit transparentem Lack behandelt, damit sie ihre natürliche Schönheit beibehalten. Jedes Stück ist daher ein exklusives Einzelstück und hebt sich von der Gleichförmigkeit von Kunststoffprodukten ab. Der Zuschnitt des Holzes und die Maserung machen jedes Stück einzigartig. Рамки из дерева сапелли имеют традиционное покрытие. Они обработаны бесцветным лаком, что позволяет сохранить естественную красоту материала. Каждое изделие, в отличии от пластиковой продукции, уникально и неповторимо. Это объясняется тем, что каждый срез дерева и его текстура имеют индивидуальный рисунок. 1 Unit Einheit единица
4 elements frame Rahmen 4 Elemente Четырехместная рамка 316x90x12 mm					

FINISH FINISH ОТДЕЛКА

16.
Sapelly
Sapelly
Сапелли

00.
Natural Beech
Buche natur
Натуральный бук

	Set Serie Серия	Code Code Код	Finish Finish Отделка	Packaging Verpackung Упаковка	
	38	801	20 00	ref. 2	1 Unit Einheit единица
1 element frame Rahmen 1 Element Одноместная рамка ø106x12 mm					
	38	821	20 00	ref. 2	
Special frame for 1 square element (use with refs 37 721.., 37 722.., 37 750..) Spezialrahmen für 1 quadratisches Element (für Art.-Nr. 37 721.., 37 722.., 37 750..) Специальная рамка для 1 квадратного элемента (использовать с поз. 37 721.., 37 722.., 37 750..)					
	38	802	20 00	ref. 2	1 Unit Einheit единица
2 elements frame Rahmen 2 Elemente Двухместная рамка 177,5x106x12 mm					
	38	803	20 00	ref. 2	1 Unit Einheit единица
3 elements frame Rahmen 3 Elemente Трехместная рамка 249x106x12 mm					
	38	804	20 00	ref. 2	1 Unit Einheit единица
4 elements frame Rahmen 4 Elemente Четырехместная рамка 320,5x106x12 mm					Possible custom-made finishes with natural wood frames Kundenspezifisches Finish der Rahmen in Naturholz möglich Возможно использование покрытия по заказу покупателя с рамками из натурального дерева

FINISH FINISH ОТДЕЛКА

20.
Beech Walnut Colored
Buche Farbe Nussbaum
Цвет - бук/орех

00.
Natural Beech
Buche natur
Натуральный бук

Интернет-магазин "Электрика-Шоп"
www.electrica-shop.com.ua

	Set Serie Серия	Code Code Код	Finish Finish Отделка	Packaging Verpackung Упаковка	
1 element beech wood frame Rahmen für 1 Element, Buchenholz Одноместная буковая рамка ø100x12 mm	31	801	See finishes Siehe Finishs См. варианты отделки	ref. 2	1 Unit Einheit единица
Special frame for 1 square element (use with refs 37 721.., 37 722.., 37 750..) Spezialrahmen für 1 quadratisches Element (für Art.-Nr. 37 721.., 37 722.., 37 750..) Специальная рамка для 1 квадратного элемента (использовать с поз. 37 721.., 37 722.., 37 750..)	31	821		ref. 2	
2 elements beech wood frame Rahmen 2 Elemente, Buchenholz Двухместная буковая рамка 175x100x12 mm	31	802	See finishes Siehe Finishs См. варианты отделки	ref. 2	1 Unit Einheit единица
3 elements beech wood frame Rahmen 3 Elemente, Buchenholz Трехместная буковая рамка 246x100x12 mm	31	803	See finishes Siehe Finishs См. варианты отделки	ref. 2	Possible custom-made finishes with natural wood frames Kundenspezifisches Finish der Rahmen in Naturholz möglich Возможно использование покрытия по заказу покупателя с рамками из натурального дерева 1 Unit Einheit единица
4 elements beech wood frame Rahmen 4 Elemente, Buchenholz Четырехместная буковая рамка 318x100x12 mm	31	804	See finishes Siehe Finishs См. варианты отделки	ref. 2	Sapelly wood frames are traditional finished. Treated with colourless varnish they keep their natural beauty. Each piece is exclusive and never presents the same evenness as a plastic product. It is unique and different depending on the wood cut and its wood grain. Die Rahmen aus Sapelly-Holz werden von Hand bearbeitet und mit transparentem Lack behandelt, damit sie ihre natürliche Schönheit beibehalten. Jedes Stück ist daher ein exklusives Einzelstück und hebt sich von der Gleichförmigkeit von Kunststoffprodukten ab. Der Zuschnitt des Holzes und die Maserung machen jedes Stück einzigartig. Рамки из дерева сапелли имеют традиционное покрытие. Они обработаны бесцветным лаком, что позволяет сохранить естественную красоту материала. Каждое изделие, в отличии от пластиковой продукции, уникально и неповторимо. Это объясняется тем, что каждый срез дерева и его текстура имеют индивидуальный рисунок. 1 Unit Einheit единица

FINISH FINISH ОТДЕЛКА

19.
Honey wood
Holz Honigfarbe
Дерево цвета «мёд»

21.
Old wood
Holz gealtert
Старое дерево

00.
Natural beech wood
Naturholz
Натуральный бук

33.
Green-gold wood
Holz grün/gold
Желто-зеленое дерево

35.
White-blue woodl
Holz weiß/blau
Бело-синее дерево

34.
Black silver-plated wood
Holz schwarz/silber
Черное дерево

36.
Grey-gold wood
Holz grau/gold
Желто-серое дерево

	Set Serie Серия	Code Code Код	Finish Finish Отделка	Packaging Verpackung Упаковка
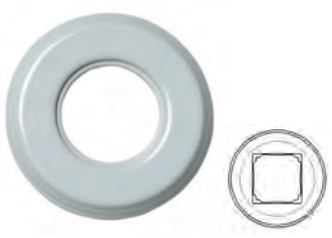 1 element porcelain frame Porzellanrahmen 1 Element Одноместная фарфоровая рамка ø100x12 mm	31	801	See finishes Siehe Finishs См. варианты отделки	ref. 2
Special frame for 1 square element (use with refs 37 721.., 37 722.., 37 750..) Spezialrahmen für 1 quadratisches Element (für Art.-Nr. 37 721.., 37 722.., 37 750..) Специальная рамка для 1 квадратного элемента (использовать с поз. 37 721.., 37 722.., 37 750..)	31	821		1 Unit Einheit единица
2 elements porcelain frame Porzellanrahmen 2 Elemente Двухместная фарфоровая рамка 175x100x12 mm	31	802	See finishes Siehe Finishs См. варианты отделки	ref. 2
				1 Unit Einheit единица
3 elements porcelain frame Porzellanrahmen 3 Elemente Трехместная фарфоровая рамка 246x100x12 mm	31	803	See finishes Siehe Finishs См. варианты отделки	ref. 2
				1 Unit Einheit единица

FINISH FINISH ОТДЕЛКА

11.
Decor porcelain
Porzellan mit Dekor
Декоративный фарфор

17.
White porcelain
Porzellan weiß
Белый фарфор

09.
Craquelé porcelain
Craquelée-Porzellan
Фарфор с эффектом «кракле»

27.
Black porcelain
Porzellan schwarz
Черный фарфор

Fontini

	Set Serie Серия	Code Code Код	Finish Finish Отделка	Packaging Verpackung Упаковка
1 element frame Rahmen 1 Element Одноместная рамка 125x91x12 mm	39	801	See finishes Siehe Finishs См. варианты отделки	ref. 2 1 Unit Einheit единица
2 elements frame Rahmen 2 Elemente Двухместная рамка 181,5x91x12 mm	39	802	See finishes Siehe Finishs См. варианты отделки	ref. 2 1 Unit Einheit единица
3 elements frame Rahmen 3 Elemente Трехместная рамка 253x91x12 mm	39	803	See finishes Siehe Finishs См. варианты отделки	ref. 2 1 Unit Einheit единица
4 elements frame Rahmen 4 Elemente Четырехместная рамка 324X91x12 mm	39	804	See finishes Siehe Finishs См. варианты отделки	ref. 2 1 Unit Einheit единица

FINISH FINISH ОТДЕЛКА

50.
Golden
Gold
Золотой

53.
Antique bronze
Antikbronze
Античная бронза

51.
Satin nickel-plated
Nickel satiniert
Глянцевый никелированный

62.
Patinated cooper
Kupfer patiniert
Черненая медь

46.
Antique cooper
Antikkupfer
Античная красная медь

49.
Anthracite
Anthrazit
Антрацит

New F-37 Rotary mechanism + New Venezia metal frame (for F-37)
Neuer Mechanismus Rotary F-37 + neuer Rahmen Venezia Metall (für F-37)
Новый поворотный механизм F-37 + новая металлическая рамка Venezia (для F-37)

New metal Venezia frames to install with F-37 mechanisms and accessories, Rocking and Rotary systems

Important note: These frames can not be installed with the mechanisms and accessories of the Venezia collection (round cover). They only can be installed with the references that appear on the pages 12-21 (F-37 square cover).

Neue Rahmen Venezia Metall zum Installieren mit Mechanismen und Accessoires von F-37 Rocking & Rotary

Wichtiger Hinweis: Diese Rahmen können nicht mit den Mechanismen und Accessoires der Reihe Venezia (runde Abdeckung) installiert werden. Können nur mit den Artikelnummern installiert werden, die auf den Seiten 12-21 angegeben sind (F-37 quadratische Abdeckung).

Новые металлические рамки Venezia для установки на механизмы и аксессуары F-37, кулисные и поворотные системы

Важное примечание: эти рамки не устанавливаются с механизмами и аксессуарами из коллекции Venezia (с круглой накладкой). Их можно устанавливать только с изделиями, на которые имеются ссылки на страницах 12-21 (с квадратной накладкой F-37).

Интернет-магазин "Электрика-Шоп"
www.electrica-shop.com.ua

Fontini

	Set Serie Серия	Code Code Код	Finish Finish Отделка	Packaging Verpackung Упаковка
1 element frame Rahmen 1 Element Одноместная рамка 125x91x12 mm	39	821	See finishes Siehe Finishs См. варианты отделки	ref. 2 1 Unit Einheit единица
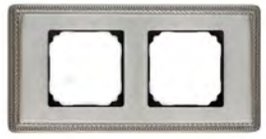 2 elements frame Rahmen 2 Elemente Двухместная рамка 181,5x91x12 mm	39	822	See finishes Siehe Finishs См. варианты отделки	ref. 2 1 Unit Einheit единица
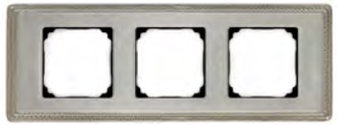 3 elements frame Rahmen 3 Elemente Трехместная рамка 253x91x12 mm	39	823	See finishes Siehe Finishs См. варианты отделки	ref. 2 1 Unit Einheit единица
4 elements frame Rahmen 4 Elemente Четырехместная рамка 324X91x12 mm	39	824	See finishes Siehe Finishs См. варианты отделки	ref. 2 1 Unit Einheit единица

FINISH FINISH ОТДЕЛКА

50.
Golden
Gold
Золотой

53.
Antique bronze
Antikbronze
Античная бронза

51.
Satin nickel-plated
Nickel satiniert
Глянцевый никелированный

62.
Patinated cooper
Kupfer patiniert
Черненая медь

46.
Antique cooper
Antikkupfer
Античная красная медь

49.
Anthracite
Anthrazit
Антрацит

Interior Design: Carmen Barasona
Innenausstattung: Carmen Barasona
Дизайн интерьера: Carmen Barasona

Collection
Garby Colonial

Interior Design: Carmen Barasona
Innenausstattung: Carmen Barasona
Дизайн интерьера: Carmen Barasona

Fitting installation.
10AX - 250V~ mechanisms.
10/16A - 250V~ earthing sockets.
Silver contacts with high breaking power.
Manufactured with porcelain and technical thermoplastic materials.
Wood and porcelain frames, possible custom-made finishes with natural wood frames.
Frames for vertical or horizontal installations, fitted in universal boxes.

Unterputzinstallation.
Mechanismen 10 AX - 250 V~
Steckdose 16 A - 250 V~
Hochbruchsichere Silberkontakte.
Aus Porzellan und technischen Kunststoffen gefertigt.
Holz- und Porzellanrahmen, mit Möglichkeit zur Personalisierung mit Naturrahmen.
Rahmen für vertikale und horizontale Installation.

Установка арматуры.
Механизмы 10 AX - 250 В~.
Розетки 16 А - 250 В~ с заземлением.
Серебряные контакты с высокой мощностью размыкания цепи.
Изготовлены из фарфора и технических термопластов.
Возможно создание покрытия по индивидуальному заказу покупателя
с рамками из натурального дерева.
Рамки для вертикальной и горизонтальной установки, вставленные в универсальные короба.

Garby Colonial Collection

White porcelain knob – old wood frame
Knopf Porzellan weiß - Rahmen Holz gealtert
Кнопка из белого фарфора – рамка «старое дерево»

Honey wood knob – honey wood frame
Knopf Holz Honigfarbe - Rahmen Honigfarbe
Деревянная кнопка цвета «мёд» – деревянная рамка цвета «мёд»

Old wood knob – old wood frame
Knopf Holz gealtert - Rahmen Holz gealtert
Кнопка «старое дерево» – рамка «старое дерево»

White porcelain knob, grey – gold wood frame
Knopf Porzellan weiß - Rahmen grau/gold
Кнопка из белого фарфора, серо-желтая деревянная рамка

White porcelain retro knob, white - blue wood frame
Knopf Retro Porzellan weiß - Rahmen weiß/blau
Кнопка «ретро» из белого фарфора, рамка из бело-синего фарфора

White porcelain knob, green - gold wood frame
Knopf Porzellan weiß - Rahmen grün/gold
Кнопка из белого фарфора, желто-зеленая деревянная рамка

White porcelain knob – craquelé porcelain frame
Knopf Porzellan weiß - Rahmen Craquelée-Porzellan
Кнопка из белого фарфора – рамка из фарфора с эффектом «кракле»

Black porcelain knob – black porcelain frame
Knopf Porzellan schwarz - Rahmen Porzellan schwarz
Кнопка из черного фарфора – рамка из черного фарфора

White porcelain knob – decor porcelain frame
Knopf Porzellan weiß - Rahmen Porzellan mit Dekor
Кнопка из белого фарфора – рамка из декоративного фарфора

Black retro porcelain knob – black porcelain frame
Knopf Retro Porzellan schwarz - Rahmen Porzellan schwarz
Кнопка «ретро» из черного фарфора – рамка из черного фарфора

White porcelain retro knob – white porcelain frame
Knopf Retro Porzellan weiß - Rahmen Porzellan weiß
Кнопка «ретро» из белого фарфора – рамка из белого фарфора

Old wood knob – black porcelain frame
Knopf Holz gealtert - Rahmen Porzellan schwarz
Кнопка «старое дерево» – рамка из черного фарфора

	Set Serie Серия	Code Code Код	Finish Finish Отделка	Packaging Verpackung Упаковка
One pole switch 10AX - 250V~ Einpoliger Unterbrecherschalter 10 AX - 250 V~ Однополюсный выключатель 10 AX - 250 В~	31	306	See finishes Siehe Finishs См. варианты отделки	ref. 2
Two-way switch 10AX - 250V~ Zweiwegschalter 10 AX - 250 V~ Двухпозиционный выключатель 10 AX - 250 В~	31	308		ref. 2
Crossing switch 10AX - 250V~ Kreuzschalter 10 AX - 250 V~ Перекрестный выключатель 10 AX - 250 В~	31	304		ref. 2
Two-pole switch 10AX - 250V~ Zweipoliger Unterbrecherschalter 10 AX - 250 V~ Двухполюсный выключатель 10 AX - 250 В~	31	314		ref. 2

1 Unit Einheit единица

Double switch 10AX - 250V~ Doppelschalter 10 AX - 250 V~ Двойной выключатель 10 AX - 250 В~	31	300	See finishes Siehe Finishs См. варианты отделки	ref. 2
Double two-way switch 10AX - 250V~ Zweiwegschalter doppelt 10 AX - 250 V~ Двойной двухпозиционный выключатель 10 AX - 250 В~	31	302		
Rotary pushbutton 10AX - 250 V~* Drehschalter 10 AX - 250 V~* *Поворотно-нажимный выключатель 10AX – 250В~** Double rotary pushbutton 10AX - 250 V~* Doppelter Drehschalter 10 AX - 250 V~* *Двойной поворотно-нажимный выключатель 10AX – 250В~ **	31 31	328 344		

0 position depends on the position of the other two-way switch
Die Position 0 variiert in Abhängigkeit der Position des anderen Schalters.
Положение 0 зависит от положения второго двухпозиционного выключателя

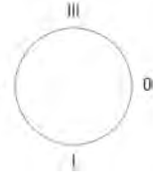

0 Both circuits Off
I A circuit On
II Both circuits On
III B circuit On, A Off
0 Geschlossene Kreisläufe
I Kreislauf A offen
II Kreisläufe A und B offen
II Kreislauf A geschlossen und B offen
0 Обе цепи выключены
I Включена цепь A
II Обе цепи включены
III Цепь B включена, A выключена

1 Unit Einheit единица

Pushbutton 10A - 250V~ - 24V DC* Drucktaster 10 A - 250 V~ - 24 V DC* Нажимная кнопка 10 A - 250 В~ - 24 В пост. тока*	31	310	17 27	ref. 2
Timer pushbutton 10 A 250V~ (30 sec. to 10 min.) (incandescence and halogen) Drucktaster mit Zeitschalter 10A - 250 V~ (30 Sek. bis 10 Min.) (Glüh- und Halogenlampen) Нажимная кнопка таймера 10 A 250 В~ (30 сек. - 10 мин.) (для ламп накаливания и галогеновых ламп)	31	316		ref. 2

1 Unit Einheit единица

Double pushbutton 10A - 250V~ - 24V DC* Doppelter Drucktaster 10 A - 250 V~ - 24 V DC* Сдвоенная нажимная кнопка 10 A - 250 В ~ - 24 В пост. тока*	31	343	25 Nickel-plated nuts Muttern vernickelt Никелированные гайки	ref. 2

(*)Dimmer with pulsation control, using the 37347000 / 37346000 accesories (electronic dimmer 900 / 500W) from the page 50, every pushbutton could be used as electronic dimmer.

(*) Tastregler, mit den Accessoires 37347000 / 37346000 (elektronischer Dimmer für 900 / 500 W) von Seite 50 wird jeder Drucktaster zu einem elektronischen Intensitätsregler.

(*) Регулятор нажимного типа: используя вспомогательные устройства 37347000 / 37346000 (электронные диммеры 900 / 500Вт) со стр. 50, можно превратить любой нажимный выключатель в электронный регулятор освещенности.

1 Unit Einheit единица

FINISH FINISH ОТДЕЛКА

17.
White porcelain
Porzellan weiß
Белый фарфор

18.
White porcelain/Honey wood
Porzellan weiß/Holz Honigfarbe
Белый фарфор/дерево цвета «мёд»

27.
Black porcelaine
Porzellan schwarz
Черный фарфор

28.
Black retro porcelain
Porzellan Retro schwarz
Черный фарфор «ретро»

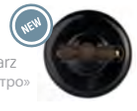

29.
Black porcelain/Old wood
Porzellan schwarz/Holz gealtert
Черный фарфор/старое дерево

		Set Serie Серия	Code Code Код	Finish Finish Отделка	Packaging Verpackung Упаковка	
	Electric blinds mechanism10A - 250V~ (for 1.66A motors) Mechanismus für Rollläden 10 A - 250 V~ (für Motoren 1,66 A) Механизм для штор с электроприводом 10 A - 250 В~ (для электродвигателей 1,66 A)	31	342	See finishes Siehe Finishs См. варианты отделки	ref. 2	1 Unit Einheit единица
	Card switch with luminous indicator Mechanismus für Karten mit Leucht-anzeige Карточный выключатель со светящимся индикатором Switch -Two way switch 1 microrruptor 6A-250V~ Unterbrecher-Wechselschalter 1 Mikroschalter 6 A-250 V~ Выключатель - двухпозиционный выключатель 1 микропрерыватель 6 A-250 В~ Switch two way switch 2 microrruptor 6A-250V~ Unterbrecher-Wechselschalter 2 Mikroschalter 6 A-250 V~ Выключатель - двухпозиционный выключатель 2 микропрерывателя 6 A-250 В~	37 37	935 936	05 White Weiß Белый	ref. 2 ref. 2	Installation with relays is recommended Es wird eine Installation mit Relais empfohlen При установке рекомендуется использовать реле 1 Unit Einheit единица
	Luminous marker 230V~ white – green – red Leuchtschalter 230 V~ weiß - grün - rot Светящийся маркер 230 В~ белый – зеленый – красный Luminous marker 12/24V DC white – green – red Leuchtschalter 12/24 V DC weiß - grün - rot Светящийся маркер 12/24 В пост. тока, белый – зеленый – красный Emergency marker 230V~ Notfall-Leuchtschalter 230 V~ Маркер для экстренных ситуаций 230 В~	35 35 35	755 756 760	05 White Weiß Белый	ref. 2 ref. 2 ref. 2	1 Unit Einheit единица
	Plastic two-pole socket outlet without earth 16A - 250V~ with shutters Steckdose 16 A - 250 V~ aus Kunststoff mit Einsteckschutz Пластиковая двухполюсная розетка без заземления 16 A - 250 В~ со шторками	31	209	05 White Weiß Белый 02 Black Schwarz Черный	ref. 2	Only for replacement Nur für Ersatz Только для замены 1 Unit Einheit единица
	Plastic two-pole socket with earth 16A - 250V~ with shutters Schuko-Steckdose aus Kunststoff 16 A - 250 V~ mit Einsteckschutz Пластиковая двухполюсная розетка с заземлением 16 A - 250 В~ со шторками	31	212	05 White Weiß Белый 02 Black Schwarz Черный	ref. 2	1 Unit Einheit единица

21.
White porcelain/Old wood
Porzellan weiß/Holz gealtert
Белый фарфор/старое дерево

23.
White retro porcelain
Porzellan Retro weiß
Белый фарфор „ретро"

		Set Serie Серия	Code Code Код	Finish Finish Отделка	Packaging Verpackung Упаковка
	Plastic french two-pole socket with earth pin 16A - 250V~ with shutters Steckdose mit französischem Erdungsstift, aus Kunststoff 16 A - 250 V~ mit Einsteckschutz Пластмассовая французская двухполюсная розетка с контактом заземления 16 A - 250 В~ со шторками	31	208	05 White Weiß Белый 02 Black Schwarz Черный	ref. 2 ref. 2 1 Unit Einheit единица
	Porcelain two-pole socket outlet without earth 16A - 250V~ with shutters Steckdose 16 A - 250 V~ aus Porzellan mit Einsteckschutz Керамическая основа розетки 16А – 250В~с защитным затвором	31	209	17 White porcelain Porzellan weiß Белый фарфор 27 Black porcelain Porzellan schwarz Черный фарфор	ref. 2 ref. 2 1 Unit Einheit единица
	Porcelain two-pole socket with earth 16A - 250V~ with shutters Schuko-Steckdose seitlich aus Porzellan 16 A - 250 V~ mit Einsteckschutz Керамическая основа розетки 16А – 250В~ с боковым заземлением и защитным затвором	31	212	17 27	ref. 2 ref. 2 1 Unit Einheit единица
	Porcelain french two-pole socket with earth pin 16A - 250V~ with shutters Steckdose mit französischem Erdungsstift, aus Porzellan 16 A - 250 V~ mit Einsteckschutz Фарфоровая французская двухполюсная розетка с контактом заземления 16 A - 250 В~, со шторками	31	208	17 27	ref. 2 ref. 2 1 Unit Einheit единица
	6 ways telephone + 6 RJ45 CAT socket Telefonsteckdose 6-polig + RJ45 CAT6 6-контактная телефонная розетка + 6 RJ45 CAT	31	706	12 27	ref. 2 ref. 2 1 Unit Einheit единица

FINISH FINISH ОТДЕЛКА

17.
White porcelain
Porzellan weiß
Белый фарфор

18.
White porcelain/Honey wood
Porzellan weiß/Holz Honigfarbe
Белый фарфор/дерево цвета "мёд"

27.
Black porcelaine
Porzellan schwarz
Черный фарфор

28.
Black retro porcelain
Porzellan Retro schwarz
Черный фарфор "ретро"

29.
Black porcelain/Old wood
Porzellan schwarz/Holz gealtert
Черный фарфор/старое дерево

		Set Serie Серия	Code Code Код	Finish Finish Отделка	Packaging Verpackung Упаковка	
	Double RJ45 CAT 6 socket Doppelsteckdose RJ45 CAT 6 Двухместная розетка RJ45 CAT 6 CAT	31	707	17 White porcelain Porzellan weiß Белый фарфор	ref. 2	
	6 ways telephone + 6 RJ45 CAT socket Telefonsteckdose 6-polig + RJ45 CAT6 6-контактная телефонная розетка + 6 RJ45 CAT			27 Black porcelain Porzellan schwarz Черный фарфор	ref. 2 ref. 2	1 Unit Einheit единица
	R/TV and SAT sockets outlets R/TV-Steckdosen SAT-Signal entzerrt R/TV и SAT розетки С усилителем сигнала	Single socket Einfachsteckdose Одноместная розетка	35	712	05 White Weiß Белый	ref. 2
		Intermediate A Durchgangsdose A Промежуточная A	35	713	02 Black Schwarz Черный	ref. 2
		Intermediate B Durchgangsdose B Промежуточная B	35	714		ref. 2
		Final socket Enddose Оконечная розетка	35	711		ref. 2
		Only cover Nur Deckel Только накладка	35	715		ref. 2 ref. 2
						See technical information at page 107. Siehe technische Daten auf Seite 107. См. технические данные на стр. 107. 1 Unit Einheit единица
	Dimmer two-way switch power 40-500W (for incandescence and halogen bulbs) Dimmerschalter Leistung 40 - 500 W (Glüh- und Halogenlampen) Двухпозиционный переключатель регулирования освещенности, мощность 40-500 Вт (для ламп накаливания и галогеновых ламп)	31	332	17 White porcelain Porzellan weiß Белый фарфор	ref. 2	
				27 Black porcelain Porzellan schwarz Черный фарфор	ref. 2	1 Unit Einheit единица
	Dimmer for motors 6A-250V~ Motorenregler 6A - 250 V~ Реостат для электромоторов 6 А-250 В~	31	331	17 27	ref. 2	1 Unit Einheit единица
	Floor heating thermostate with sensor cable Thermostat für Bodenheizung, einschließlich Sonde Термостат подогрева пола с кабелем датчика	37	721	05 White Weiß Белый	ref. 2	
	Room temperature thermostate Raumtemperatur-Thermostat Термостат регулировки температуры в помещении	37	722		ref. 2	Install only on special frame for square elements ref. 31-821.. Nur in Spezialrahmen für quadratische Elemente installieren, Art.-Nr. 31-821.. Устанавливать только на специальную рамку для квадратных элементов, см. 31-821.. 1 Unit Einheit единица

21.
White porcelain/Old wood
Porzellan weiß/Holz gealtert
Белый фарфор/старое дерево

23.
White retro porcelain
Porzellan Retro weiß
Белый фарфор "ретро"

	Set Serie Серия	Code Code Код	Finish Finish Отделка	Packaging Verpackung Упаковка	
Presence and sound detector 180º Schall- und Präsenzmelder 180º Детектор присутствия и звука 180º	37	750	05	ref. 2	Install only on special frame for square elements ref. 31-821. Nur in Spezialrahmen für quadratische Elemente installieren, Art.-Nr. 31-821.. Устанавливать только на специальную рамку для квадратных элементов, см. 31-821.. 1 Unit Einheit единица
Switch mechanism with key Unterbrecherschalter mit Schlüssel Механизм переключения с ключом	31	906	05 White Weiß Белый	ref. 2	1 Unit Einheit единица
Cable outlet cover Abdeckung Kabelausgang Крышка кабельного вывода	31	927	17 White porcelain Porzellan weiß Белый фарфор 27 Black porcelain Porzellan schwarz Черный фарфор	ref. 2	1 Unit Einheit единица
Blind cover Blindabdeckung Щиток	31	656	17 27	ref. 2	1 Unit Einheit единица
Potentiometer for volume regulation Potentiometer für die Lautstärkenregelung Потенциометр регулировки громкости	31	924	17 27	ref. 2	See technical notes at page 110. Siehe technische Hinweise auf Seite 110. См. технические данные на стр. 110. 1 Unit Einheit единица

FINISH FINISH ОТДЕЛКА

17.
White porcelain
Porzellan weiß
Белый фарфор

18.
White porcelain/Honey wood
Porzellan weiß/Holz Honigfarbe
Белый фарфор/дерево цвета "мёд"

27.
Black porcelaine
Porzellan schwarz
Черный фарфор

28.
Black retro porcelain
Porzellan Retro schwarz
Черный фарфор "ретро"

29.
Black porcelain/Old wood
Porzellan schwarz/Holz gealtert
Черный фарфор/старое дерево

	Set Serie Серия	Code Code Код	Finish Finish Отделка	Packaging Verpackung Упаковка	
	31	925	17 White porcelain Porzellan weiß Белый фарфор 27 Black porcelain Porzellan schwarz Черный фарфор	ref. 2	See technical notes at page 110. Siehe technische Hinweise auf Seite 110. См. технические данные на стр. 110. 1 Unit Einheit единица

Radio tuner and volume regulator
Radioempfänger und Lautstärkenregler
Радиотюнер и регулятор громкости

	Set Serie Серия	Code Code Код	Finish Finish Отделка	Packaging Verpackung Упаковка	
	31	926	05 White Weiß Белый 02 Black Schwarz Черный	ref. 2	See technical notes at page 110. Siehe technische Hinweise auf Seite 110. См. технические данные на стр. 110. 1 Unit Einheit единица

Loudspeaker for universal box
Power 2W
Impedance 16 Ω
Lautsprecher für Universalgehäuse
Leistung 2 W
Impedanz 16 Ω
Динамик для универсальной аудиосистемы
Мощность 2 Вт
Сопротивление 16 Ω

	Set Serie Серия	Code Code Код	Finish Finish Отделка	Packaging Verpackung Упаковка	
	31	905	05 02	ref. 2	1 Unit Einheit единица

Loudspeaker socket
Lautsprecherausgang
Розетка для динамика

	Set Serie Серия	Code Code Код	Finish Finish Отделка	Packaging Verpackung Упаковка	
	31	390	05 02	ref. 2	1 Unit Einheit единица

Buzzer 220V 80dB intermittent
Summer 220 V 80 dB, unterbrochen
Зуммер 220 В 80 дБ, прерывистый

21.
White porcelain/Old wood
Porzellan weiß/Holz gealtert
Белый фарфор/старое дерево

23.
White retro porcelain
Porzellan Retro weiß
Белый фарфор "ретро"

05.
White
Weiß
Белый

02.
Black
Schwarz
Черный

	Set Serie Серия	Code Code Код	Finish Finish Отделка	Packaging Verpackung Упаковка	
	31	801	See finishes Siehe Finishs См. варианты отделки	ref. 2	1 Unit Einheit единица
1 element beech wood frame Rahmen für 1 Element, Buchenholz Одноместная буковая рамка ø100x12 mm					
	31	821		ref. 2	
Special frame for 1 square element (use with refs 37 721.., 37 722.., 37 750..) Spezialrahmen für 1 quadratisches Element (für Art.-Nr. 37 721.., 37 722.., 37 750..) Специальная рамка для 1 квадратного элемента (использовать с поз. 37 721.., 37 722.., 37 750..)					
	31	802	See finishes Siehe Finishs См. варианты отделки	ref. 2	1 Unit Einheit единица
2 elements beech wood frame Rahmen 2 Elemente, Buchenholz Двухместная буковая рамка 175x100x12 mm					
	31	803	See finishes Siehe Finishs См. варианты отделки	ref. 2	1 Unit Einheit единица
3 elements beech wood frame Rahmen 3 Elemente, Buchenholz Трехместная буковая рамка 246x100x12 mm					
	31	804	See finishes Siehe Finishs См. варианты отделки	ref. 2	1 Unit Einheit единица
4 elements beech wood frame Rahmen 4 Elemente, Buchenholz Четырехместная буковая рамка 318x100x12 mm					Possible custom-made finishes with natural wood frames Kundenspezifisches Finish der Rahmen in Naturholz möglich Возможно использование покрытия по заказу покупателя с рамками из натурального дерева

00.
Natural beech wood
Naturholz
Натуральный бук

19.
Honey wood
Holz Honigfarbe
Дерево цвета "мёд"

21.
Old wood
Holz gealtert
Старое дерево

33.
Green-gold wood
Holz grün/gold
Желто-зеленое дерево

35.
White-blue wood
Holz weiß/blau
Бело-синее дерево

34.
Black-silver plated wood
Holz schwarz/silber
Черное посеребренное дерево

36.
Grey-gold wood
Grau/Gold
Желто-серое дерево

		Set Serie Серия	Code Code Код	Finish Finish Отделка	Packaging Verpackung Упаковка	
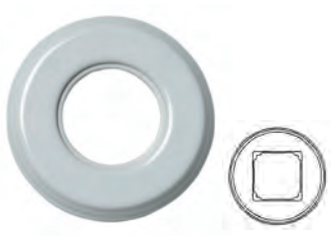	1 element porcelain frame Porzellanrahmen 1 Element Одноместная фарфоровая рамка ø100x12 mm	31	801	See finishes Siehe Finishs См. варианты отделки	ref. 2	1 Unit Einheit единица
	Special frame for 1 square element (use with refs 37 721.., 37 722.., 37 750..) Spezialrahmen für 1 quadratisches Element (für Art.-Nr. 37 721.., 37 722.., 37 750..) Специальная рамка для 1 квадратного элемента (использовать с поз. 37 721.., 37 722.., 37 750..)	31	821		ref. 2	
	2 elements porcelain frame Porzellanrahmen 2 Elemente Двухместная фарфоровая рамка 175x100x12 mm	31	802	See finishes Siehe Finishs См. варианты отделки	ref. 2	1 Unit Einheit единица
	3 elements porcelain frame Porzellanrahmen 3 Elemente Трехместная фарфоровая рамка 246x100x12 mm	31	803	See finishes Siehe Finishs См. варианты отделки	ref. 2	1 Unit Einheit единица

17.
White porcelain
Porzellan weiß
Белый фарфор

09.
Craquelé porcelain
Craquelée-Porzellan
Фарфор с эффектом "кракле"

11.
Porcelain decor
Porzellan mit Dekor
Фарфоровый декор

27.
Black porcelain
Porzellan schwarz
Черный фарфор

Интернет-магазин "Электрика-Шоп"
www.electrica-shop.com.ua

Interior Design: Carmen Barasona – Photography: Jordi Canosa
Innenausstattung: Carmen Barasona – Fotografie: Jordi Canosa
Дизайн интерьера: Carmen Barasona – Фотографии: Jordi Canosa

Garby
Collection

Interior Design: Carmen Barasona – Photography: Jordi Canosa
Innenausstattung: Carmen Barasona – Fotografie: Jordi Canosa
Дизайн интерьера: Carmen Barasona – Фотографии: Jordi Canosa

Surface installation.
10AX - 250V~ mechanisms.
10/16A - 250V~ earthing sockets.
Silver contacts with high breaking power.
Manufactured with porcelain and technical thermoplastic materials.
Wood and porcelain frames, possible custom-made finishes with natural wood frames.
Frames for vertical or horizontal installations, fitted in universal boxes.
Frames for surface installation and fitting in standard box installation with screws and special adaptor.

Überputzinstallation.
Mechanismen 10 AX - 250 V~
Steckdose 16 A - 250 V~
Hochbruchsichere Silberkontakte.
Aus Porzellan und technischen Kunststoffen gefertigt.
Holz- und Porzellanrahmen, mit Möglichkeit zur Personalisierung mit Naturrahmen.
Rahmen für vertikale und horizontale Installation.
Rahmen für Überputzinstallationen und Installationen in Universalgehäusen mit Schrauben und Spezialadapter.

Наружная установка.
Механизмы 10 AX - 250 В~.
Розетки 16 А - 250 В~ с заземлением.
Серебряные контакты с высокой мощностью размыкания цепи.
Изготовлены из фарфора и технических термопластов.
Возможно использование покрытия по индивидуальному заказу покупателя с рамками из натурального дерева.
Рамки для вертикальной и горизонтальной установки, вставленные в универсальные короба.
Рамки для наружной установки и установки в стандартные короба с винтами и специальным адаптером.

Интернет-магазин "Электрика-Шоп"
www.electrica-shop.com.ua

White porcelain – white porcelain knob
Porzellan weiß - Knopf Porzellan weiß
Белый фарфор – кнопка из белого фарфора

Blue decor porcelain - white porcelain knob
Porzellan Dekor blau - Knopf Porzellan weiß
Голубой декоративный фарфор – кнопка из белого фарфора

Brown decor porcelain – white porcelain knob
Porzellan Dekor braun - Knopf Porzellan weiß
Коричневый декоративный фарфор – кнопка из белого фарфора

White porcelain – white porcelain retro knob
Porzellan weiß - Knopf Retro Porzellan weiß
Белый фарфор – кнопка «ретро» из белого фарфора

Brown decor porcelain – honey wood knob
Porzellan Dekor braun – Knopf Holz Honigfarbe
Коричневый декоративный фарфор – деревянная кнопка цвета «мёд»

White porcelain – old wood knob
Porzellan weiß - Knopf Holz gealtert
Белый фарфор – кнопка «старое дерево»

Blue decor porcelain – old wood knob
Porzellan Dekor blau - Knopf Holz gealtert
Голубой декоративный фарфор – кнопка «старое дерево»

Brown decor porcelain – old wood knob
Porzellan Dekor braun - Knopf Holz gealtert
Коричневый декоративный фарфор – кнопка «старое дерево»

Интернет-магазин "Электрика-Шоп"
www.electrica-shop.com.ua

Blue decor porcelain – white porcelain retro knob
Porzellan Dekor blau - Knopf Retro Porzellan weiß
Голубой декоративный фарфор – кнопка из белого фарфора «ретро»

Brown decor porcelain – white porcelain retro knob
Porzellan Dekor braun - Knopf Retro Porzellan weiß
Коричневый декоративный фарфор – кнопка из белого фарфора «ретро»

White porcelain – honey wood knob
Porzellan weiß - Knopf Holz Honigfarbe
Белый фарфор – деревянная кнопка цвета «мёд»

Blue decor porcelain – honey wood knob
Porzellan Dekor blau - Knopf Holz Honigfarbe
Голубой декоративный фарфор – деревянная кнопка цвета «мёд»

Reggia porcelain – antique bronze knob
Porzellan Reggia - Knopf Antikbronze
Фарфор Reggia – кнопка «античная бронза»

Black porcelain – black porcelain knob
Porzellan schwarz - Knopf Porzellan schwarz
Черный фарфор – кнопка из черного фарфора

Black porcelain – black porcelain retro knob
Porzellan schwarz - Knopf Retro Porzellan schwarz
Черный фарфор – кнопка «ретро» из черного фарфора

Black porcelain – old wood knob
Porzellan schwarz - Knopf Holz gealtert
Черный фарфор – кнопка «старое дерево»

Интернет-магазин "Электрика-Шоп"
www.electrica-shop.com.ua

	Set Serie Серия	Code Code Код	Finish Finish Отделка	Packaging Verpackung Упаковка	
Switch 10AX - 250V~ Unterbrecherschalter 10 AX - 250 V~ Выключатель 10 AX - 250 В~	30	306	See finishes Siehe Finishs См. варианты отделки	ref. 2	
Two-way switch 10AX - 250V~ Zweiwegschalter 10 AX - 250 V~ Двухпозиционный выключатель 10 AX - 250 В~	30	308		ref. 2	
Crossing switch 10AX - 250V~ Kreuzschalter 10 AX - 250 V~ Перекрестный выключатель 10 AX - 250 В~	30	304		ref. 2	
Two-pole switch 10AX - 250V~ Zweipoliger Unterbrecherschalter 10 AX - 250 V~ Двухполюсный выключатель 10 AX - 250 В~	30	314		ref. 2	1 Unit Einheit единица
Electric blinds mechanism 10A - 250V~ Mechanismus für Rollläden 10 A - 250 V~ Механизм для штор с электроприводом 10 A - 250 В~	30	342	See finishes Siehe Finishs См. варианты отделки	ref. 2	
Rotary pushbutton 10AX - 250 V~ Drehschalter 10 AX - 250 V~ Поворотно-нажимный выключатель 10AX - 250В~	30	328			
Double rotary pushbutton 10AX - 250 V~ Doppelter Drehschalter 10 AX - 250 V~ Двойной поворотно-нажимный выключатель 10AX – 250В~	30	344			
Dimmer with pulsation control 500W (for incandescence & halogen bulbs). Tastregler 500 W (Glüh- und Halogenlampen) Регулятор освещенности нажимного типа 500Вт (для обычных ламп накаливания и галогенных ламп)	30	333			
Dimmer with pulsation control 900W (for incandescence & halogen bulbs) Tastregler 900 W (Glüh- und Halogenlampen) Регулятор освещенности нажимного типа 900Вт (для обычных ламп накаливания и галогенных ламп)	30	334			1 Unit Einheit единица
Porcelain two-pole socket 16A - 250V~ with shutters Überputzsteckdose aus Porzellan 16 A - 250 V~ mit Einsteckschutz Фарфоровая двухполюсная розетка 16 A - 250 В~ со шторками	30	205	17 11 13 15 27	ref. 2	Only for replacement Nur für Ersatz Только для замены 1 Unit Einheit единица
German two-pole socket With shutters With earth 16A - 250V~ Schuko-Steckdose, Überputz 16 A - 250 V~ mit Einsteckschutz Немецкая двухполюсная розетка со шторками, с заземлением 16 A - 250 В~	30	204	17 11 13 15 27	ref. 2	1 Unit Einheit единица

FINISH FINISH ОТДЕЛКА

17.
11.
13.
30.
31.
32.
18.
12.

		Set Serie Серия	Code Code Код	Finish Finish Отделка	Packaging Verpackung Упаковка	
	French two-pole socket With earth pin 16A - 250V~ With shutters Schuko-Steckdose, Überputz 16A - 250 V~ mit französischem Erdungsstift und Einsteckschutz Французская двухполюсная розетка С контактом заземления 16А - 250 В~, со шторками	30	208	17 11 13 15 27	ref. 2	1 Unit Einheit единица
	German two-pole socket with earth 16A.-250V~. Porcelain case. Schuko-Steckdose, Überputz 16A - 250 V~ Gehäuse und Innenteil aus Porzellan Немецкая двухполюсная розетка с заземлением 16 А - 250 В~. Фарфоровый корпус.	30	202	17 11 13 15 27	ref. 2	1 Unit Einheit единица
	French two-pole socket With earth pin 16A - 250V~ With shutters Schuko-Steckdose, Überputz 16A - 250 V~ mit französischem Erdungsstift und Einsteckschutz Французская двухполюсная розетка С контактом заземления 16 А - 250 В~, со шторками	30	211	17 11 13 15 27	ref. 2	1 Unit Einheit единица
	Pushbutton 10A 250V~ 24V DC* Klingeltaster 10A 250V~ 24V DC ohne Kabeldurchzug* Нажимная кнопка 10 А 250 в~ 24 В пост. тока без выемки под кабель*	30	310	17 11 13 15 27	ref. 2	1 Unit Einheit единица
	Pushbutton 10A 250V~ 24V DC* Drucktaster 10 A 250 V~ 24 V DC* Нажимный выключатель 10А 250В~ 24В постоянного тока	30	312	17 11 13 15 27	ref. 2	(*)Dimmer with pulsation control, using the 37347000 / 37346000 accesories (electronic dimmer 900 / 500W) from the page 50, every pushbutton could be used as electronic dimmer. (*) Tastregler, mit den Accessoires 37347000 / 37346000 (elektronischer Dimmer für 900 / 500 W) von Seite 50 wird jeder Drucktaster zu einem elektronischen Intensitätsregler. (*) Регулятор нажимного типа: используя вспомогательные устройства 37347000 / 37346000 (электронные диммеры 900 / 500Вт) со стр. 50, можно превратить любой нажимный выключатель в электронный регулятор освещенности. 1 Unit Einheit единица

14.
21.
23.
24.
15.
27.
28.
29.

	Set Serie Серия	Code Code Код	Finish Finish Отделка	Packaging Verpackung Упаковка	
	30	343	11 13 15 17 27	ref. 2	Dimmer with pulsation control, using the 37347000 / 37346000 accesories (electronic dimmer 900 / 500W) from the page 50, every pushbutton could be used as electronic dimmer. Tastregler, mit den Accessoires 37347000 / 37346000 (elektronischer Dimmer für 900 / 500 W) von Seite 50 wird jeder Drucktaster zu einem elektronischen Intensitätsregler. Регулятор нажимного типа: используя вспомогательные устройства 37347000 / 37346000 (электронные диммеры 900 / 500Вт) со стр. 50, можно превратить любой нажимный выключатель в электронный регулятор освещенности. 1 Unit Einheit единица
Double pushbutton 10A - 250V~ 24V DC Doppelter Drucktaster 10 A - 250 V~ - 24 V DC Сдвоенная нажимная кнопка 10 A - 250 В ~ 24 В пост. тока					
					See technical information at page 107. Siehe technische Daten auf Seite 107. См. технические данные на стр. 107. 1 Unit Einheit единица
RTV/SAT sockets outlets Steckdosen RTV/SAT-Signal entzerrt Розетки RTV/SAT					
Single socket Einfachsteckdose Одноместная розетка	30	712	11 13 15 17 27	ref. 2	
Intermediate A Durchgangsdose A Промежуточная A	30	713			
Intermediate B Durchgangsdose B Промежуточная B	30	714			
Final socket Enddose Оконечная розетка	30	709			
	30	706	11 13 15 17 27	ref. 2	1 Unit Einheit единица
6 ways double telephone socket Telefonsteckdose doppelt 6-polig 6-контактная двухместная телефонная розетка					
	30	707	11 13 15 17 27	ref. 2	1 Unit Einheit единица
Double RJ45 socket Doppelsteckdose RJ45 Двухместная розетка RJ45					
6 ways double Telephone + RJ45 CAT 6 socket Telefonsteckdose 6-polig + RJ45 CAT6 6-контактная двухместная телефонная розетка RJ45 CAT 6	30	708			
	30	656	11 13 15 17 27	ref. 2	1 Unit Einheit единица
Blind cover Blindabdeckung Щиток					

FINISH FINISH ОТДЕЛКА

17.

11.

13.

15.

27.

	Set Serie Серия	Code Code Код	Finish Finish Отделка	Packaging Verpackung Упаковка	
Cable outlet cover Kabelausgang Крышка кабельного вывода	30	927	11 13 15 17 27	ref. 2	1 Unit Einheit единица
Lamps medaillon size ø100x34 mm Rosette für Lampen, Maß ø100 x 34 mm Потолочная розетка для люстр ø100x34 мм	30	940	17	ref. 2	1 Unit Einheit единица
Claws support for universal box without screws Rahmen mit Klammer für Universalgehäuse ohne Schrauben Опора с зажимами для универсального короба без винтов	20	901	97 Metallic Metall Металлик	ref. 0	Only for wood bases ref. 30.80x... Nur für Holzsockel Art.-Nr. 30.80x.. Только для деревянных оснований, см. 30.80x...
					ref. 0 - 25 Units Einheiten единиц

Find intertwined PVC wire on the section "surface installation decorative systems" page.76
Die verseilten, einzeln umflochtenen PVC-Kabel finden Sie im Abschnitt "Dekorative Systeme für Überputzinstallationen" auf Seite 76.
Витой провод из ПВХ см. в разделе "Декоративные системы для наружной установки" на стр.76

Интернет-магазин "Электрика-Шоп"
www.electrica-shop.com.ua

	Set Serie Серия	Code Code Код	Finish Finish Отделка	Packaging Verpackung Упаковка	
	30	811	00 19 21	ref. 2	Screws included for fixing mechanism on wood plate Einschließlich Schrauben zum Befestigen des Mechanismus am Sockel В комплект входят шурупы для крепления механизма к деревянной пластине 1 Unit Einheit единица
Beech wood base 1 element surface mounting ø100x12 mm Holzsockel Buche Überputz für 1 Element ø100 x 12 mm Одноместное основание, бук, для наружной установки, ø100x12 мм					
	30	812	00 19 21	ref. 2	Screws included for fixing mechanism on wood plate Einschließlich Schrauben zum Befestigen des Mechanismus am Sockel В комплект входят шурупы для крепления механизма к деревянной пластине 1 Unit Einheit единица
Beech wood base 2 elements surface mounting 175x100x12 mm Holzsockel Buche Überputz für 2 Elemente 175 x 100 x 12 mm Двухместное основание, бук, для наружной установки, 175x100x12 мм					
	30	813	00 19 21	ref. 2	Screws included for fixing mechanism on wood plate Einschließlich Schrauben zum Befestigen des Mechanismus am Sockel В комплект входят шурупы для крепления механизма к деревянной пластине 1 Unit Einheit единица
Beech wood base 3 elements surface mounting 246.5x100x12 mm Holzsockel Buche Überputz für 3 Elemente 246,5 x 100 x 12 mm Трехместное основание, бук, для наружной установки 246,5x100x12 мм					
	30	801	00 19 21	ref. 2	Screws included for fixing mechanism-wood base and wood base on fitting box Einschließlich Schrauben zum Befestigen des Mechanismus am Sockel und des Sockels am Unterputzgehäuse В комплект входят шурупы для крепления механизма к деревянному основанию и деревянного основания к установочному коробу Possible custom-made finishes with natural wood frames Kundenspezifisches Finish der Rahmen in Naturholz möglich Возможно использование покрытия по заказу покупателя с рамками из натурального дерева 1 Unit Einheit единица
Beech wood base 1 element ø95x22 mm for universal box or surface installations Holzsockel aus Buche für 1 Element ø 95 x 22 mm für die Installation in Universalgehäuse oder Überputz Одноместное основание, бук, ø95x22 мм для универсального короба или наружной установки					

FINISH FINISH ОТДЕЛКА

00.
Natural
Natur
Натуральный

19.
Honey
Honig
Мёд

21.
Old wood
Gealtert
Старое дерево

	Set Serie Серия	Code Code Код	Finish Finish Отделка	Packaging Verpackung Упаковка	
	30	802	00 19 21	ref. 2	Screws included for fixing mechanism-wood plate and wood plate on fitting box Einschließlich Schrauben zum Befestigen des Mechanismus am Sockel und des Sockels am Unterputzgehäuse В комплект входят шурупы для крепления механизма к деревянной пластине и деревянной пластины к установочному коробу 1 Unit Einheit единица
Beech wood base 2 elements 181x95.5x22 mm for universal box or tube installations Holzsockel aus Buche für 2 Elemente 181 x 95,5 x 22 mm für Installation mit Universalgehäuse oder Rohr Двухместное основание, бук, 181x95,5x22 мм для универсального короба или установки на трубе					
	30	803	19 21 00	ref. 2	Screws included for fixing mechanism-wood plate and wood plate on fitting box. Einschließlich Schrauben zum Befestigen des Mechanismus am Sockel und des Sockels am Unterputzgehäuse. В комплект входят шурупы для крепления механизма к деревянной пластине и деревянной пластины к установочному коробу 4 Elements frames available, contact us. Rahmen für 4 Elemente auf Anfrage lieferbar. Имеются в наличии 4-местные рамки, за информацией обращайтесь, пожалуйста, к нам. Possible custom-made finishes with natural wood frames. Kundenspezifisches Finish der Rahmen in Naturholz möglich. Возможно использование покрытия по заказу покупателя с рамками из натурального дерева 1 Unit Einheit единица
Beech wood base 3 elements 252.5x95.5x22 mm for universal box or tube installations Holzsockel aus Buche für 3 Elemente 252,5 x 95,5 x 22 mm für Installation mit Universalgehäuse oder Rohr Трехместное основание, бук 252,5x95,5x22 мм для универсального короба или установки на трубе					
	30	950	98	ref. 2	6 Units Einheiten единиц
Adaptor for frames in surface installations suitable for: Garby Colonial, Venezia Clasica, Venezia Toscana, Venezia Metal and Venezia Carré. Adapter für Überputzrahmen geeignet für: Garby Colonial, Venezia Clasica, Venezia Toscana, Venezia Metal und Venezia Carré. Адаптер для рамок при наружной установке, для серий: Garby Colonial, Venezia Clasica, Venezia Toscana, Venezia Metal и Venezia Carré.					
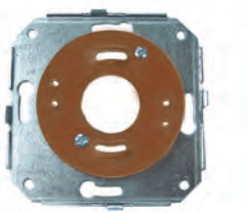	30	951	98	ref. 2	See installation instructions at page 100. Siehe Montageschaubild auf Seite 100. См. инструкции по установке на стр. 100. 6 Units Einheiten единиц
Adaptor for frames in surface installations suitable for: Garby Colonial, Venezia Clasica, Venezia Toscana, Venezia Metal and Venezia Carré. Adapter für Überputzrahmen geeignet für: Garby Colonial, Venezia Clasica, Venezia Toscana, Venezia Metal und Venezia Carré. Адаптер для рамок при наружной установке, для серий: Garby Colonial, Venezia Clasica, Venezia Toscana, Venezia Metal и Venezia Carré.					

Интернет-магазин "Электрика-Шоп"
www.electrica-shop.com.ua

Interior Design: Salvador Fresneda – Photography: Jordi Canosa
Innenausstattung: Salvador Fresneda – Fotografie: Jordi Canosa
Дизайн интерьера: Salvador Fresneda – Фотографии: Jordi Canosa

Dimbler
Collection

Interior Design: Salvador Fresneda – Photography: Jordi Ca
Innenausstattung: Salvador Fresneda – Fotografie: Jordi Canosa
Дизайн интерьера: Salvador Fresneda – Фотографии: Jordi Canosa

Fitting or surface installation.
10AX - 250V~ mechanisms.
Silver contacts with high breaking power.
Made of porcelain and brass.
Usable with Garby, Garby Colonial and Venezia frames.

Überputz- oder Unterputzinstallation.
Mechanismen 10 AX - 250 V~
Hochbruchsichere Silberkontakte.
Aus Porzellan und Messing gefertigt.
Kombinierbar mit Sockeln Garby und Rahmen
Garby Colonial und Venezia.

Внутренняя или наружная установка.
Механизмы 10 AX - 250 В~.
Серебряные контакты с высокой мощностью размыкания цепи.
Изготавливается из фарфора и желтой меди.
Для использования с рамками серий Garby, Garby

Интернет-магазин "Электрика-Шоп"
www.electrica-shop.com.ua

Dimbler Collection

White porcelain - golden key
Porzellan weiß - Kipphebel vergoldet
Белый фарфор - золотистая клавиша

White porcelain, chrome-plated key
Porzellan weiß - Kipphebel verchromt
Белый фарфор, хромированная клавиша

White porcelain - antique bronze key
Porzellan weiß - Kipphebel Antikbronze
Белый фарфор - клавиша «античная бронза

White porcelain - golden brass case – golden key
Porzellan weiß - Messing vergoldet - Kipphebel vergoldet
Белый фарфор - корпус из золотистой меди – золотистая клавиша

White porcelain, nickel-plated brass case – chrome-plated key
Porzellan weiß - Messing vernickelt, satiniert - Kipphebel verchromt
Белый фарфор, никелированный медный корпус – хромированная клавиша

White porcelain - antique bronze case – antique bronze key
Porzellan weiß - Messing vergoldet - Kipphebel Antikbronze
Белый фарфор - корпус «античная бронза» – клавиша «античная бронза»

Интернет-магазин "Электрика-Шоп"
www.electrica-shop.com.ua

New porcelain Dimbler + New porcelain Garby socket + Old wood Garby frame for tube installation
Neu Dimbler Porzellan + neue Steckdose Garby Porzellan + Sockel Garby aus gealtertem Holz für die Installation in Röhre
Новый фарфор Dimbler + Новая фарфоровая розетка Garby + рамка Garby «старое дерево» для установки с трубкой

Porcelain antique bronze Dimbler + Garby Colonial socket + Venezia Toscana frame
Dimbler Porzellan Antikbronze + Steckdose Garby Colonial + Rahmen Venezia Toscana
Фарфор Dimbler «античная бронза» + розетка Garby Colonial + рамка Venezia Toscana

Gold porcelain Dimbler + Venezia Carré frame
Dimbler Porzellan vergoldet + Rahmen Venezia Carré
Золотистый фарфор Dimbler + рамка Venezia Carré

Combinable mechanisms with frames and accessories of Garby and Garby Colonial Collections and Venezia Collection frames.

Mechanismen kombinierbar mit den Rahmen und dem Zubehör der Kollektionen Garby und Garby Colonial und den Rahmen der Kollektion Venezia.

Механизмы сочетаются с рамками и аксессуарами коллекций Garby и Garby Colonial, а также с рамками коллекции Venezia.

Интернет-магазин "Электрика-Шоп"
www.electrica-shop.com.ua

Interior Design: Héctor Ruiz – Photograph: Benjamín Alcázar
Innenausstattung: Héctor Ruiz – Fotografie: Benjamín Alcázar
Дизайн интерьера: Héctor Ruiz – Фотографии: Benjamín Alcázar

Fontini

	Set Serie Серия	Code Code Код	Finish Finish Отделка	Packaging Verpackung Упаковка
One pole switch 10AX - 250V~ Einpoliger Unterbrecherschalter 10 AX - 250 V~ Однополюсный выключатель 10 AX - 250 В~	60	306	See finishes Siehe Finishs См. варианты отделки	ref. 2
Two-way switch 10AX - 250V~ Zweiwegschalter 10 AX - 250 V~ Двухпозиционный выключатель 10 AX - 250 В~	60	308		ref. 2
Crossing switch 10AX - 250V~ Kreuzschalter 10 AX - 250 V~ Перекрестный выключатель 10 AX - 250 В~	60	304		ref. 2
Two-pole switch 10AX - 250V~ Zweipoliger Unterbrecherschalter 10 AX - 250 V~ Двухполюсный выключатель 10 AX - 250 В~	60	314		ref. 2
Rocking Pushbutton 10A - 250V~ 24V DC* Drucktaster Rocking 10 A - 250 V~ - 24 V DC* Кулисная нажимная кнопка 10 А - 250 В ~ 24 В пост. тока*	60	312		ref. 2

1 Unit Einheit единица

	Set Serie Серия	Code Code Код	Finish Finish Отделка	Packaging Verpackung Упаковка
Pushbutton 10A -250 V ~ 24v DC* Drucktaster 10 A -250 V~ 24 V DC* Нажимная кнопка 10 А -250 В ~ 24 В пост. тока*	60	310	See finishes Siehe Finishs См. варианты отделки	ref. 2

(*)Dimmer with pulsation control, using the 37347000 / 37346000 accesories (electronic dimmer 900 / 500W) from the page 50, every pushbutton could be used as electronic dimmer.

(*) Tastregler, mit den Accessoires 37347000 / 37346000 (elektronischer Dimmer für 900 / 500 W) von Seite 50 wird jeder Drucktaster zu einem elektronischen Intensitätsregler.

(*) Регулятор нажимного типа: используя вспомогательные устройства 37347000 / 37346000 (электронные диммеры 900 / 500Вт) со стр. 50, можно превратить любой нажимный выключатель в электронный регулятор освещенности.

1 Unit Einheit единица

FINISH FINISH ОТДЕЛКА

Without cable inlet
Ohne Kabeldurchzug
Без выемки для кабеля

55. Golden
Gold
Золотой

56. Satin nickel-plated
Nickel satiniert
Глянцевый никелированный

57. Antique bronze
Antikbronze
Античная бронза

63. Golden
Gold
Золотой

64. Chrome
Verchromt
Хром

65. Antique bronze
Antikbronze
Античная бронза

With cable inlet
Mit Kabeldurchzug
С выемкой для кабеля

50. Golden
Gold
Золотой

51. Satin nickel-plated
Nickel satiniert
Глянцевый никелированный

53. Antique bronze
Antikbronze
Античная бронза

43. Golden
Gold
Золотой

44. Chrome
Verchromt
Хром

45. Antique bronze
Antikbronze
Античная бронза

Interior Design: Carmen Barasona – Photography: Benjamín Alcázar
Innenausstattung: Carmen Barasona – Fotografie: Benjamín Alcázar
Дизайн интерьера: Carmen Barasona – Фотографии: Benjamín Alcázar

Surface installation decorative systems
Dekorative Systeme für Überputzinstallationen
Декоративные системы для наружной установки

Interior Design: Antioquia / Belén Lopez – Photography: Benjamín Alcázar
Innenausstattung: Antioquia / Belén Lopez – Fotografie: Benjamín Alcázar
Дизайн интерьера: Antioquia / Belén Lopez – Фотографии: Benjamín Alcázar

Fontini launches a wide range of surface installation systems for any decorative style. From intertwined cable and insulators installations for country atmospheres, up to metallic tubes and boxes for industrial loft atmospheres.

Fontini präsentiert ein breites Angebot an Systemen für Überputzinstallationen für jeden Dekorationsstil. Von der Installation von umflochtenen Kabeln und Isolationen für rustikale Umgebungen bis zu Installationen mit Rohren und Metallgehäusen für industrielle Umgebungen wie Lofts.

Компания Fontini представляет широкий ассортимент новых систем наружной установки для любого декоративного стиля. От витого провода и изоляционных систем для сельских интерьеров до металлических трубок и коробов для помещений в стиле промышленных лофтов.

Интернет-магазин "Электрика-Шоп"
www.electrica-shop.com.ua

		Set Serie Серия	Code Code Код	Finish Finish Отделка	Packaging Verpackung Упаковка
	Intertwined PVC wire 750 V with cotton coating Leiter PVC 750 V mit Baumwolle umflochten Витой провод из ПВХ 750 В в хлопчатобумажной оболочке	2x1 mm 2x1,5 mm 2x2,5 mm 3x1 mm 3x1,5 mm	30 30 30 30 30	970 976 977 978 979	05 White Weiß Белый	ref. 2
	Intertwined pvc wire 750 V with mineral fireproof coating Leiter PVC mineralbeschichtet, feuerfest, 750 V, geflochten Витой провод из ПВХ 750 В с покрытием из огнестойкого минераль- ного материала	2x1,5 mm 2x2,5 mm 3x1,5 mm 3x2,5 mm 4x1,5 mm	30 30 30 30 30	971 972 974 975 980*	05 White Weiß Белый 03 Brown Braun Коричневый	ref. 2
	Porcelain connection box for cable or tube Ø 16,20 mm. External size: Ø 72 mm (includes wall plugs and screws for assembly). Anschlussdose aus Porzellan, klein, für Kabel oder Rohr Ø 16,20 mm. Außenmaß Ø 72 mm (einschließlich Dübel und Schrauben für Wandmontage). Фарфоровая соединительная коробка для кабеля или трубы Ø 16,20 мм. Наружный размер: Ø 72 мм (в комплекте дюбели и винты для установки).		30	399	17	ref. 2
	Porcelain connection box for cable or tube Ø 16,20 and 25 mm. External size: Ø 116 x 56mm (includes wall plugs and screws for assembly). Anschlussdose aus Porzellan für Kabel oder Rohr Ø 16,20 und 25 mm. Außenmaß Ø 116 x 56 mm (einschließlich Dübel und Schrauben für Wandmontage). Фарфоровая соединительная коробка для кабеля или трубы Ø 16,20 и 25 мм. Наружный размер: Ø 116 x 56 мм (в комплекте дюбели и винты для установки).		30	401	17	ref. 2

Fontini recommends checking the electrical regulations of your country before installing intertwined cable. Fixed installations may not be allowed using the cable without an extra protection,

Fontini empfiehlt, vor der Installation von geflochtenen Kabeln die in Ihrem Land geltenden Bestimmungen für elektrische Installationen zu prüfen. Die feste Installation ist unter Umständen ohne einen zusätzlichen Schutz nicht erlaubt.

Компания Fontini рекомендует перед началом установки витого кабеля уточнить действующие в вашей стране правила электробезопасности. Стационарная установка может быть разрешена только при использовании кабеля с дополнительной защитой.

Rolls 50 m Rollen 50 m Бухты 50 м
*980 Rolls 25 m *980 Rollen 25 m *980 Бухты 25 м

1 Unit Einheit единица

1 Unit Einheit единица

	Set Serie Серия	Code Code Код	Finish Finish Отделка	Packaging Verpackung Упаковка
	30	913	05	ref. 0 ref. 2
Cable insulator white for interwined cables size ø19x20 mm height Isolation weiß, für geflochtenes Kabel Maße ø19 x 20 mm Höhe Белый кабельный изолятор для витого кабеля размер ø19x20 мм (высота)				
White porcelain cable insulator for interwined cable size ø19x20 mm height Isolation weiß aus Porzellan für geflochtenes Kabel, Maß ø19 x 20 mm Höhe Белый фарфоровый кабельный изолятор для витого кабеля, размер ø19x20 мм (высота)	30	913	17	
				ref. 0 - 25 Units Einheiten единиц ref. 2 - 5 Units Einheiten единиц
	30	913	03	ref. 0 ref. 2
Cable insulator brown for interwined cables size ø19x20 mm height Isolation braun, für geflochtenes Kabel Maße ø19 x 20 mm Höhe Коричневый кабельный изолятор для витого кабеля размер ø19x20 мм (высота)				
Brown porcelain cable insulator for interwined cable size ø19x20 mm height Isolation braun aus Porzellan für geflochtenes Kabel, Maß ø19 x 20 mm Höhe Коричневый фарфоровый кабельный изолятор для витого кабеля, размер ø19x20 мм (высота)	30	913	47	
				ref. 0 - 25 Units Einheiten единиц ref. 2 - 5 Units Einheiten единиц
	30	938	05 03	ref. 2
Wall-Passing Cap (For tubes of 16 mm) Size ø26x19 mm Tülle für Wanddurchführung (für 16-mm-Rohr) Maße ø 26 x 19 mm Втулка для сквозного отверстия в стене (для труб 16 мм) Размер ø26x19 мм				
				2 Units Einheiten единиц

Use of the wall-passing cap
Anwendung der Tülle zur Wandurchführung
Использование втулок для сквозных отверстий в стене

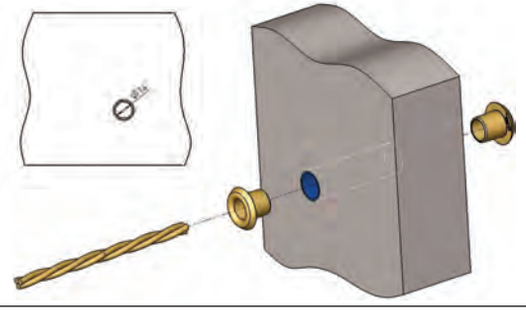

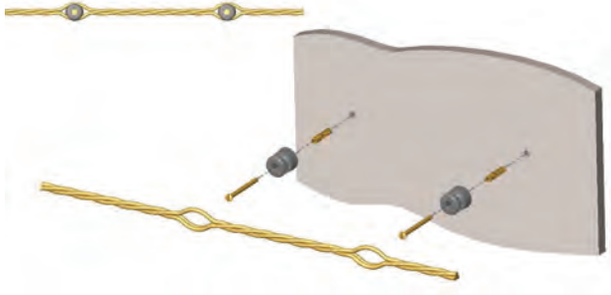

Installation of intertwined cable with insulators
Installation von geflochtenem Kabel mit Isolatoren
Установка витого кабеля с изоляцией

	Set Serie Серия	Code Code Код	Finish Finish Отделка	Packaging Verpackung Упаковка	
	30	399	22	ref. 2	Screws included for fixing mechanism on wood base Einschließlich Schrauben zum Befestigen des Mechanismus am Sockel В комплект входят шурупы для крепления механизма к деревянному основанию 1 Unit Einheit единица
Aged metallic connection box for cable or tube Ø 16.20 mm. External size: Ø 72 mm (includes wall plugs and screws for installation). Anschlussdose aus gealtertem Metall, klein, für Kabel oder Rohr Ø 16,20 mm. Außenmaß Ø 72 mm (einschließlich Dübel und Schrauben für Wandmontage). Соединительная коробка “старый металл” для кабелей и труб Ø16,20 мм. Наружный размер: Ø72 мм (в комплекте дюбели и винты для установки).					
	30	401	22	ref. 2	Screws included for fixing mechanism-wood base and wood base on fitting box Einschließlich Schrauben zum Befestigen des Mechanismus am Sockel und des Sockels am Unterputzgehäuse В комплект входят шурупы для крепления механизма к деревянному основанию и деревянного основания к установочному коробу 1 Unit Einheit единица
Aged metallic connection box for cable or tube Ø 16.20 and 25 mm. External size: Ø 108 x 52 mm (includes wall plugs and screws for installation). Anschlussdose aus gealtertem Metall, für Kabel oder Rohr Ø 16,20 und 25 mm. Außenmaß Ø 108 x 52 mm (einschließlich Dübel und Schrauben für Wandmontage). Соединительная коробка “старый металл” для кабелей и труб Ø16,20 и 25 мм. Наружный размер: Ø108 x 52 мм (в комплекте дюбели и винты для установки).					
	30	402	22	ref. 2	1 Unit Einheit единица
Rectangular aged metallic connection box 175x125x50 mm Anschlussdose, rechteckig, gealtertes Metall 175 x 125 x 50 mm Прямоугольная соединительная коробка “старый металл” 175x125x50 мм					

Интернет-магазин "Электрика-Шоп"
www.electrica-shop.com.ua

	Set Serie Серия	Code Code Код	Finish Finish Отделка	Packaging Verpackung Упаковка	
Metallic tube with for surface installation Ø16mm Metallrohr für Überputzinstallation Ø 16 mm Металлическая труба для наружной установки Ø16 мм	30	016	22	ref. 2	
Metallic tube with for surface installation Ø20mm Metallrohr für Überputzinstallation Ø 20 mm Металлическая труба для наружной установки Ø20 мм	30	020	22		
Metallic tube with for surface installation Ø25mm Metallrohr für Überputzinstallation Ø 25 mm Металлическая труба для наружной установки Ø25 мм	30	025	22		Pack: 4 tubes x 3m (total 12mts) Pack: 4 Rohre x 3 m (insgesamt 12 m) Упаковка: 4 трубы x 3 м (общая длина 12 м)
Fixing clip for Ø16mm tubes (includes wall plugs and screws for assembly) Befestigungsbügel für Rohr Ø 16 mm (einschließlich Dübel und Schrauben für Wandmontage). Крепежный хомут для труб Ø16 мм (в комплекте дюбели и винты для установки)	30	716	03	ref. 2	
Fixing clip for Ø20mm tubes (includes wall plugs and screws for assembly) Befestigungsbügel für Rohr Ø 20 mm (einschließlich Dübel und Schrauben für Wandmontage). Крепежный хомут для труб Ø20 мм (в комплекте дюбели и винты для установки)	30	720	03		
Fixing clip for Ø25mm tubes (includes wall plugs and screws for assembly) Befestigungsbügel für Rohr Ø 25 mm (einschließlich Dübel und Schrauben für Wandmontage). Крепежный хомут для труб Ø25 мм (в комплекте дюбели и винты для установки)	30	725	03		25 Units Einheiten единиц
Fixing clamp for Ø16mm tubes (includes wall plugs and screws for assembly) Rohrschelle Ø 16 mm (einschließlich Dübel und Schrauben für Wandmontage). Крепежный зажим для труб Ø16 мм (в комплекте дюбели и винты для установки)	30	816	03	ref. 2	
Fixing clamp for Ø20mm tubes (includes wall plugs and screws for assembly) Rohrschelle Ø 20 mm (einschließlich Dübel und Schrauben für Wandmontage). Крепежный зажим для труб Ø20 мм (в комплекте дюбели и винты для установки)	30	820	03		
Fixing clamp for Ø25mm tubes (includes wall plugs and screws for assembly) Rohrschelle Ø 25 mm (einschließlich Dübel und Schrauben für Wandmontage). Крепежный зажим для труб Ø25 мм (в комплекте дюбели и винты для установки)	30	825	03		25 Units Einheiten единиц
Coupling for Ø16mm tubes Verbindungsmuffe für Rohre Ø 16 mm Муфта для труб Ø16 мм	30	516	22	ref. 2	
Coupling for Ø20mm tubes Verbindungsmuffe für Rohre Ø 20 mm Муфта для труб Ø20 мм	30	520	22		
Coupling for Ø25mm tubes Verbindungsmuffe für Rohre Ø 25 mm Муфта для труб Ø25 мм	30	525	22		10 Units Einheiten единиц 10 Units Einheiten единиц 5 Units Einheiten единиц

FINISH FINISH ОТДЕЛКА

22.
Aged metal
Metall gealtert
Старый металл

03.
Brown
Braun
Коричневый

Интернет-магазин "Электрика-Шоп"
www.electrica-shop.com.ua

	Set Serie Серия	Code Code Код	Finish Finish Отделка	Packaging Verpackung Упаковка
Inspection elbow for Ø16mm tube Bogen mit Rohröffnung Ø 16 mm Угловой патрубок со смотровым окном для труб Ø16 мм	30	116	22	ref. 2
Inspection elbow for Ø20mm tube Bogen mit Rohröffnung Ø 20 mm Угловой патрубок со смотровым окном для труб Ø20 мм	30	120	22	
Inspection elbow for Ø25mm tube Bogen mit Rohröffnung Ø 25 mm Угловой патрубок со смотровым окном для труб Ø25 мм	30	125	22	
				1 Unit Einheit единица
90º bend for tube Ø16mm Bogen 90º für Rohr Ø 16 mm Угловая секция 90º для труб Ø16 мм	30	416	22	ref. 2
90º bend for tube Ø20mm Bogen 90º für Rohr Ø 20 mm Угловая секция 90º для труб Ø20 мм	30	420	22	
90º bend for tube Ø25mm Bogen 90º für Rohr Ø 25 mm Угловая секция 90º для труб Ø25 мм	30	425	22	
				1 Unit Einheit единица
Inspection Tee for Ø16mm tube T-Stück mit Rohröffnung Ø 16 mm Тройник со смотровым окном для труб Ø16 мм	30	616	22	ref. 2
Inspection Tee for Ø20mm tube T-Stück mit Rohröffnung Ø 20 mm Тройник со смотровым окном для труб Ø20 мм	30	620	22	
Inspection Tee for Ø25mm tube T-Stück mit Rohröffnung Ø25 mm Тройник со смотровым окном для труб Ø25 мм	30	625	22	
				1 Unit Einheit единица
Dimbler adaptor for tube Garby wood frame Adapter Dimbler für Rohrsockel Garby Трубный адаптер Dimbler для деревянных рамок Garby	60	952	03	ref. 2
				6 Units Einheiten единиц

FINISH FINISH ОТДЕЛКА

22.
Aged metal
Metall gealtert
Старый металл

03.
Brown
Braun
Коричневый

		Set Serie Серия	Code Code Код	Finish Finish Отделка	Packaging Verpackung Упаковка	
	Wood frame for tube or cable installation for 1 element. Ø100 x 28 mm. Horizontal or vertical installation (includes wall plugs and screws for assembly). Holzsockel aus Buche für die Installation mit Rohr oder geflochtenem Kabel für 1 Element. Ø 100 x 28 mm. Horizontale oder vertikale Installation (einschließlich Dübel und Schrauben für Wandmontage). Одноместная деревянная рамка для установки труб или кабелей. Ø100 x 28 мм. Горизонтальная или вертикальная установка (в комплекте дюбели и винты для установки).	30 30	821 841	See finishes Siehe Finishs См. варианты отделки	ref. 2	1 Unit Einheit единица
	Wood frame for tube or cable installation for 2 elements. Ø183 x 100 mm. Vertical installation (includes wall plugs and screws for assembly). Holzsockel aus Buche für die Installation mit Rohr oder geflochtenem Kabel für 2 Elemente. Ø183 x 100 mm. Vertikale Installation (einschließlich Dübel und Schrauben für Wandmontage). Двухместная деревянная рамка для установки труб или кабелей. Ø183 x 100 мм. Вертикальная установка (в комплекте дюбели и винты для установки). 1 vertical installation hole / 1 Eingangsöffnung für vertikale Installation /1 входное отверстие для вертикальной установки. 2 vertical installation hole / 2 Eingangsöffnung für vertikale Installation /2 входное отверстие для вертикальной установки.	30 30	822 842	See finishes Siehe Finishs См. варианты отделки	ref. 2	1 Unit Einheit единица
	Wood frame for tube or cable installation for 2 elements. Ø183 x 100 mm. Horizontal installation (includes wall plugs and screws for assembly). Holzsockel aus Buche für die Installation mit Rohr oder geflochtenem Kabel für 2 Elemente. Ø183 x 100 mm. Horizontale Installation (einschließlich Dübel und Schrauben für Wandmontage). Двухместная деревянная рамка для установки труб или кабелей. Ø183 x 100 мм. Горизонтальная установка (в комплекте дюбели и винты для установки). 1 horizontal installation hole / 1 Eingangsöffnung für horizontale Installation /1 входное отверстие для горизонтальной установки. 2 horizontal installation hole / 2 Eingangsöffnung für horizontale Installation /2 входное отверстие для горизонтальной установки.	30 30	832 852	See finishes Siehe Finishs См. варианты отделки	ref. 2	1 Unit Einheit единица
	Wood frame for tube or cable installation for 3 elements. Ø255 x 100 mm. Vertical installation (includes wall plugs and screws for assembly). Holzsockel aus Buche für die Installation mit Rohr oder geflochtenem Kabel für 3 Elemente. Ø255 x 100 mm. Vertikale Installation (einschließlich Dübel und Schrauben für Wandmontage). Трехместная деревянная рамка для установки труб или кабелей. Ø255 x 100 мм. Вертикальная установка (в комплекте дюбели и винты для установки) . 1 vertical installation hole / 1 Eingangsöffnung für vertikale Installation /1 входное отверстие для вертикальной установки. 2 vertical installation hole / 2 Eingangsöffnung für vertikale Installation /2 входное отверстие для вертикальной установки.	30 30	823 843	See finishes Siehe Finishs См. варианты отделки	ref. 2	1 Unit Einheit единица
	Wood frame for tube or cable installation for 3 elements. Ø255 x 100 mm. Horizontal installation (includes wall plugs and screws for assembly). Holzsockel aus Buche für die Installation mit Rohr oder geflochtenem Kabel für 3 Elemente. Ø255 x 100 mm. Horizontale Installation (einschließlich Dübel und Schrauben für Wandmontage). Трехместная деревянная рамка для установки труб или кабелей. Ø255 x 100 мм. Горизонтальная установка (в комплекте дюбели и винты для установки). 1 horizontal installation hole / 1 Eingangsöffnung für horizontale Installation /1 входное отверстие для горизонтальной установки. 2 horizontal installation hole / 2 Eingangsöffnung für horizontale Installation /2 входное отверстие для горизонтальной установки.	30 30	833 853	See finishes Siehe Finishs См. варианты отделки	ref. 2	4 Elements frames available, contact us. Rahmen für 4 Elemente auf Anfrage lieferbar. Имеются в наличии 4-местные рамки, за информацией обращайтесь, пожалуйста, к нам. Possible custom-made finishes with natural wood frames. Kundenspezifisches Finish der Rahmen in Naturholz möglich. Возможно использование покрытия по заказу покупателя с рамками из натурального дерева. 1 Unit Einheit единица

FINISH FINISH ОТДЕЛКА

00.
Natural
Natur
Натуральный

19.
Honey
Honig
Мёд

21.
Old wood
Gealtert
Старое дерево

	Set Serie Серия	Code Code Код	Finish Finish Отделка	Packaging Verpackung Упаковка	
	30	007	03	ref. 2	See installation instructions at page 99. Siehe Montageschaubild auf Seite 99. См. инструкции по установке на стр. 99.
Adaptor for tube Ø20 mm installation in wood frame Adapter für Rohrinstallation Ø 20 mm auf Holzsockel Адаптер для труб Ø20 мм, устанавливаемых в деревянную рамку					1 Unit Einheit единица
	30	001	22	ref. 2	
Aged metal paint repair spray 200ml Reparaturfarbspray für gealtertes Metall 200 ml Спрей для подкраски, “старый металл”, 200 мл					1 Unit Einheit единица

Интернет-магазин "Электрика-Шоп"
www.electrica-shop.com.ua

Interior Design: Carmen Barasona – Photography: Benjamín Alcázar
Innenausstattung: Carmen Barasona – Fotografie: Benjamín Alcázar
Дизайн интерьера: Carmen Barasona – Фотографии: Benjamín Alcázar

	Set Serie Серия	Code Code Код	Finish Finish Отделка	Packaging Verpackung Упаковка	
	37	401	51 Satin nickel-plated Nickel satiniert Глянцевый никелиро-ванный	ref. 2	1 Unit Einheit единица

F-37 1 element surface box 86x86x40mm
Anschlussdose Überputz F-37 1 Element 86 x 86 x 40 mm
F-37 Одноместная наружная коробка 86x86x40 мм

	Set Serie Серия	Code Code Код	Finish Finish Отделка	Packaging Verpackung Упаковка	
	37	402	51 Satin nickel-plated Nickel satiniert Глянцевый никелиро-ванный	ref. 2	1 Unit Einheit единица
	37	405	51 Satin nickel-plated Nickel satiniert Глянцевый никелиро-ванный		

F-37 2 elements surface box for vertical installation 86x160x40mm
Anschlussdose Überputz vertikale Installation F-37 2 Elemente 86 x 160 x 40 mm
F-37 Двухместная наружная коробка для вертикальной установки 86x160x40 мм

F-37 2 elements surface box for horizontal installation 86x160x40mm
Anschlussdose Überputz horizontale Installation F-37 2 Elemente 86 x 160 x 40 mm
F-37 Двухместная наружная коробка для горизонтальной установки 86x160x40 мм

	Set Serie Серия	Code Code Код	Finish Finish Отделка	Packaging Verpackung Упаковка	
	37	403	51 Satin nickel-plated Nickel satiniert Глянцевый никелиро-ванный	ref. 2	1 Unit Einheit единица
	37	406	51 Satin nickel-plated Nickel satiniert Глянцевый никелиро-ванный		

F-37 3 elements surface box for vertical installation 86x230x40mm
Anschlussdose Überputz vertikale Installation F-37 3 Elemente 86 x 230 x 40 mm
F-37 Трехместная наружная коробка для вертикальной установки 86x230x40 мм

F-37 3 elements surface box for horizontal installation 86x230x40mm
Anschlussdose Überputz horizontale Installation F-37 3 Elemente 86 x 230 x 40 mm
F-37 Трехместная наружная коробка для горизонтальной установки 86x230x40 мм

Интернет-магазин "Электрика-Шоп"
www.electrica-shop.com.ua

		Set Serie Серия	Code Code Код	Finish Finish Отделка	Packaging Verpackung Упаковка	
	F-37 1 element wall connection box 86x86x40mm Anschlussdose F-37 1 Element 86 x 86 x 40 mm F-37 Одноместная настенная соединительная коробка 86x86x40 мм	37	400	51 Satin nickel-plated Nickel satiniert Глянцевый никелиро-ванный	ref. 2	1 Unit Einheit единица
	F-37 2 elements wall connection box 86x160x40mm Anschlussdose F-37 2 Elemente 86 x 160 x 40 mm F-37 Двухместная настенная соединительная коробка 86x160x40 мм	37	399	51 Satin nickel-plated Nickel satiniert Глянцевый никелиро-ванный	ref. 2	1 Unit Einheit единица
	Rectangular wall connection box 175x125x50 mm Anschlussdose rechteckig 175 x 125 x 50 mm Прямоугольная настенная соединительная коробка 175x125x50 мм	30	402	51 Satin nickel-plated Nickel satiniert Глянцевый никелиро-ванный	ref. 2	1 Unit Einheit единица

	Set Serie Серия	Code Code Код	Finish Finish Отделка	Packaging Verpackung Упаковка
Venezia & Garby Colonial 2 elements aged metal surface box for horizontal installation Anschlussdose Überputz 2 Elemente Venezia und Garby Colonial, Metall gealtert für horizontale Installation Двухместная наружная коробка Venezia и Garby Colonial "старый металл" для горизонтальной установки	35	408	22 Aged metal Metall gealtert Старый металл	ref. 2
Venezia & Garby Colonial 2 elements aged metal surface box for vertical installation Anschlussdose Überputz 2 Elemente Venezia und Garby Colonial, Metall gealtert für vertikale Installation Двухместная наружная коробка Venezia и Garby Colonial «старый металл» для вертикальной установки	35	409	22 Aged metal Metall gealtert Старый металл	
				1 Unit Einheit единица
Venezia & Garby Colonial 2 elements nickel-plated surface box for horizontal installation Anschlussdose Überputz 2 Elemente Venezia und Garby Colonial, Nickel satiniert für horizontale Installation Двухместная никелированная наружная коробка Venezia и Garby Colonial для горизонтальной установки	35	408	51 Satin nickel-plated Nickel satiniert Глянцевый никелированный	ref. 2
Venezia & Garby Colonial 2 elements nickel-plated surface box for vertical installation Anschlussdose Überputz 2 Elemente Venezia und Garby Colonial, Nickel satiniert für vertikale Installation Двухместная никелированная наружная коробка Venezia и Garby Colonial для вертикальной установки	35	409	51 Satin nickel-plated Nickel satiniert Глянцевый никелированный	
				1 Unit Einheit единица

Two elements metallic boxes to install Rocking and Rotary Venezia and Garby Colonial mechanisms and accessories.
Photo: Aged metal Box + Porcelain Garby Colonial switches.

Anschlussdosen Metall für zwei Elemente für die Installation von Mechanismen und Accessoires Venezia Rocking & Rotary und Garby Colonial.
Foto: Anschlussdose Metall gealtert + Porzellanschalter Garby Colonial.

Двухместные металлические коробки для установки кулисных и поворотных механизмов и аксессуаров серий Venezia и Garby Colonial.
На фото: коробка «старый металл» + фарфоровые выключатели Garby Colonial.

Интернет-магазин "Электрика-Шоп"
www.electrica-shop.com.ua

Interior Design: Carmen Barasona
Innenausstattung: Carmen Barasona
Дизайн интерьера: Carmen Barasona

Interior Design: Salvador Fresneda – Photography: Jordi Canosa
Innenausstattung: Salvador Fresneda – Fotografie: Jordi Canosa
Дизайн интерьера: Salvador Fresneda – Фотографии: Jordi Canosa

COMPLEMENTS ACCESSOIRES *ДОПОЛНИТЕЛЬНЫЕ ТОВАРЫ*

Интернет-магазин "Электрика-Шоп"
www.electrica-shop.com.ua

		Set Serie Серия	Code Code Код	Finish Finish Отделка	Packaging Verpackung Упаковка	
	Oak wood and brass retro door bell with batteries (not included) Retro-Klingel aus Eichenholz mit Messingglocke, batteriebetrieben (Batterien nicht enthalten) Дверной звонок "ретро" из дуба и желтой меди, на батареях (приобретаются дополнительно)	30	680	15 Oak Eiche Дуб	ref. 2	
	Oak wood and brass retro door bell (with transformer for 230 V) Retro-Klingel aus Eichenholz mit Messingglocke (mit 230-V-Transformator) Дверной звонок "ретро" из дуба и желтой меди (с трансформатором на 230 В)	30	681	15 Oak Eiche Дуб		1 Unit Einheit единица
	Pushbutton 1A-250 V with chain and knob Drucktaster 1 A - 250 V mit Kettenzug und Metallknopf Нажимная кнопка 1 А-250 В с цепочкой и ручкой	30	330	02 Black Schwarz Черный	ref. 2	1 Unit Einheit единица
	Pushbutton switch 10A - 250V~ Klingeltaster 10 A - 250 V~ Кнопочный выключатель 10 А - 250 В~	14	310	50 Golden Gold Золотой 51 Nickel-plated Vernickelt Никелированный	ref. 2	1 Unit Einheit единица
	Pushbutton switch 10A - 250V~ Klingeltaster 10 A - 250 V~ Кнопочный выключатель 10 А - 250 В~	14	010	02 Black Schwarz Черный 50 Golden Gold Золотой 51 Nickel-plated Vernickelt Никелированный	ref. 2	25 Units Einheiten единиц
	Dimmer power 500W (for incandescence & halogen bulbs) Leistungsregler 500 W (Glüh- und Halogenlampen) Регулятор освещенности 500Вт (для обычных ламп накаливания и галогенных ламп)	37	346	00	ref. 0	
	Dimmer power 900W (for incandescence & halogen bulbs) Leistungsregler 900 W (Glüh- und Halogenlampen) Регулятор освещенности 900Вт (для обычных ламп накаливания и галогенных ламп)	37	347	00	ref. 0	1 Unit Einheit единица

Интернет-магазин "Электрика-Шоп"
www.electrica-shop.com.ua

	Set Serie Серия	Code Code Код	Finish Finish Отделка	Packaging Verpackung Упаковка	
	14	011	17 Porcelain Porzellan Фарфор	ref. 2	For fitting in universal box Unterputzmontage in Universaldose Для установки в универсальную коробку 1 Unit Einheit единица
Pushbutton switch 10A - 250V~ - 24V DC with metallic chassis Klingeltaster Porzellan 10 A - 250 V~24 V DC mit Metallrahmen Кнопочный выключатель 10 А - 250 В~ - 24 В пост. тока с металлическим каркасом					
	14	011	30 Gold/White Gold/Weiß Золотистый/белый	ref. 2	For fitting in universal box Unterputzmontage in Universaldose Для установки в универсальную коробку 1 Unit Einheit единица
Porcelain pushbutton with golden decor 10A - 250V~ 24V DC with metallic chassis Drucktaster Porzellan mit Goldverzierung 10 A - 250 V~24 V DC mit Metallrahmen Фарфоровая нажимная кнопка с золотым декором 10 А - 250 В~ 24 В пост. тока, с металлическим каркасом					
	14	013	00 Natural Beech Buche natur Натуральный бук 20 Beech Walnut Colored Buche gefärbt Nussbaum Бук/орех цветной	ref. 2	For fitting in universal box Unterputzmontage in Universaldose Для установки в универсальную коробку 1 Unit Einheit единица
Wood pushbutton 10A - 24V DC with metallic chassis 110x85 mm 28 depth Klingeltaster Holz 10 A - 24 V DC mit Metallrahmen, 110 x 85 mm 28 Tiefe Деревянная нажимная кнопка 10 А - 24 В пост. тока с металлическим каркасом 110x85 мм 28 (глубина)					
	14	014	00 Natural Beech Buche natur Натуральный бук 20 Beech Walnut Colored Buche gefärbt Nussbaum Бук/орех цветной	ref. 2	Possible custom-made finishes with natural wood frames Kundenspezifisches Finish der Rahmen in Naturholz möglich Возможно использование покрытия по индивидуальному заказу покупателя с рамками из натурального дерева See installation instructions at page 103. Siehe Montageschaubild auf Seite 103. См. инструкции по установке на стр. 103. For fitting in universal box Unterputzmontage in Universaldose Для установки в универсальную коробку 1 Unit Einheit единица
Wood pushbutton 10A - 24V DC ø 98 mm with metallic chassis Klingeltaster Holz 10 A - 24 V DC ø 98 mm mit Metallrahmen Деревянная нажимная кнопка 10 А - 24 В пост. тока ø98 мм с металлическим каркасом					

Интернет-магазин "Электрика-Шоп"
www.electrica-shop.com.ua

	Code Code Код	Finish Finish Отделка		Code Code Код	Finish Finish Отделка		Code Code Код	Finish Finish Отделка
	35 · 928 · 212	Old wood Holz gealtert Старое дерево For Garby, Garby Colonial and Venezia Collections		35 · 928 · 002	Natural wood Naturholz Натуральное дерево For Garby, Garby Colonial and Venezia Collection		35 · 928 · 192	Honey colour wood Holz Honigfarbe Дерево цвета "мёд" For Garby, Garby Colonial and Venezia Collections
	35 · 928 · 302	Gold-plated brass Messing vergoldet Золочёная медь For Garby, Garby Colonial and Venezia Collections		35 · 928 · 512	Nickel-plated brass Messing vernickelt Никелированная медь For Garby, Garby Colonial and Venezia Collections		35 · 928 · 592	Antique bronze brass Messing Antikbronze Медь "античная бронза" For Garby, Garby Colonial and Venezia Collections
	37 · 928 · 252	Stainless steel Edelstahl Нержавеющая сталь For F37 and Venezia Collections		37 · 928 · 302	Golden brass Messing vergoldet Золотистая медь For F37 and Venezia Collections		37 · 928 · 592	Antique bronze brass Messing Antikbronze Медь "античная бронза" For F37 and Venezia Collections
	35 · 928 · 172	Porcelain Porzellan Фарфор For Garby, Garby Colonial and Venezia Collections		35 · 928 · 272	Black porcelain Porzellan schwarz Черный фарфор For Garby, Garby Colonial and Venezia Collections			
	35 · 930 · 172	Porcelain retro key Porzellan Retro Фарфоровый выключатель "ретро" For Garby, Garby Colonial and Venezia Collections		35 · 930 · 272	Black porcelain retro key Porzellan schwarz Retro Выключатель "ретро" из черного фарфора For Garby, Garby Colonial and Venezia Collections			

Интернет-магазин "Электрика-Шоп"
www.electrica-shop.com.ua

	Code Code Код	Finish Finish Отделка		Code Code Код	Finish Finish Отделка		Code Code Код	Finish Finish Отделка
	35 · 929 · 302	Gold-plated brass Messing vergoldet Золочёная медь For Venezia Rotary Collection		35 · 929 · 512	Nickel-plated brass Messing vernickelt Никелированная медь For Venezia Rotary Collection		35 · 929 · 592	Antique bronze brass Messing Antikbronze Медь "античная бронза" For Venezia Rotary Collection
	67 · 929 ·302	Gold-plated brass Messing vergoldet Золочёная медь For F37 and Venezia Rocking Collections		67 · 929 ·262	Chrome-plated brass Messing verchromt Хромированная медь For F37 and Venezia Rocking Collections		67 · 929 ·592	Antique bronze brass Messing Antikbronze Медь "античная бронза" For F37 and Venezia Rocking Collections
	65 · 929 · 302	Gold-plated brass Messing vergoldet Золочёная медь For Venezia Rocking Collection		65 · 929 ·262	Chrome-plated brass Messing verchromt Хромированная медь For Venezia Rocking Collection		65 · 929 · 592	Antique bronze brass Messing Antikbronze Медь «античная бронза» For Venezia Rocking Collection

Интернет-магазин "Электрика-Шоп"
www.electrica-shop.com.ua

SOUND AUDIO *ЗВУК*

Интернет-магазин "Электрика-Шоп"
www.electrica-shop.com.ua

		Set Serie Серия	Code Code Код	Finish Finish Отделка	Packaging Verpackung Упаковка	
	Sound central for 1 channel Low impedance stereo input from 1V to 20V Self-controlled stereo output Switch to connect/disconnect speakers Power 220V/40VA Fuses of automatic rearm Power supply for 12 digital controls Amplifier for 15 analogue controls	95	946	05	ref. 2	1-Kanal-Audiozentrale Stereosignaleingang mit geringer Impedanz von 1 V bis 20 V Autom. gesteuerter Stereoausgang Fernsteuerung zum Trennen von externen Quellen Schalter zum Verbinden und Trennen von Lautsprechern Stromversorgung 220 V/40 VA Automatische Sicherung Netzteil für 12 digitale Schaltungen Verstärker für 15 analoge Schaltungen Аудиосистема для 1 канала Стереовход с низким полным сопротивлением от 1 до 20 вольт Стереовыход с автоматическим управлением Переключатель для подключения/отключения динамиков Питание 220 В/40 В-А Предохранители для автоматического повторного включения Питание для 12 цифровых регулировок Усилитель для 15 аналоговых регулировок 1 Unit Einheit единица
	Sound central for 1 channel with FM tuner Same features than ref. 95.946.. FM tuner included Switch between music source/FM tuner 1-Kanal-Audiozentrale mit FM-Empfänger Gleiche Eigenschaften wie Art.-Nr. 95.946.. Intergrierter FM-Empfänger Umschalter Musikquelle / FM-Empfänger Аудиосистема для 1 канала с FM-тюнером Характеристики такие же, как для поз. 95.946.. FM-тюнер входит в комплект поставки Переключение между музыкальным центром/FM-тюнером	95	947	05	ref. 2	1 Unit Einheit единица
	Frontal frame for sound central Frontabdeckung für Audiozentrale Передняя рамка для аудиосистемы	95	802	05	ref. 2	1 Unit Einheit единица
	Box for surface installation Dose für Überputzinstallation Коробка для наружной установки	95	910	05	ref. 2	1 Unit Einheit единица

Интернет-магазин "Электрика-Шоп"
www.electrica-shop.com.ua

TECHNICAL INFORMATION TECHNISCHE DATEN *ТЕХНИЧЕСКАЯ ИНФОРМАЦИЯ*

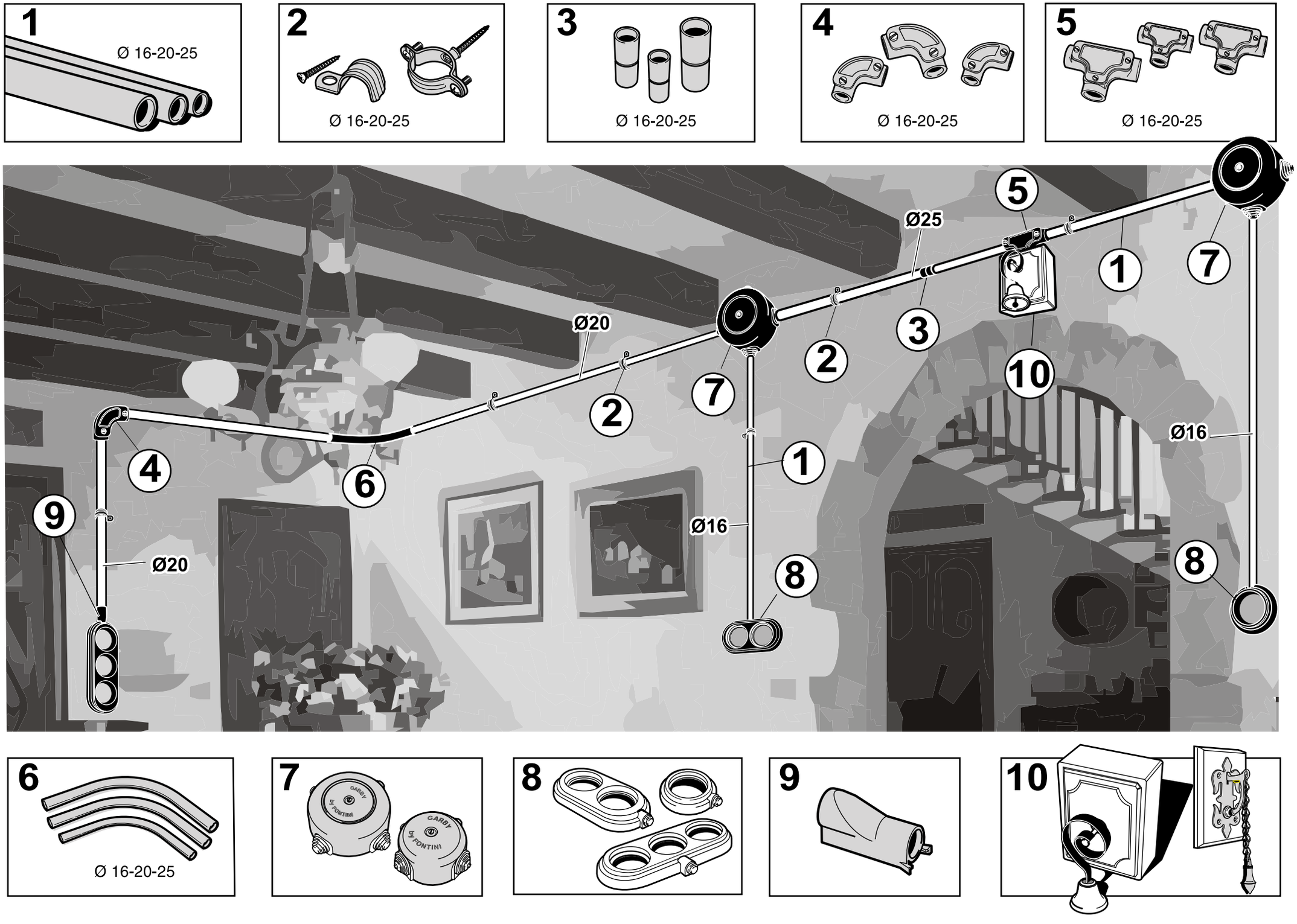
1
Ø 16-20-25
2
Ø 16-20-25
3
Ø 16-20-25
4
Ø 16-20-25
5
Ø 16-20-25
Ø25
Ø20
Ø16
Ø16
Ø20
1
2
3
4
5
6
7
8
9
10
6
Ø 16-20-25
7
8
9
10

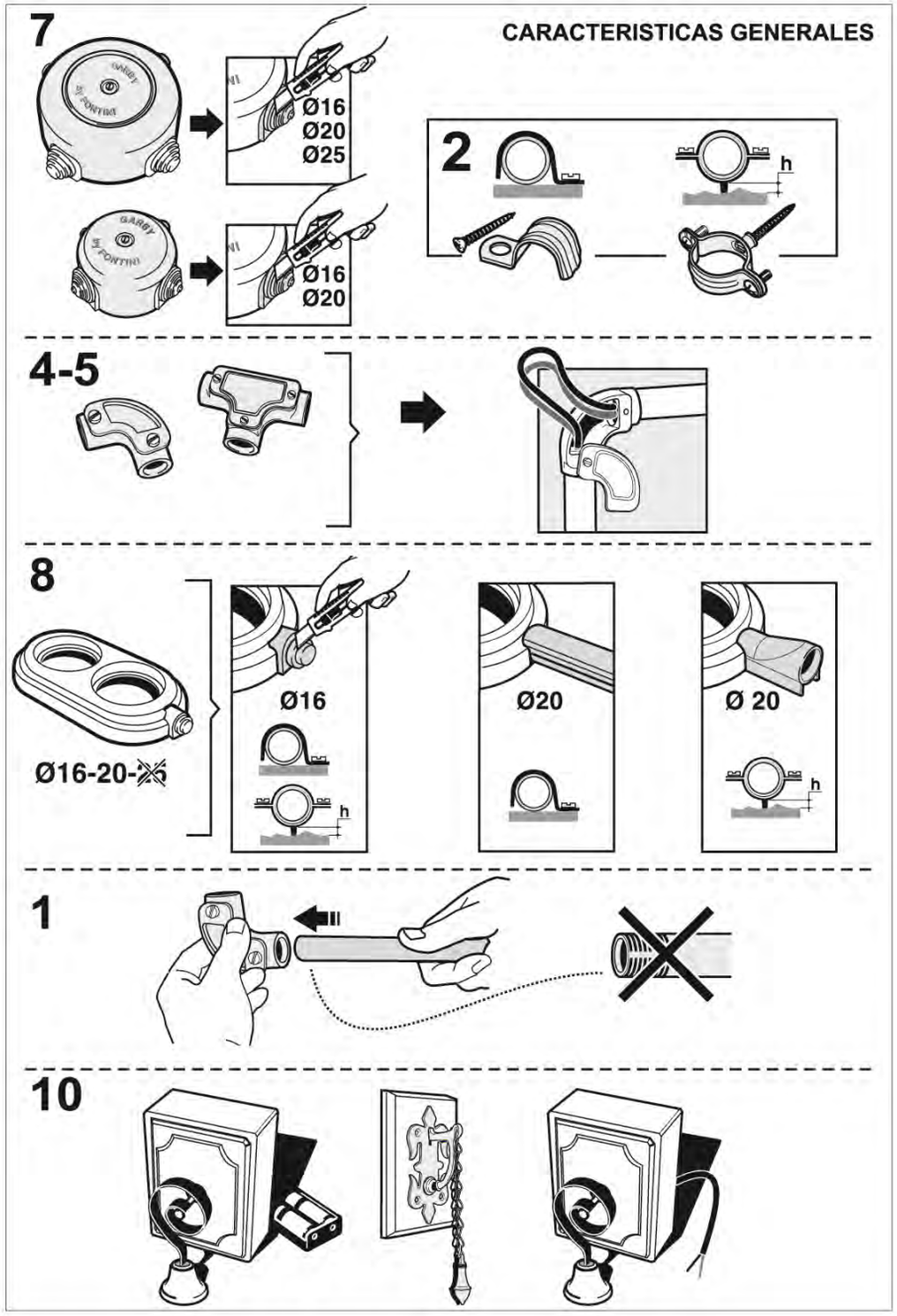
7
CARACTERISTICAS GENERALES
Ø16
Ø20
Ø25
Ø16
Ø20
2
h
4-5
8
Ø16-20-25
Ø16
h
Ø20
Ø 20
h
1
10

Instrucciones mecanismos / *Instructions pour mécanismes*
Instructions for Mechanisms

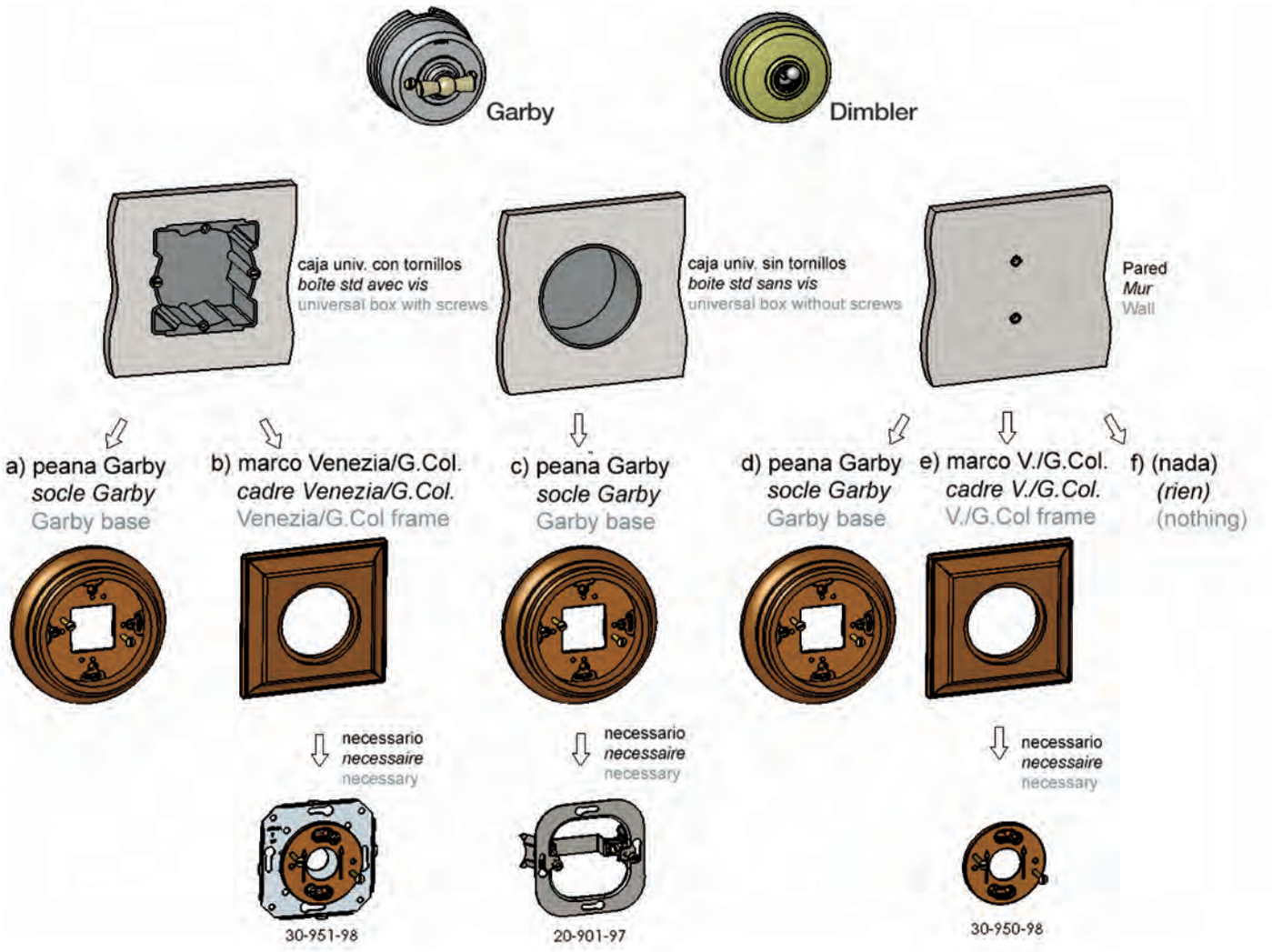

Интернет-магазин "Электрика-Шоп"
www.electrica-shop.com.ua

A Con peana Garby en caja universal con tornillos
Avec socle Garby sur boîte standard avec vis
With Garby base on universal box with screws

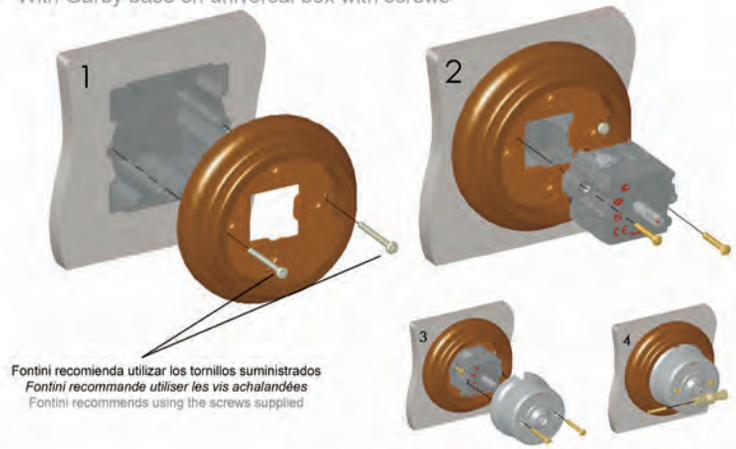

B Con marco Venezia* o Garby Colonial en caja universal con tornillos
Avec cadre Venezia ou Garby Colonial sur boîte standard avec vis*
With Venezia* or Garby Colonial frame on universal box with screws

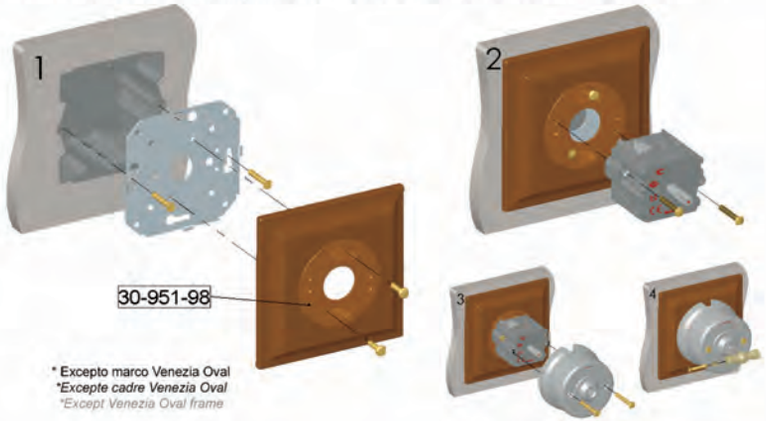

C Con peana Garby en caja universal Sin tornillos
Avec socle Garby sur boîte standard sans vis
With Garby base on universal box without screws

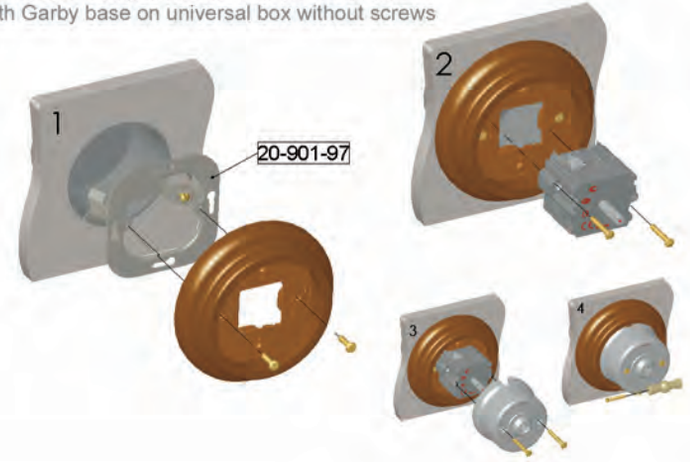

D Con peana Garby en pared
Avec socle Garby sur mur
With Garby base on wall

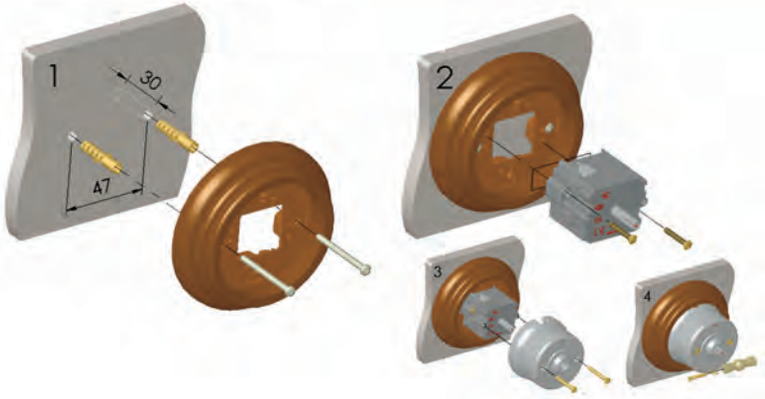

Интернет-магазин "Электрика-Шоп"
www.electrica-shop.com.ua

E Con marco Venezia* o Garby Colonial en pared
Avec cadre Venezia ou Garby Colonial sur mur*
With Venezia* or Garby Colonial frame on wall

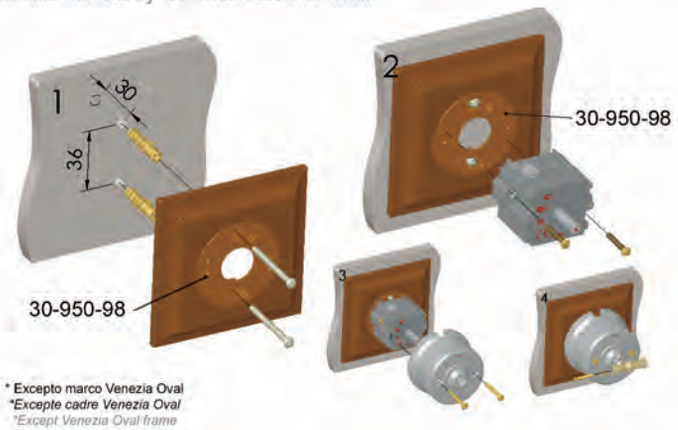

* Excepto marco Venezia Oval
**Excepte cadre Venezia Oval*
**Except Venezia Oval frame*

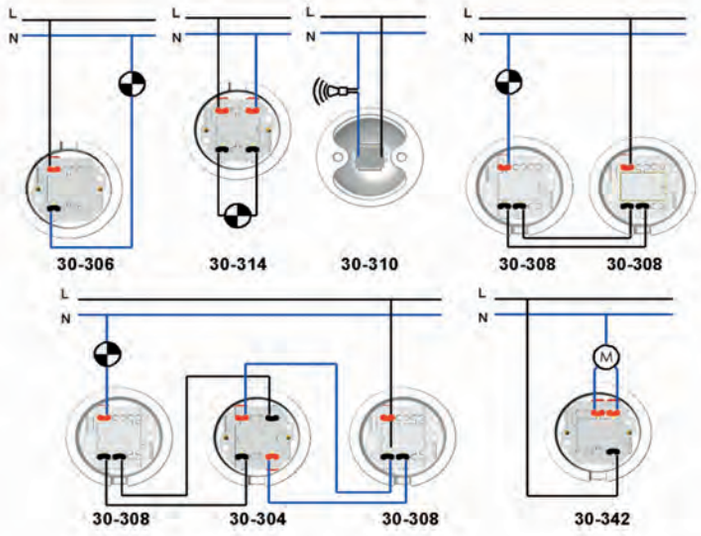

Esquemas de conexión Garby
Schèmes de connexion Garby
Garby connection schemes

F Instalacion en pared / *Installation sur mur*
Installation on wall

30-306, 30-308,30-304, 30-314, 30-342, 30-343, 30-700/2 o 30-927

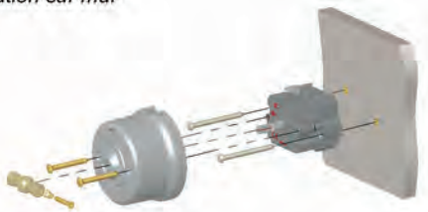

30-209, 30-204, 30-208,30-310 o 30-710/1

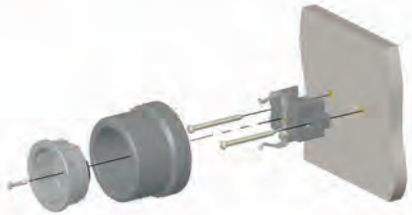

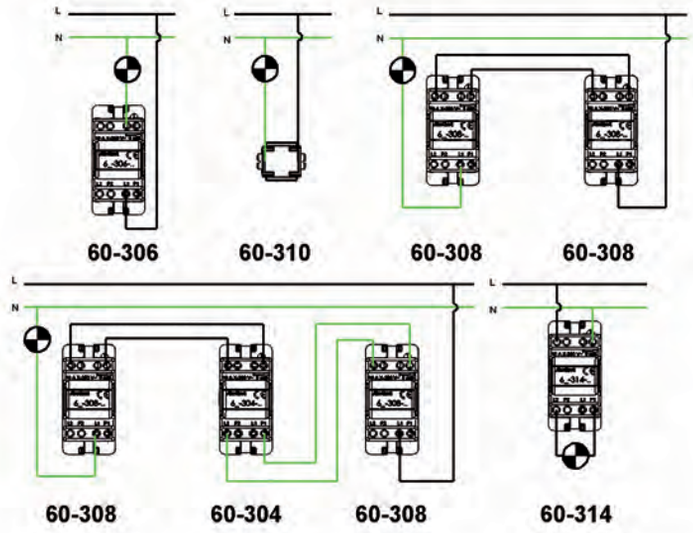

Esquemas de conexión Dimbler
Schèmes de connexion Dimbler
Dimbler connection schemes

Интернет-магазин "Электрика-Шоп"
www.electrica-shop.com.ua

A

Montaje de mecanismo Venezia
Assembling of Venezia mechanism
Montage du mècanisme Venezia

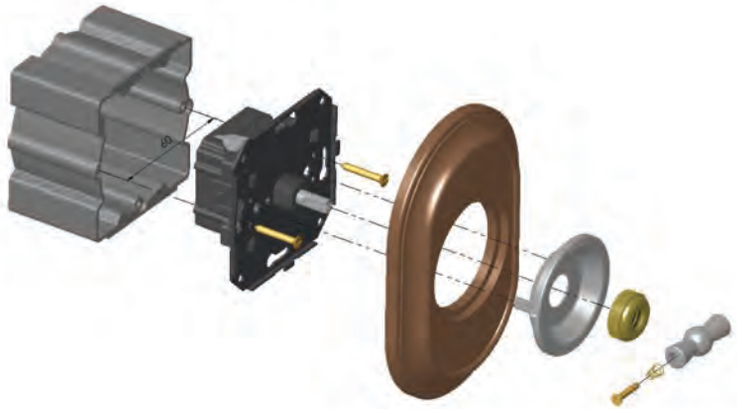

C

Montaje de mecanismo Garby Colonial
Assembling of Garby Colonial mechanism
Montage du mècanisme Garby Colonial

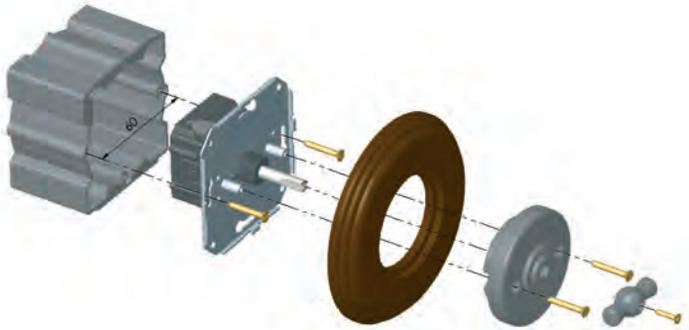

B

Montaje de mecanismo F-37
Assembling of F-37 mechanism
Montage du mècanisme F-37

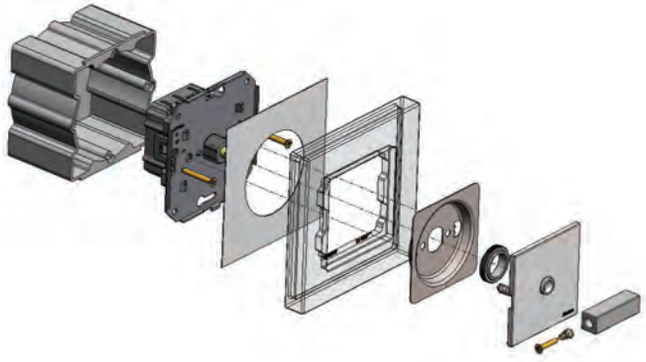

Интернет-магазин "Электрика-Шоп"
www.electrica-shop.com.ua

Esquemas de conexión
Connection schemes

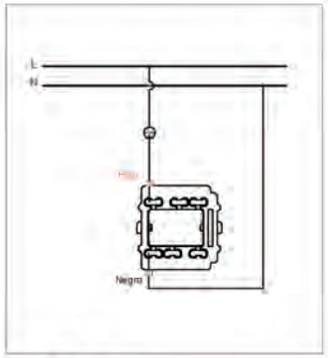

Interruptor Switch

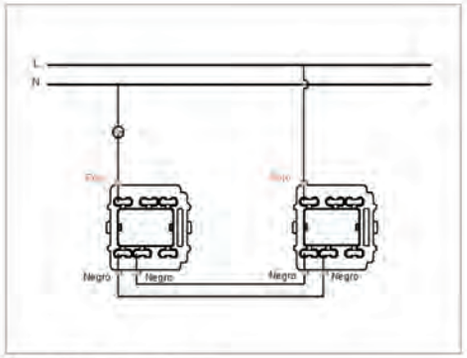

Conmutador Two-way Switch

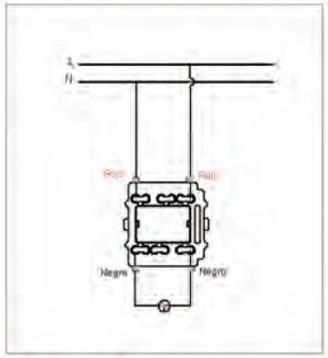

Interruptor bipolar Two-pole Switch

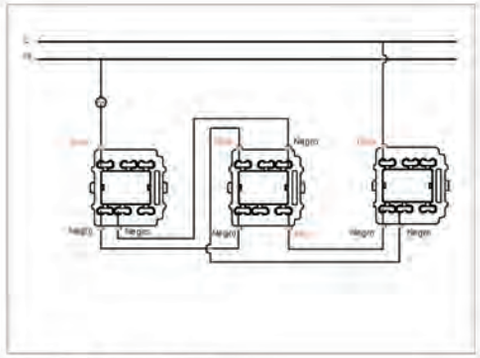

Cruzamiento Crossing Switch

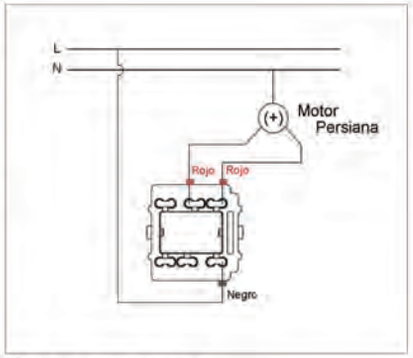

Mecanismos para persianas
Electric blinds mechanism

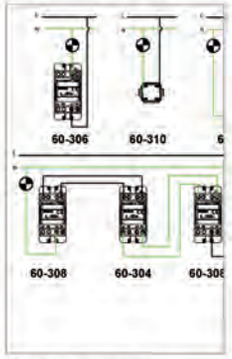

Pulsador Pushbutton

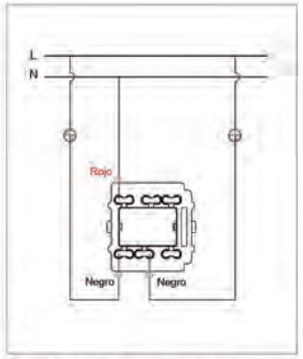

Doble interruptor Double switch

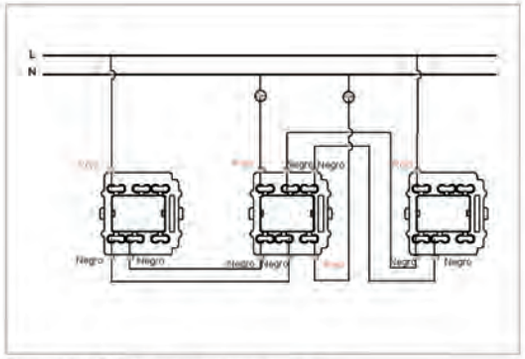

Doble conmutador Double two-way switch

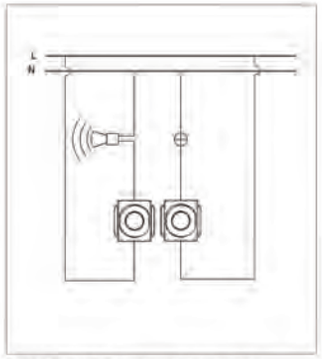

Doble pulsador Double pushbutton

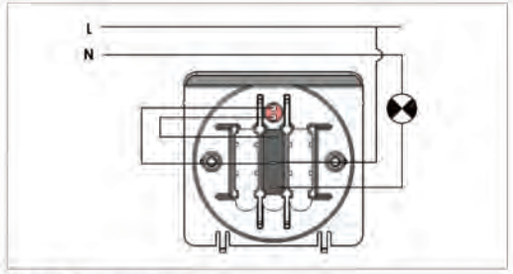

Tarjetero Cards mechanism

Интернет-магазин "Электрика-Шоп"
www.electrica-shop.com.ua

Montaje de mecanismo F-37
Assembling of F-37 mechanism
Montage du mècanisme F-37

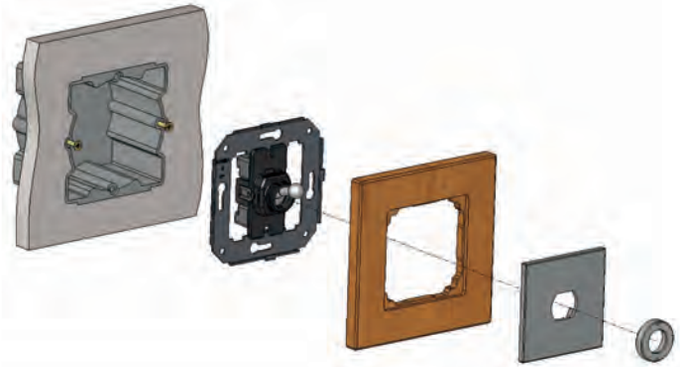

Montaje de mecanismo Venezia
Assembling of Venezia mechanism
Montage du mècanisme Venezia

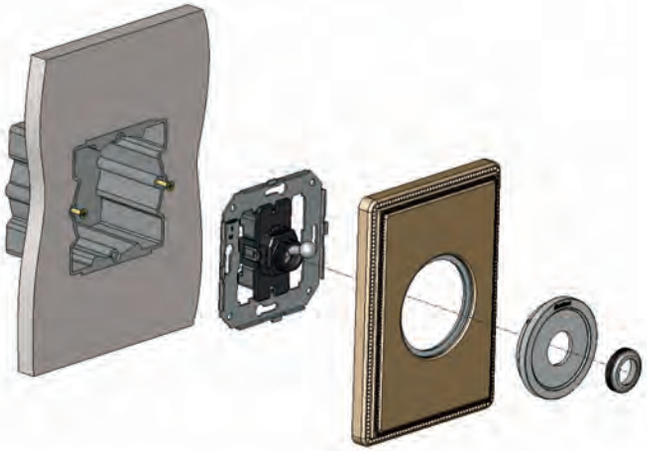

Esquemas de conexión Venezia/ F-37
Schèmes de connexion Venezia/ F-37
Venezia/ F-37 connection schemes

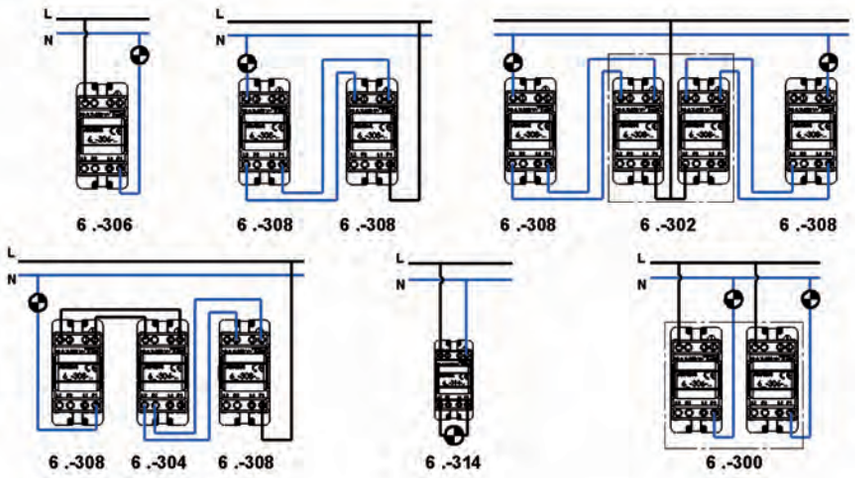

Интернет-магазин "Электрика-Шоп"
www.electrica-shop.com.ua

Ref. 31-332, Ref. 35-332 y Ref. 37-332

Esquemas de conexión regulador-conmutador

Descripción

Consume lo que usted necesita, regulando la intensidad de la lámpara a su gusto. Sustituye a los conmutadores convencionales, es adaptable a las cajas universales de empotrar, sin necesidad de modificar la instalación actual.

Es válido para:

- Lámparas de incandescencia y halógenas de 40W a 500W.
- Transformadores toroidales desde 50W a 500W.
- Transformadores electromecánicos de 90W a 500W.
- Funciona como simple interruptor, como conmutador y en combinación de conmutador y cruzamiento.

Características

- Clase II
- IP 20
- IRC>450 V
- Protegido mediante fusible rápido F 2.5 A

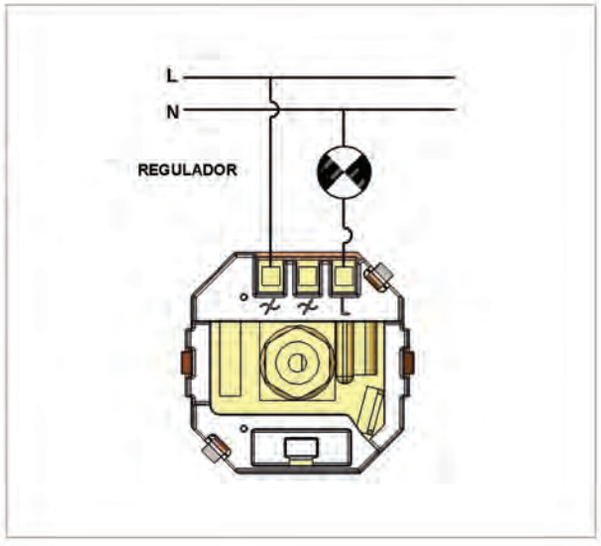

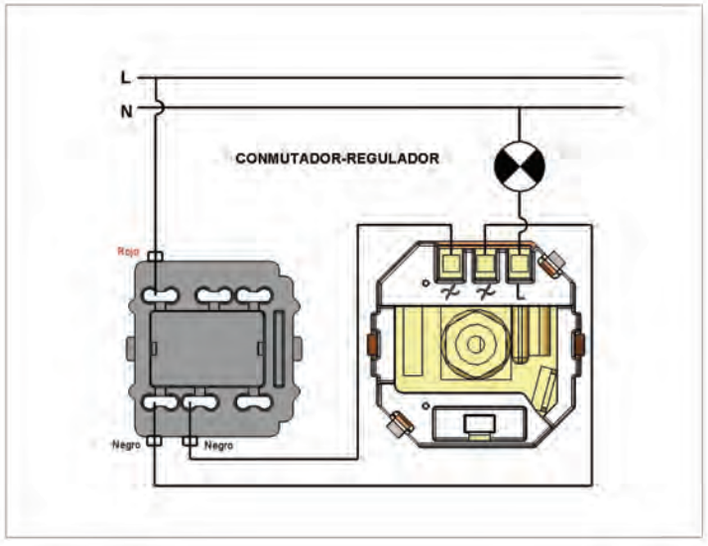

Connection schemes of dimmer - two-way switch

Description

Only consumes what you need, regulating the lamp intensity as you like. It substitutes the conventional switches and adaptable to fitting standard boxes. The current installation does not have to be modified.

Suitable for:

- Incandescence and halogen bulbs from 40W to 500W.
- Toroidal transformers from 50W to 500W
- Electromechanical transformers from 90W to 500W
- Works as a simple switch, as a two way switch or combined with a two way switch and a crossing switch

Characteristics

- II Class
- IP 20
- IRC>450 V
- Protected with a fast fuse F 2.5 A

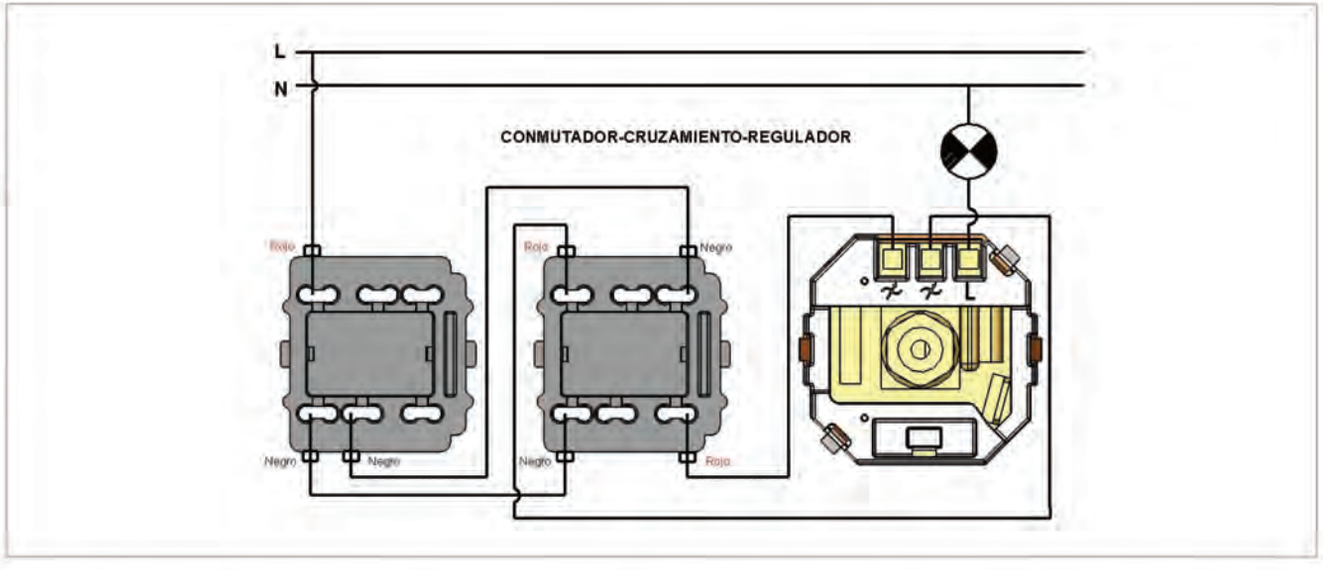

NOTA: En un mismo circuito sólo puede conectarse un regulador-conmutador en combinación con un conmutador simple, pero nunca con otro regulador-conmutador.
IMPORTANT: At the same circuit only one dimmer-two-way switch can be used, combined with a simple two-way switch. Never use two dimmers together!

Интернет-магазин "Электрика-Шоп"
www.electrica-shop.com.ua

Toma señal TV, Radio y FI ecualizada
TV, Radio and FI equalized signal socket

F-37 · Venezia · Garby Colonial · Garby
Refs. 35-711, 35-712, 35-713, 35-714
30-712, 30-714, 30-713, 30-709
37-711, 37-712, 37-713, 37-714

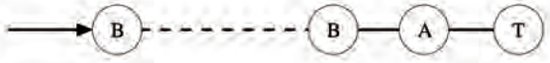

		Pérd. inserción (dB) Insertion loss (dB)		SALIDA OUT	Pérd. inserción (dB) Insertion loss (dB)	
		MATV	SAT-FI		MATV	SAT-FI
Referencia Reference	Tipo Type	5-862 MHz	950-2150 MHz		5-862 MHz	950-2150 MHz
30-712 35-712 37-712	Única Single	-	-	R/TV	0,6	-
				SAT	-	1,5
30-714 35-714 37-714	Intermedia B Intermediate B	1,02	2	R/TV	13	13,5
				SAT	13	14
30-713 35-713 37-713	Intermedia A Intermediate A	3,5	5	R/TV	8,5	9
				SAT	7,5	10
30-709 35-711 37-711	Final T	-	-	R/TV	4	5
				SAT	4	5

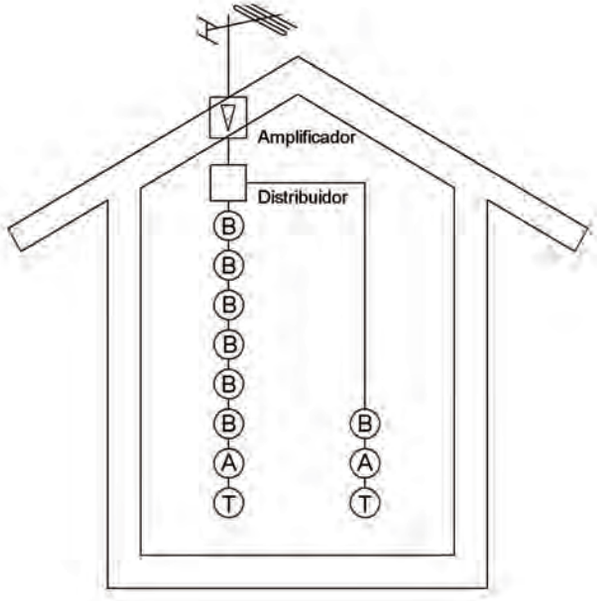

Máximo número de tomas: 8 (dependiendo de la potencia de la señal de entrada).
Maximum number of sockets: 8 (depending on the entering signal power).

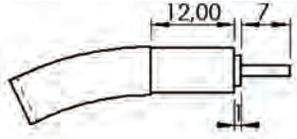

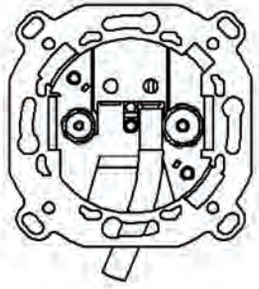

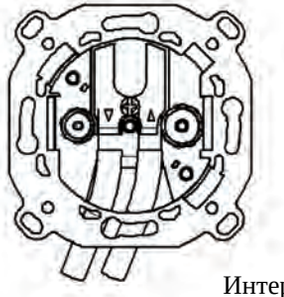

Интернет-магазин "Электрика-Шоп"
www.electrica-shop.com.ua

Doble toma teléfono 4-6 vías. Esquema de conexión.
Double telephone socket 4-6 ways. Connection schemes.

1 línea (las dos tomas la misma línea) 1 line (two sockets in the same line)

Esquema de conexión interna
Internal Connection Schemes

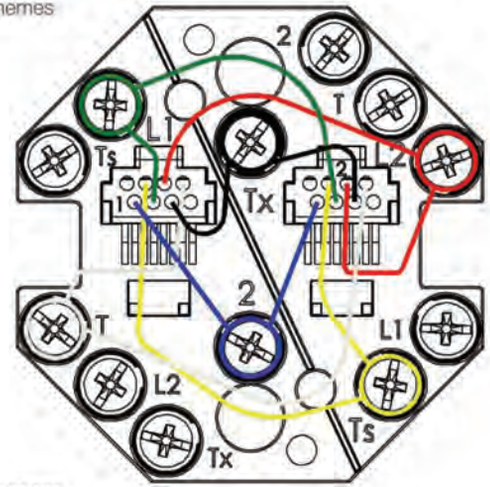

Esquema de conexión externa
External Connection Schemes

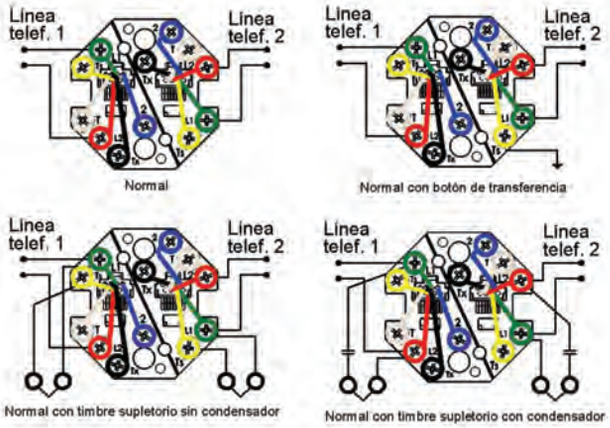

2 líneas independientes 2 independent lines

Esquema de conexión interna
Internal Connection Schemes

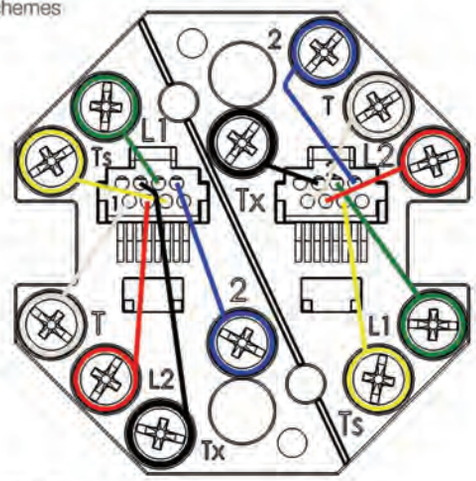

Esquema de conexión externa
External Connection Schemes

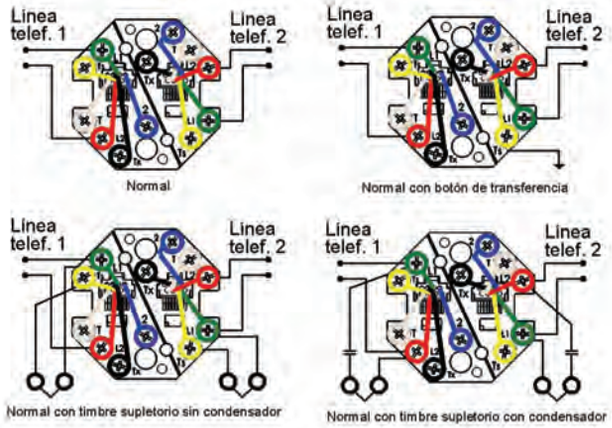

Интернет-магазин "Электрика-Шоп"
www.electrica-shop.com.ua

WIRING DIAGRAM TELEPHONE SOCKETS

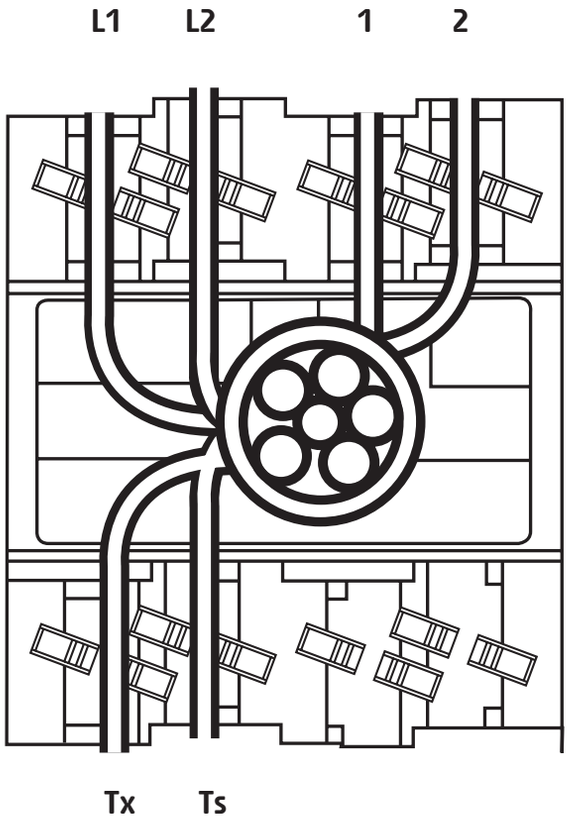

CONNECTION DEVICE COLOURS	TERMINAL
	L1
	L2
	1
	2
	Tx
	Ts

Sonido · Ficha técnica y esquemas de conexión
Sound · Technical file and connection schemes

Sistema de sonido colecciones Garby Colonial, F-37 y Venezia
Garby Colonial, F-37 and Venezia collections sound system

Refs.
31-92X
35-92X
37-92X

DESCRIPCIÓN

Sintonizador de radio (Ref. 31-925, 35-925)
· Compatible únicamente con centrales de sonido. Ref. 95947050
· Búsquedas de emisoras SCAN (sintoniza la emisora desde el mando) mediante pulsación.
· Regulador de volumen mediante giro del mando.
· Instalación estereofónica o monofónica.
· Impedancia mínima de carga: 8 Ω.
· Máximo número de altavoces en paralelo por canal:
  · De 1 a 4 altavoces de 32 Ω.
  · De 1 a 2 altavoces de 16 Ω.
  · De 1 de 8 Ω.
· Máximo número de altavoces en serie por canal:
  · 1 altavoz de 32 Ω.
  · De 1 a 2 de 16 Ω.
  · De 1 a 4 de 8 Ω.
· Margen de regulación: 32 dB.

Potenciómetro (Ref. 31-924, 35-924 y 37-924)
· Compatible con Ref. 95946050 o con cualquier amplificador.
· Regulador de volumen.
· Instalación estereofónica o monofónica.
· Impedancia mínima de carga: 8 Ω.
· De 1 a 4 altavoces de 32 Ω, 1 ó 2 de 16 Ω ó 1 de 8 Ω por canal.
· Margen de regulación: 32 dB.

Altavoz para caja universal (Ref. 31-926, 35-926 y 37-926)
· Potencia 2 W.
· Impedancia 16 Ω.
· Sensibilidad: 82 dB.
· Respuesta: 150-16.000 Hz.
· Ángulo de cobertura: 155º.

DESCRIPTION

Radio Tuner (Refs. 31-925, 35-925)
· Only compatible with sound centrals. Ref. 95947050
· Seek of radio stations with SCAN system (tunes automatically with one touch).
· Regulates the volume by turning the control right or left.
· Stereo or Mono installations.
· Minimal load impedance: 8 Ω.
· Maximum number of loudspeakers in parallel by channel:
  · From 1 to 4 of 32 Ω.
  · From 1 to 2 of 16 Ω.
  · One loudspeakers of 8 Ω.
· Maximum number of loudspeakers in serial by channel:
  · One Loudspeaker of 32 Ω.
  · From 1 to 2 of 16 Ω.
  · From 1 to 4 of 8 Ω.
· Regulation range: 32 dB.

Potentiometer (Refs. 31-924, 35-924, 37-924)
· Compatible with Ref. 95946050 or any amplifier.
· Volume regulator.
· Stereo or Mono installation.
· Minimal load impedance: 8 Ω.
· From 1 to 4 loudspeakers of 32 Ω, 1 or 2 of 16 Ω or 1 of 8 Ω by channel.
· Regulation range: 32 dB.

Loudspeaker for universal box 65x65x40 (Ref.31-926, 35-926, 37-926)
· Power 2 W.
· Impedance 16 Ω.
· Sensitivity: 82 dB.
· Response: 150-16.000 Hz.
· Coverage angle: 155º.

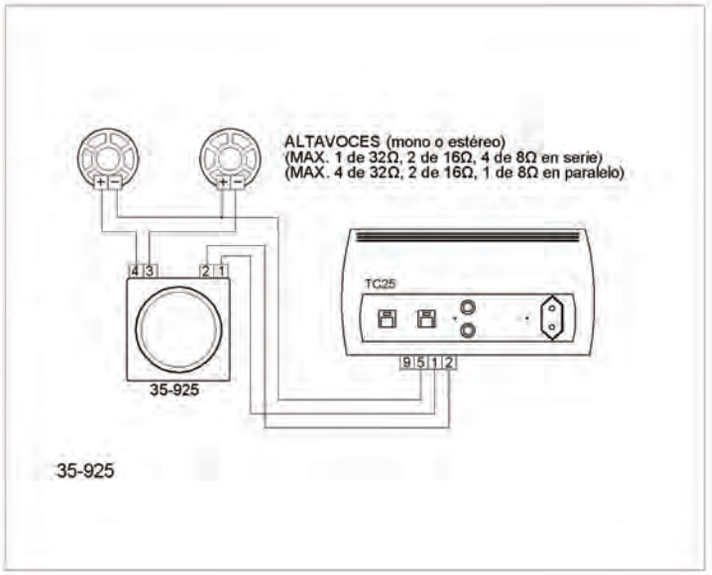

35-925

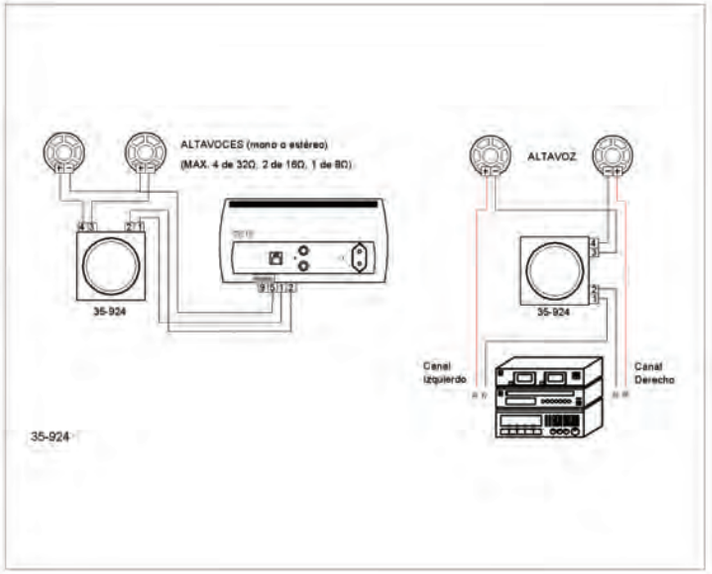

35-924

Интернет-магазин "Электрика-Шоп"
www.electrica-shop.com.ua

Interior Design: Xavier Cruz – Photography: Jordi Canosa
Innenausstattung: Xavier Cruz – Fotografie: Jordi Canosa
Дизайн интерьера: Xavier Cruz – Фотографии: Jordi Canosa

Интернет-магазин "Электрика-Шоп"
www.electrica-shop.com.ua

"ЭЛЕКТРИКА-ШОП"
www.electrica-shop.com.ua

Украина, Киев
ул. Гарматная 16/85
Интернет-магазин "Электрика-Шоп"
www.electrica-shop.com.ua

тел/факс (044) 455-55-35
(044) 277-45-45
(044) 277-45-46
(097) 944-04-77
(066) 349-04-25
(063) 267-30-27 ICQ: 6629148

info@electrica-shop.com.ua

Fontini EXPRESS SERVICE 24H

Fontini LET'S TALK

CERTIFICATIONS ZERTIFIZIERUNGEN СЕРТИФИКАЦИЯ

СИСТЕМА СЕРТИФИКАЦИИ ГОСТ Р
ГОССТАНДАРТ РОССИИ

СЕРТИФИКАТ СООТВЕТСТВИЯ

№ РОСС RS.AE68.B11023

Срок действия с 20.12.2004 по 19.12.2007

№6325664

ОРГАН ПО СЕРТИФИКАЦИИ ПРОДУКЦИИ РОСС RU.0001.11AE68

Общества с ограниченной ответственностью "КОРПОРАЦИЯ СТАНДАРТ"
124460, г. Москва, Зеленоград, корп. 1205, м.п. 2
тел./факс 781-02-32, 532-90-40

ПРОДУКЦИЯ

Выключатели для бытовых и аналогичных стационарных электрических установок "FONTINI": 10AX 250V
в соответствии с приложением на бланке 1069293 - серийный выпуск

код ОК 005 (ОКП): 34 6420

СООТВЕТСТВУЕТ ТРЕБОВАНИЯМ НОРМАТИВНЫХ ДОКУМЕНТОВ

ГОСТ Р 51324.1-99.

код ТН ВЭД России: 8536508000

ИЗГОТОВИТЕЛЬ "FONTINI s.a."
Pol. Industrial Urvasa C/. Anoia s/n, 08130, Santa Perpetua de Mogoda, Barcelona, Испания.

СЕРТИФИКАТ ВЫДАН "FONTINI s.a."
Pol. Industrial Urvasa C/. Anoia s/n, 08130, Santa Perpetua de Mogoda, Barcelona, Испания. Тел. - 93 574 33 30, факс - 93 574 23 18

НА ОСНОВАНИИ

1. Протокола испытаний № 3725 от 27.08.2004 г. ИЗ аа/оборудования СЦ "Предвис" РОСС RU.0001.21МО26 ЕНН ФКЕ МГУ им. М.В.Ломоносова

25 АПР 2005

ДОПОЛНИТЕЛЬНАЯ ИНФОРМАЦИЯ

Маркирование продукции знаком соответствия производится в установленном порядке. Форма и размеры знака по ГОСТ Р 50460-92.

Зам. М.П. Руководитель органа А.В. Коуальский

Эксперт С.Д. Успенский

Сертификат имеет юридическую силу на всей территории Российской Федерации

Applus
Certification Technological Center

CERTIFICAT

Núm. EC-0875/02

LGAI Technological Center
certifica que el sistema de qualitat de l'empresa:

FONTINI, S.A.

Polígon Industrial Urvasa
C/ Anoia, 15
E-08130 SANTA PERPÈTUA DE MOGODA, Barcelona

per a les activitats de:

Disseny i fabricació de material elèctric.

és conforme amb els requisits de la norma ISO 9001:2000

ENAC

Aquest certificat és vàlid fins el 3 de maig de 2007
Cardenyola del Vallès, 3 de maig de 2004
Adequació a APPLUS+Certification Technological Center de la certificació inicial de data 30 de juny de 2002

Director General — Director del Centre de Certificació

Ramon Capellades i Font — Salvador Boix Iglesias

El present certificat es considerarà vàlid sempre que es complaien tutes les condicions del conveni del qual aquest certificat forma part.

Aquest certificat prova de la certificació EC-0875/02 del LGAI (acreditació 02/C-00202 d'ENAC)

LICENCE

NF

LCIE

Accreditation N° 5-0014

cofrac

LCIE N° 30051010

Délivrée à: FONTINI S.A.
Delivered to: C/Anoia Enum 15 Pol Industrial Urvasa - 08130 SANTA PERPETUA DE MOGODA (BARCELONA) - ESPAGNE

Site de fabrication: FONTINI S.A. (1537AP)
Factory: C/Anoia Enum 15 Pol Industrial Urvasa - 08130 SANTA PERPETUA DE MOGODA (BARCELONE) - ESPAGNE

Produit: Socle de prise de courant
Product: Socket-outlet

Marque commerciale (s'il y a lieu): FONTINI
Trade mark (if any):

Modèle, type, référence: voir au verso / see back page
Model, type, reference:

Caractéristiques nominales et principales: 10-16A - 250 V~ 2P+T/2P+E - pour encastrer / Flush type - bornes à vis / Screw-type - avec obturateurs d'alvéoles / with shutters
Rating and principal characteristics:

Informations complémentaires: Extention de la licence 33584010 par changement de référence
Additional informations:

Le produit est conforme à: NF C 61-303(1999), NF C 61-602(1999)
The product is in conformity with:

Documents pris en compte: Rapports d'essais LCIE n° 33584020 - 30051020.
Relevant documents:

Annule et remplace (s'il y a lieu): /
Cancels and replaces (if necessary):

Cette licence autorise l'usage de la marque NF pour le produit dans les conditions du règlement de la marque NF, pour autant que les contrôles réguliers de la fabrication et les vérifications par tierce partie soient satisfaisants.

This licence permits the use of the Mark NF for the product in conformity with the Regulation of the NF Mark, as far as the regular checking and third party verification of the production are satisfactory.

Par mandatement de AFNOR Certification et pour le LCIE
By mandate from AFNOR Certification and for LCIE

Formerly-sur-Rosnes, 15 Juillet 2002

Date limite de validité: Néant
Limit expired date: Nil

DUPLICATA
Délivré le 07/11/2002
Le Directeur de Laboratoire
Central des Industries Electriques

Isabelle HELLER
Responsable de la Certification

AENOR
Asociación Española de Normalización y Certificación

CERTIFICADO AENOR DE PRODUCTO N° 030 / 001745
AENOR PRODUCT CERTIFICATE N°

AENOR

La Asociación Española de Normalización y Certificación (AENOR) certifica que el producto
The Spanish Association for Standardisation and Certification (AENOR) certifies that the product

BASE DE TOMA DE CORRIENTE

SOCKET-OUTLETS FOR DOMESTIC AND SIMILAR PURPOSES

detallado en la(s) página(s) siguiente(s), detailed in the following page(s),

comercializado por supplied by

FONTINI, S.A.
CL ANOIA, 15 08130 STA. PERPETUA DE LA MOGODA (Barcelona - ESPAÑA)

y fabricado en and manufactured in

CL ANOIA, 15
08130 STA. PERPETUA DE LA MOGODA (Barcelona - ESPAÑA)

se conforma con complies with

UNE 20315:1994

Fecha de caducidad: 2002-11-28 Fecha de caducidad: 2007-11-28
Expires on:

El Director General de AENOR
General Manager

Entidad de certificación acreditada por ENAC con acreditación n° 01/C-PR002.
Certification body accredited by ENAC (accreditation number 01/C-PR002).

Quality, reliability and safety of our products are essential. We hold ISO 9001:2000 quality certificates and AENOR, NF and GOST product certificates, fulfilling the European laws of Low Voltage Electrotechnical Regulation.

Require quality. require Fontini

Die Qualität, Zuverlässigkeit und Sicherheit unserer Produkte sind uns sehr wichtig.
Mit den Qualitätszertifizierungen ISO 9001:2000 und den Produktzertifizierungen AENOR, NF und GOST erfüllen wir die Niederspannungsrichtlinien der EG.

Verlangen Sie Qualität, verlangen Sie Fontini

Качество, надежность и безопасность наших изделий являются нашими приоритетами.
Мы располагает сертификатами качества ISO 9001:2000 и товарными сертификатами AENOR, NF и GOST, свидетельствующими о выполнении европейских норматив безопасности низковольтного электротехнического оборудования.

Требуйте качества – заказывайте Fontini!

Интернет-магазин "Электрика-Шоп"
www.electrica-shop.com.ua

CUSTOMIZING PERSONALISIERUNG **ПЕРСОНАЛИЗАЦИЯ**

CUSTOMIZE YOUR PRODUCT:

In Fontini we adapt ourselves to your needs offering the possibility to customize your collections:
From a special hotel logo-brand name, up to a color, a texture, a material or a limited edition design project.

Therefore, we have an exclusive service of personal attention at your disposal to advise you on the adjustment or the development of the product.

Photo: Pushbutton - Villamagna Hotel, Madrid (special limited edition)
Design: Thomas Urquijo - Resco Decoración

PERSONALISIEREN SIE IHR PRODUKT:

Bei Fontini passen wir uns Ihren Bedürfnissen an. Sie haben die Möglichkeit, unsere Kollektionen nach Ihren persönlichen Anforderungen anzupassen, sei es mit einer spezifischen Marke für ein Hotel, einer bestimmten Farbe, einer Oberflächenbeschaffenheit, einem Material oder einem umfassenden Design-Projekt für limitierte Auflagen.

Unser Mitarbeiterteam und unsere Techniker stehen Ihnen bei der Ausarbeitung oder Anpassung Ihres Produkts für beste Ergebnisse zur Verfügung.

Foto: Drucktaster - Hotel Villamagna, Madrid (limitierte Spezialauflage)
Design: Thomas Urquijo - Resco Decoración

ПЕРСОНАЛИЗИРУЙТЕ ПРИОБРЕТАЕМОЕ ИЗДЕЛИЕ:

В Fontini мы учитываем Ваши потребности и предлагаем Вам возможность персонализировать наши коллекции: от нанесения фирменного знака отеля или изменения колорита, текстуры и материала до персонального проекта дизайна
ограниченных серий продукции.

К Вашим услугам – наша команда профессионалов и техническая помощь, направленная на
достижение оптимальных результатов адаптации или разработки изделия.

Фото: нажимный выключатель – отель «Вильямагна» (Villamagna), г. Мадрид (специальный ограниченный выпуск)
Дизайн: Томас Уркихо - Resco Decoración

Интернет-магазин "Электрика-Шоп"
www.electrica-shop.com.ua

ЕЛЕКТРИКА ШОП
ІНТЕРНЕТ МАГАЗИН
ELECTRICA-SHOP.COM.UA

тел/факс (044) 455-55-35
(044) 277-45-45
(044) 277-45-46
(097) 944-04-77
(066) 349-04-25
(063) 267-30-27 ICQ: 6629148 email: info@electrica-shop.com.ua
Украина, Киев
ул. Гарматная 16/85
Интернет-магазин "Электрика-Шоп"
www.electrica-shop.com.ua

©2009 Fontini, S.A.
Supervisión técnica: Roger Font / Elodie Posso
Creación y diseño: Dlab Advertising
Impresión: Impresiones Generales, S.A.
D. Legal: B-15.336-2009

Catálogo 23
Los colores de los productos fotografiados en este catálogo están sujetos a los cambios de tonalidades propios de los materiales naturales con que están fabricados, así como a las desviaciones cromáticas de la reproducción impresa.

Todas las referencias, códigos y medidas son válidos salvo error tipográfico.

Fontini, S.A. se reserva el derecho a modificar el contenido de este catálogo sin previo aviso.

EL PAPEL QUE SIRVE COMO SOPORTE PARA ESTA PUBLICACIÓN HA SIDO FABRICADO A PARTIR DE PASTAS PRODUCIDAS BAJO EL PROCESO KRAFT BEKP (UWF UNCOATED WOOD FREE) Y ECF (ELEMENTAL CHLORINE FREE)

Интернет-магазин "Электрика-Шоп"
www.electrica-shop.com.ua

Интернет-магазин "Электрика-Шоп"
Украина, Киев
ул. Гарматная 16/85
www.electrica-shop.com.ua

тел/факс (044) 455-55-35
(044) 277-45-45
(044) 277-45-46
(097) 944-04-77
(066) 349-04-25
(063) 267-30-27 ICQ: 6629148 email: info@electrica-shop.com.ua

Fontini