HITACHI

Rotary Hammer
Bohrhammer
Σφυροδραπανο περιςτροφικο
Młotowiertarka
Fúrókalapács
Vrtací kladivo
Kırıcı delici
Ciocan rotopercutor
Vrtalno rušilno kladivo
Vrtacie kladivo
Комбінований перфоратор
Комбинированный перфоратор

DH 24PH • DH 26PC • DH 28PCY

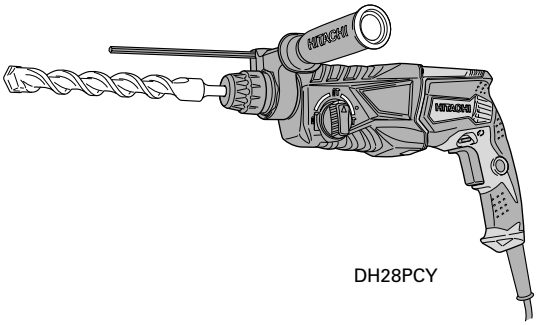

DH28PCY

Read through carefully and understand these instructions before use.
Diese Anleitung vor Benutzung des Werkzeugs sorgfältig durchlesen und verstehen.
Διαβάστε προσεκτικά και κατανοήσετε αυτές τις οδηγίες πριν τη χρήση.
Przed użytkowaniem należy dokładnie przeczytać niniejszą instrukcję i zrozumieć jej treść.
Használat előtt olvassa el figyelmesen a használati utasítást.
Před použitím si pečlivě přečtěte tento návod a ujistěte se, že mu dobře rozumíte.
Aleti kullanmadan önce bu kılavuzu iyice okuyun ve talimatları anlayın.
Înainte de utilizare, citiţi cu atenţie şi înţelegeţi prezentele instrucţiuni.
Pred uporabo natančno preberite in razumite ta navodila.
Pred použitím si dôkladne tieto pokyny prečítajte a pochopte ich.
Будь ласка, прочитайте інструкції і перевірте себе, чи все зрозуміло, перш ніж користуватися приладом.
Внимательно прочтите данную инструкцию по эксплуатации прежде чем пользоваться инструментом.

Handling instructions
Bedienungsanleitung
Οδηγίες χειρισμού
Instrukcja obsługi
Kezelési utasítás
Návod k obsluze
Kullanım talimatları
Instrucţiuni de utilizare
Navodila za rokovanje
Pokyny na manipuláciu
Інструкції щодо поводження з пристроєм
Инструкция по эксплуатации

Hitachi Koki

1

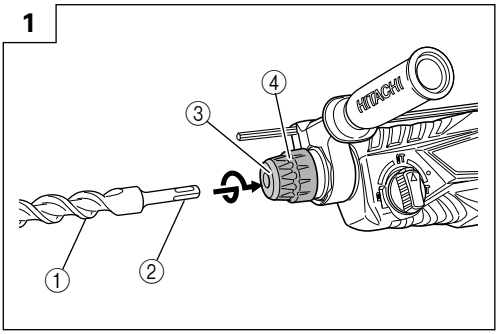

2

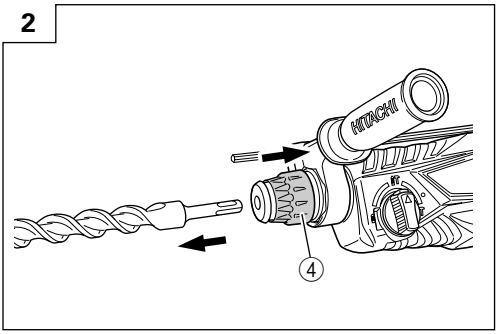

3

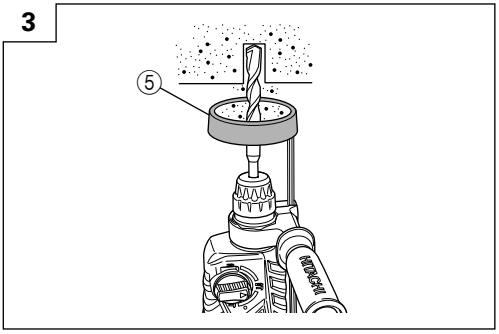

4

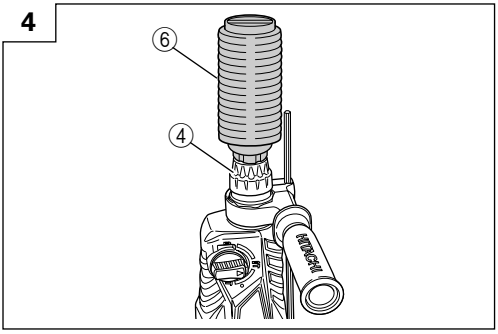

5

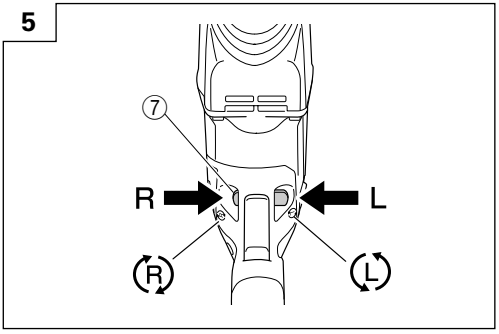

6

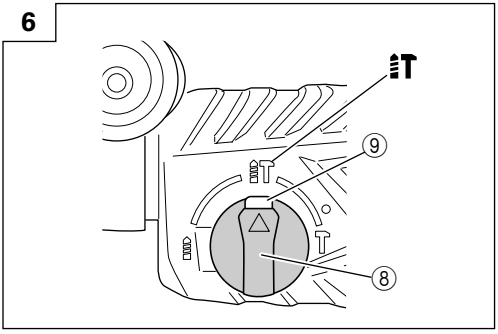

7

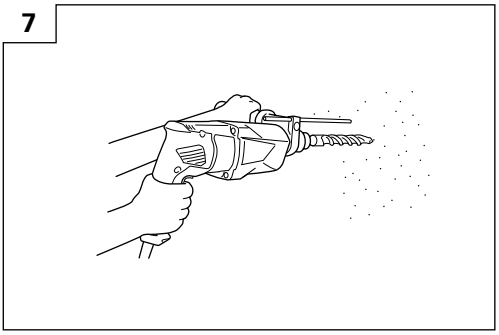

8

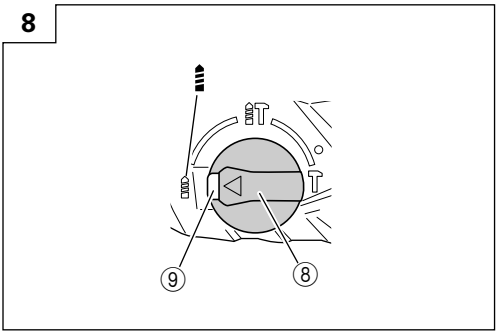

9

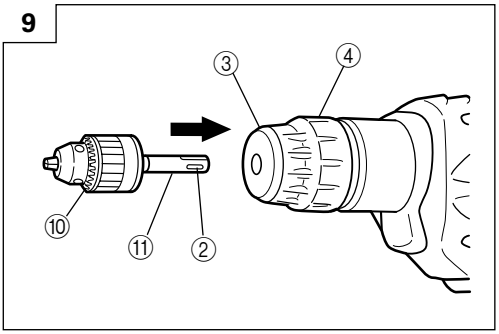

10

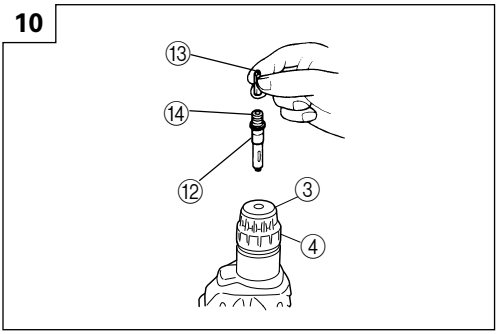

11

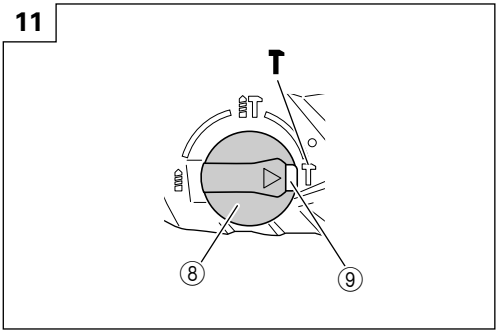

12

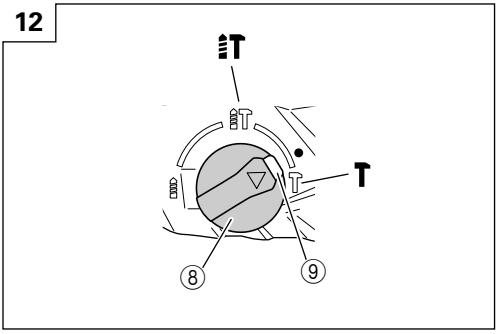

13

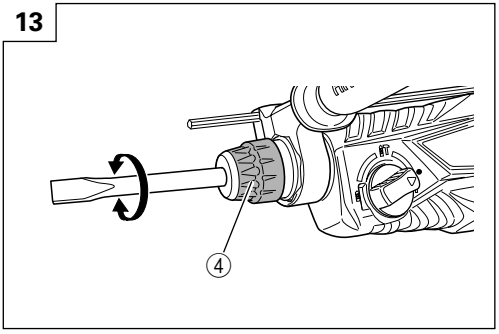

14

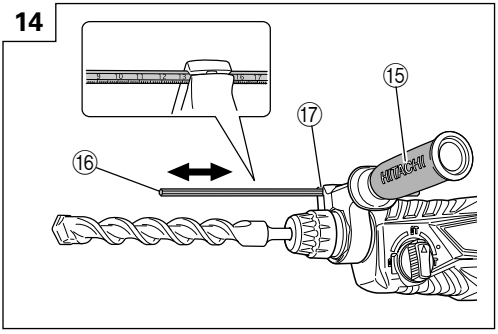

15

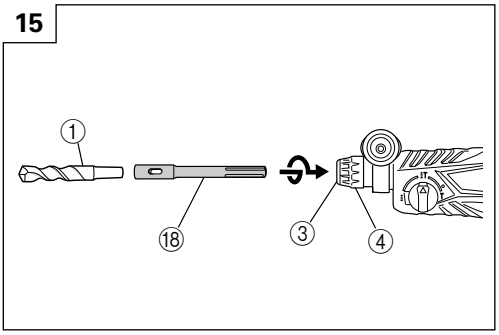

16

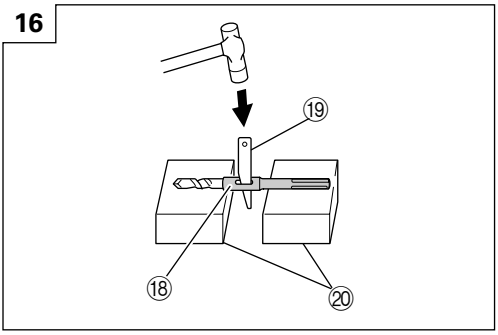

17

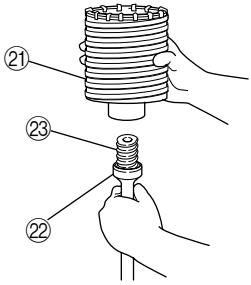

18

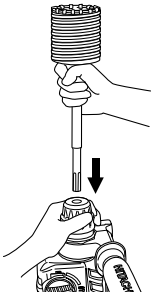

19

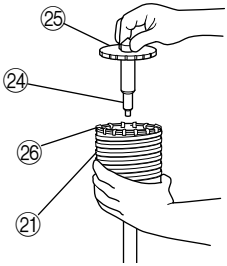

20

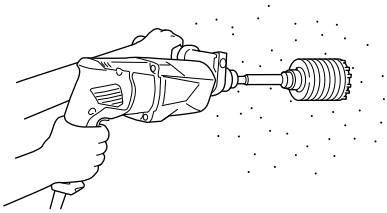

21

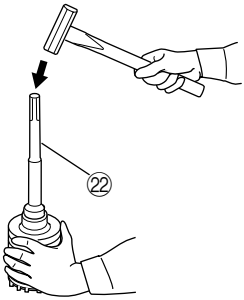

(Переклад первинних інструкцій)

ЗАГАЛЬНІ ІНСТРУКЦІЇ БЕЗПЕКИ АВТОМАТИЧНОГО ІНСТРУМЕНТУ

⚠ ПОПЕРЕДЖЕННЯ

Прочитайте всі інструкції та правила безпеки.
Невиконання правил та інструкції може спричинити ураження струмом, пожежу і/або важкі травми.

Збережіть всі інструкції та правила для подальшого користування.
Термін "автоматичний інструмент" у правилах позначає Ваш електричний, що працює від мережі (з дротом), автоматичний інструмент або електричний інструмент, що працює на батарейках (бездротовий).

1) **Безпека робочого місця**
   a) **Стежте за чистотою і правильним освітленням робочого місця.**
   Захаращені або темні ділянки так і "чекають" на нещасний випадок.
   b) **Не працюйте автоматичними інструментами там, де повітря насичене вибухонебезпечними речовинами, такими як горючі рідини, гази або пил.**
   Автоматичні інструменти висікають іскри, від яких можуть зайнятися пил або випари.
   c) **Під час роботи автоматичним інструментом не підпускайте до себе дітей і просто бажаючих подивитися на Вашу роботу.**
   Якщо Вас відволікатимуть, Ви можете втратити контроль над інструментом.

2) **Безпека електропристрою**
   a) **Штепсельна виделка автоматичного інструменту мусить підходити до розетки електромережі.**
   Ніколи ніяким чином не змінюйте виделку. Не користуйтеся жодними насадками-адаптерами для заземлених автоматичних інструментів.
   Незмінені штепсельні виделки та відповідні їм розетки зменшують ризик удару електрострумом.
   b) **Не торкайтеся тілом заземлених предметів або поверхонь, таких як труби, батареї опалення і холодильники.**
   Якщо Ви торкнетеся тілом заземленого предмету, це збільшує ризик удару струмом.
   c) **Не допускайте, щоб на автоматичні інструменти потрапляли дощ або волога.**
   Вода, яка потрапила до автоматичного інструмента, підвищує ризик удару струмом.
   d) **Обережно поводьтеся зі шнуром. Ніколи не несіть інструмент на шнурі, не волочіть його за шнур і не витягайте штепсельну виделку з розетки, тягнучи за шнур.**
   Бережіть шнур від тепла, олій, гострих поверхонь та рухомих деталей.
   Пошкоджені або заплутані шнури збільшують ризик ураження електрострумом.
   e) **Працюючи автоматичним інструментом просто неба, користуйтеся подовжувачами, пристосованими для застосування просто неба.**
   Користування шнуром, пристосованим до користування просто неба, знижує ризик ураження струмом.
   f) **Якщо не уникнути роботи у вологому середовищі, користуйтеся джерелом живлення із пристроєм захисту від замикання на землю.**
   Пристрій захисту від замикання на землю знижує ризик удару струмом.

3) **Особиста безпека**
   a) **Не втрачайте пильності, стежте за тим, що робите, і користуйтеся здоровим глуздом під час роботи автоматичним інструментом. Не працюйте автоматичним інструментом, коли Ви втомлені або знаходитеся під дією ліків, алкоголю або наркотиків.**
   Мить неуваги під час роботи автоматичним інструментом може спричинити важку травму.
   b) **Користуйтеся засобами індивідуального захисту. Завжди вдягайте захисні окуляри.**
   Засоби індивідуального захисту, такі як респіратор, черевики із протекторами, каска або беруші у відповідних умовах зменшать ризик травмування.
   c) **Запобігайте випадковому увімкненню. Переконайтеся, що перемикач знаходиться в положенні "вимкнено", перш ніж підключитися до джерела живлення і/або акумулятора, взятися за інструмент або переносити його.**
   Якщо переносити автоматичні інструменти увімкненими або тримаючи палець на перемикачі, це може стати причиною нещасного випадку
   d) **Зніміть будь-які регулюючі ключі або блокатори, перш ніж вмикати інструмент.**
   Якщо регулюючий ключ або блокатор лишити прикріпленим до частини інструмента, яка обертається, це може спричинити травму.
   e) **Не тягніться і не перехиляйтеся, працюючи інструментом. Завжди надійно стійте на ногах і зберігайте рівновагу.**
   Це надає кращий контроль над автоматичним інструментом у несподіваних ситуаціях.
   f) **Носіть правильний робочий одяг. Не носіть широкий одяг або ювелірні прикраси. Тримайте волосся, одяг і рукавички подалі від рухомих частин.**
   Широкий одяг, ювелірні прикраси або довге волосся може потрапити до рухомих частин.
   g) **Якщо у робочому приміщенні є витяжка, скористуйтеся нею за умови, що вона правильно підключена і працює.**
   Користування витяжкою може знизити небезпеки, пов'язані із накопиченням пилу.

4) **Експлуатація і догляд за автоматичним інструментом**
   a) **Не застосовуйте надмірну силу до автоматичного інструменту. Для виконання різних видів робіт підбирайте відповідні інструменти.**
   Правильно підібраний автоматичний інструмент краще виконає роботу і гарантуватиме більше безпеки.
   b) **Не користуйтеся автоматичним інструментом, якщо перемикач не працює.**
   Будь-який автоматичний інструмент, який неможливо контролювати перемикачем, є небезпечним. Його слід полагодити.

c) **Відключіть виделку з джерела живлення і/або акумулятор від автоматичного інструменту, перш ніж будь-що регулювати, змінювати аксесуари або зберігати автоматичні інструменти.**
Ці заходи безпеки знижують ризик випадково увімкнути автоматичний інструмент.

d) **Зберігайте інструменти у місцях, недоступних для дітей, і не дозволяйте людям, не ознайомленим із автоматичними інструментами і цими інструкціями користуватися автоматичним інструментом.**
Автоматичні інструменти є небезпечними в руках непідготованих користувачів.

e) **Доглядайте за автоматичними інструментами. Перевіряйте, чи не зсунулися і чи не зігнулися рухомі частини, чи не зламалися окремі деталі, а також чи не трапилося якихось небажаних змін, які можуть погано вплинути на роботу інструмента.**
Якщо автоматичний інструмент пошкоджений, його слід полагодити перед подальшим користуванням.
Багато нещасних випадків трапляється через поганий догляд за автоматичними інструментами.

f) **Вчасно чистіть і загострюйте інструменти для різання.**
Інструменти для різання, за якими правильно доглядають і які вчасно підточують, рідше згинаються, і їх легше контролювати.

g) **Користуйтеся автоматичним інструментом, аксесуарами і насадками згідно цих інструкцій, враховуючи робочі умови та завдання.**
Застосовуйте різні автоматичні інструменти для різних видів робіт. Невідповідність інструмента і застосування може створити небезпечну ситуацію.

5) **Обслуговування**

a) **Обслуговувати Ваш автоматичний інструмент може лише кваліфікований технік, замінюючи деталі лише на ідентичні.**
Це гарантуватиме безпеку автоматичного інструмента.

ЗАСТЕРЕЖЕННЯ
Не підпускайте до інструменту дітей і неповносправних осіб.
Коли інструментом не користуються, його слід зберігати в місцях, недоступних для дітей та неповносправних осіб.

ЗАПОБІЖНІ ЗАХОДИ ДЛЯ ПЕРФОРАТОРА

1. **Одягайте засоби захисту органів слуху.**
Вплив шуму може привести до втрати слуху.
2. **Використовуйте додаткову ручку(и), якщо постачається з інструментом.**
Втрата управління інструментом може призвести до травми.
3. **Тримайте автоматичний інструмент за ізольовані місця з неслизькою поверхнею, коли працюєте так, що ріжучий аксесуар може вступити у контакт із прихованим дротом або власним шнуром.**
Під час контакту із дротом під напругою аксесуар для різання проводить струм в інші металеві частини інструмента і може надати оператору враження електричним струмом.
4. Не торкайтеся свердла під час роботи і відразу після її закінчення. Свердло сильно нагрівається під час роботи і може стати причиною серйозних опіків.
5. Перед тим як почати довбати або свердлити стіну, підлогу або стелю, переконайтеся в тому, що всередині не прокладені електричні кабелі або водопровідні труби.
6. Постійно міцно тримайте інструмент за рукоятку і бічну рукоятку. Інакше сила протидії, що виникає, може призвести до неакуратної і навіть небезпечної операції.
7. Одягайте протипиловий респіратор
Не вдихайте шкідливий пил, утворений під час операцій свердління або рубки. Пил може наражати на небезпеку Ваше здоров'я та здоров'я оточуючих людей.

ТЕХНІЧНІ ХАРАКТЕРИСТИКИ

Модель	DH24PH	DH26PC	DH28PCY
Напруга (за регіонами)*1	(110 В, 115 В, 120 В, 127 В, 220 В, 230 В, 240 В) ~		
Споживана потужність*1	730 Вт	830 Вт	850 Вт
Швидкість холостого ходу*1	0 – 1050 мин.$^{-1}$	0 – 1100 мин.$^{-1}$	
Частота ударів при повному навантаженні	0 – 3950 мин.$^{-1}$	0 – 4300 мин.$^{-1}$	
Продуктивність: бетон сталь дерево	3,4 – 24 мм 13 мм 32 мм	3,4 – 26 мм 13 мм 32 мм	3,4 – 28 мм 13 мм 32 мм
Вага*2	2,7 кг	2,8 кг	2,9 кг

*1 Перевірте написи на виробі, оскільки технічні характеристики змінюються залежно від регіону.
*2 Вага: Відповідно до EPTA-процедури 01/2003

СТАНДАРТНІ АКСЕСУАРИ

(1) Пластмасовий футляр 1
(2) Бічна рукоятка.....1
(3) Глибиномір 1

Стандартні аксесуари можуть змінюватися без попередження.

ДОДАТКОВІ АКСЕСУАРИ (продаються окремо)

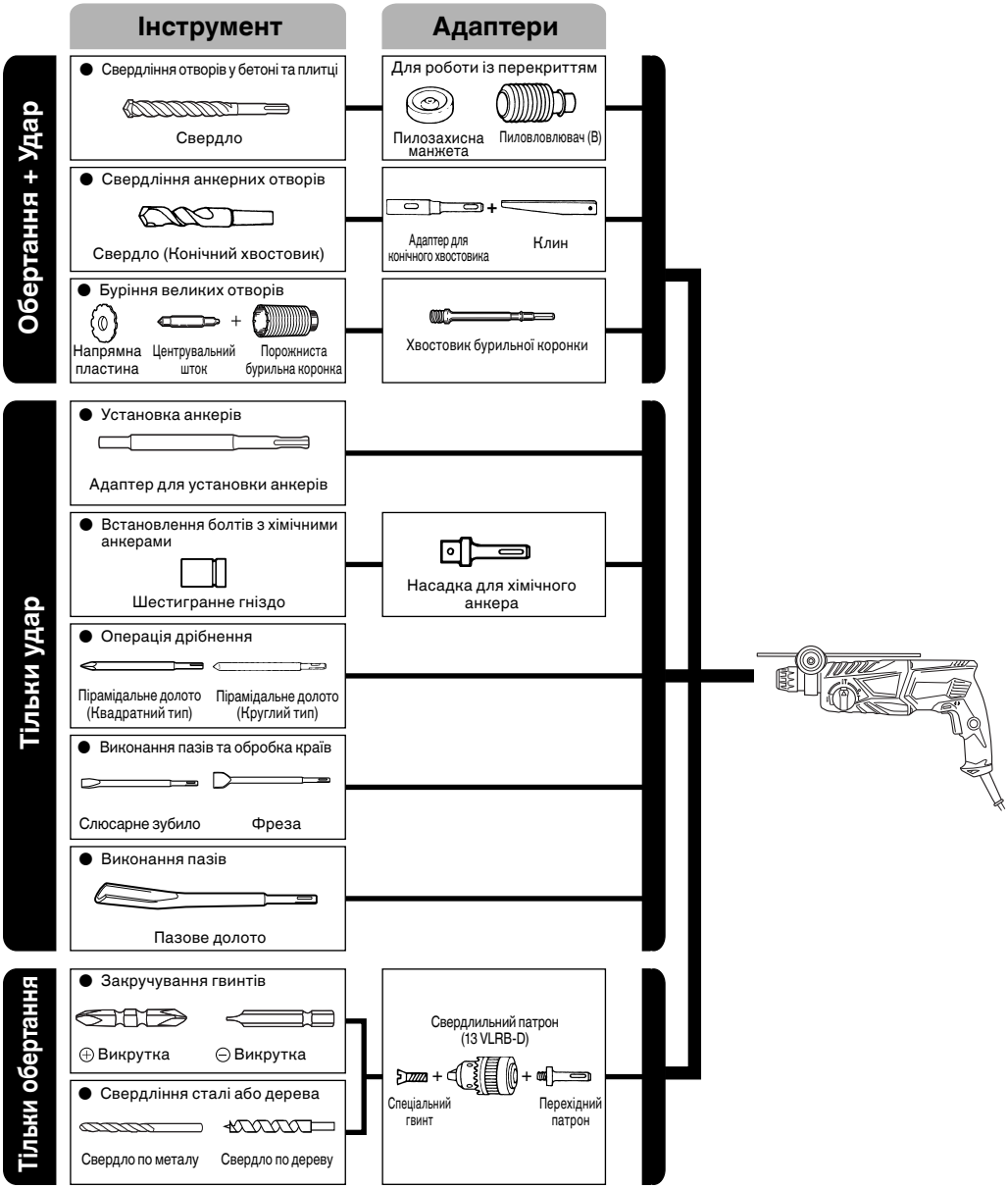

● Свердління отворів в бетоні або кахлі

Свердло (тонкий вал)		
Зовнішній діаметр	Загальна довжина	Корисна довжина
3,4 мм	90 мм	45 мм
3,5 мм		

Свердло SDS-plus		
Зовнішній діаметр	Загальна довжина	Корисна довжина
4,0 мм	110 мм	49 мм
5,0 мм	110 мм	49 мм
	160 мм	99 мм
5,5 мм	110 мм	50 мм
6,0 мм	110 мм	50 мм
	160 мм	100 мм
6,4 мм	160 мм	100 мм
6,5 мм	160 мм	100 мм
7,0 мм	160 мм	100 мм
7,5 мм	160 мм	100 мм
8.0 мм	160 мм	100 мм
8,5 мм	160 мм	100 мм
9,0 мм	160 мм	100 мм
9,5 мм	160 мм	100 мм
10,0 мм	160 мм	100 мм
	260 мм	200 мм
10,5 мм	160 мм	100 мм
	260 мм	200 мм
11,0 мм	160 мм	100 мм
12,0 мм	160 мм	88 мм
	260 мм	187 мм
12,5 мм	160 мм	88 мм
	260 мм	187 мм
12,7 мм	160 мм	88 мм
	260 мм	187 мм
13,0 мм	160 мм	87 мм
14,0 мм	160 мм	87 мм
14,3 мм	160 мм	87 мм
	260 мм	186 мм
14,5 мм	160 мм	87 мм
	260 мм	186 мм
15,0 мм	160 мм	85 мм
16,0 мм	160 мм	85 мм
	260 мм	186 мм
16,5 мм	160 мм	85 мм
17,0 мм	160 мм	85 мм
	260 мм	185 мм
17,5 мм	160 мм	90 мм
	260 мм	185 мм
18,0 мм	160 мм	85 мм
19,0 мм	260 мм	185 мм
20,0 мм	260 мм	175 мм
22,0 мм	260 мм	175 мм
24,0 мм	250 мм	173 мм
25,0 мм	450 мм	375 мм

● Свердління великих отворів

Коронковий бур Зовнішній діаметр	Центрувальний штифт	Хвостовик коронкового бура Загальна довжина
25 мм*	Не застосовується	105 мм 300 мм
29 мм*		
32 мм	(A)	
35 мм		
38 мм		
45 мм	(B)	300 мм
50 мм		

* Без напрямної пластини

● Установка анкерів

Адаптер для установки анкерів Розмір анкера
W 1/4”
W 5/16”
W 3/8”
W 1/2”
W 5/8”

● Свердління анкерних отворів

Адаптер конічного хвостовика Форма конуса
Конус Морзе (№ 1)
Конус Морзе (№ 2)
Конус A
Конус B

Набір додаткових аксесуарів може бути без попередження змінений

ЗАСТОСУВАННЯ

Функція обертання і удару
○ Свердління анкерних отворів
○ Свердління отворів у бетоні
○ Свердління отворів у кахлях
Функція тільки обертання
○ Свердління в сталі або дереві (за допомогою допоміжного приладдя)
○ Затягування кріпильних гвинтів, шурупів для дерева (за допомогою допоміжного приладдя)
Функція тільки удару
○ Легка обробка долотом бетону, виконання пазів і обробка країв.

ПЕРЕД РОБОТОЮ

1. **Джерело живлення**
   Переконайтеся, що джерело живлення, яким Ви будете користуватися, відповідає вимогам до живлення, зазначеним на наклейці на корпусі виробу.
2. **Перемикач живлення**
   Переконайтеся, що перемикач живлення знаходиться в положенні ВИМКНЕНО. Якщо штепсельна виделка підключена до розетки, коли перемикач знаходиться в положенні УВІМКНЕНО, інструмент негайно почне працювати, а це може призвести до нещасного випадку.

3. Подовжувач

Коли робоча поверхня знаходиться далеко від джерела живлення, користуйтеся подовжувачем достатньої товщини і номінальної потужності. Подовжувач мусить бути наскільки коротким, настільки й практичним.

4. Установка свердла (Рис. 1)

ОБЕРЕЖНО

Для запобігання нещасних випадків обов'язково переконайтеся в тому, що вимикач переведений у вимкнений стан і від'єднайте вилку від розетки.

ПРИМІТКА

При використанні інструментів, таких як пірамідальне долото, свердло тощо, обов'язково перевірте і переконайтеся в тому, що використовуються оригінальні деталі, рекомендовані нашою компанією.

(1) Очистіть хвостовик свердла.

(2) Вставляйте свердло в утримувач інструмента методом вкручування до тих пір, поки воно саме не заклацнеться на місці (**Рис. 1**).

(3) Перевірте фіксацію свердла, постаравшись його витягнути.

(4) Для того щоб зняти свердло, потягніть затискач до упору в напрямку стрілки, і витягніть свердло (**Рис. 2**).

5. Установка пилозахисної манжети або пиловловлювача (B) (Додаткові аксесуари) (Рис. 3, Рис. 4)

При використанні перфоратора для спрямованого вгору свердління прикріпіть пилозахисну манжету або пиловловлювач (B) для уловлювання пилу або дрібних часток для того, щоб полегшити роботу.

○ Установка пилозахисної манжети

Використовуйте пилозахисну манжету, прикріпивши її до свердла, як показано на **Рис. 3**.

При використанні свердла, яке має великий діаметр, збільште центральний отвір пилозахисної манжети за допомогою даного перфоратора.

○ Установка пиловловлювача (B)

При використанні пиловловлювача (B), вставте пиловловлювач (B) з наконечника свердла, поєднавши його з канавкою на затиску (**Рис. 4**).

ОБЕРЕЖНО

○ Пилозахисна манжета і пиловловлювач (B) призначені для використання виключно при виконанні робіт з свердління бетону. Не використовуйте їх при виконанні робіт з свердління дерева або металу.

○ Вставте пиловловлювач (B) до упору в затискний патрон основного пристрою.

○ При включенні перфоратора пиловловлювач (B) буде обертатися разом зі свердлом, поки пиловловлювач (B) не торкатиметься бетонної поверхні. Перед тим, як перевести вимикач у включений стан, обов'язково переконайтеся в тому, що пилозахисна манжета притиснута до бетонної поверхні. (При використанні пиловловлювача (B), прикріпленого до свердла, повна довжина якого перевищує 190 мм, пиловловлювач (B) не зможе торкатися бетонної поверхні і буде обертатися. Тому, будь ласка, використовуйте пиловловлювач (B) шляхом прикріплення його до свердел, повна довжина яких дорівнює 166 мм, 160 мм і 110 мм.)

○ Зсипайте дрібні частинки, просвердливши кожні два або три отвори.

○ Будь-ласка, замініть свердло після зняття пиловловлювача (B).

6. Вибір насадки шуруповерта

Головки гвинтів або насадки будуть отримувати пошкодження до тих пір, поки для загвинчування гвинтів не будуть використовуватися насадки, відповідні до діаметру гвинтів.

7. Встановіть напрямок обертання свердла (Рис. 5)

Свердло буде обертатися за годинниковою стрілкою (якщо дивитися ззаду) при натисканні на пускову кнопку з боку R. Для того щоб свердло оберталося проти годинникової стрілки, пускову кнопку слід натиснути з боку L.

ЕКСПЛУАТАЦІЯ

ОБЕРЕЖНО

Для запобігання нещасних випадків обов'язково переконайтеся в тому, що вимикач переведений у вимкнений стан і від'єднайте вилку від розетки при установці або знятті свердел і інших різних частин. Вимикач живлення також повинен бути переведений у вимкнене положення під час перерви в роботі, і після роботи.

1. Функціонування пускового перемикача

Швидкість обертання свердла можна плавно регулювати, змінюючи натяг пускового перемикача. Швидкість буде низькою, при легкому натягу пускового перемикача, і буде збільшуватися в міру збільшення натягу пускового перемикача. Безперервне функціонування досягається натягом пускового перемикача і натисненням стопора. Для того щоб перевести вимикач в положення OFF (ВИМК), потягніть пусковий перемикач ще раз для від'єднання стопора і відпустіть пусковий перемикач у вихідне положення.

Однак, при зворотному обертанні пусковий вимикач можна потягнути тільки наполовину, а швидкість обертання стане рівна приблизно половині швидкості нормального обертання.

Крім того, при зворотному обертанні Ви не можете використовувати стопорний механізм вимикача.

2. Обертання + удар

Даний перфоратор може бути встановлений в режим обертання і удару шляхом натиснення пускової кнопки і повороту важеля перемикання до мітки (**Рис. 6**).

(1) Встановіть свердло.

(2) Потягніть пусковий перемикач, після того як верхній кінець свердла буде прикладений до місця свердління (**Рис. 7**).

(3) Немає абсолютно ніякої необхідності натискати на перфоратор із застосуванням сили. Досить легкого натискання, для того щоб постійно виходив буровий пил.

ОБЕРЕЖНО

Якщо свердло торкнеться сталевого будівельного прутка, свердло негайно зупиниться, а перфоратор почне повертатися в напрямку, зворотному руху свердла. Тому міцно тримайте бічну рукоятку і рукоятку, як показано на **Рис. 7**.

3. Тільки обертання

Даний перфоратор може бути встановлений в режим обертання шляхом натиснення пускової кнопки і повороту важеля перемикання до мітки (**Рис. 8**).

Для свердління по дереву або металу, використовуючи свердлильний патрон і насадку затискного патрона (додаткові речі), виконайте такі дії.
Установка свердлильного патрона і адаптера затискного патрона: (**Рис. 9**)

(1) Прикріпіть свердлильний патрон до адаптера затискного патрона.
(2) Частина хвостовика SDS-plus є такою ж, як свердло. Тому для її прикріплення зверніться до пункту "Установка свердла".

ОБЕРЕЖНО

○ Прикладення зусилля, більшого, ніж необхідне, не тільки не прискорить роботу, а й призведе до пошкодження кромки наконечника свердла, і, крім того, зменшить термін служби перфоратора.
○ Свердла можуть ламатися, коли перфоратор виводять з просвердленого отвору. Для витягання важливо використовувати натискний рух.
○ Не намагайтеся просвердлити анкерні отвори або отвори в бетоні при установці перфоратора в режим виконання функції тільки обертання.
○ Не намагайтеся використовувати функцію обертання і удару комбінованого перфоратора в разі прикріпленого затискного патрона свердла і адаптера затискного патрона. Це значною мірою скоротить термін служби кожного компонента пристрою.

4. При закручуванні кріпильних гвинтів (Рис. 10)

Перш за все, вставте насадку в гніздо в торцевій частині адаптера затискного патрона (D).
Далі, встановіть адаптер затискного патрона (D) на основний пристрій, виконавши дії, описані в пункті 4 (1), (2), (3), вставте наконечник насадки в шліц на голівці гвинта, міцно тримайте основний пристрій і затягніть гвинт.

ОБЕРЕЖНО

○ Будьте обережні, не дуже затягуйте час загвинчування, в іншому випадку гвинти можуть отримати пошкодження внаслідок застосування надмірного зусилля.
○ Прикладайте перфоратор перпендикулярно до голівки гвинта при закручуванні гвинта, інакше головка гвинта або насадка будуть пошкоджені, або ж зусилля затягування не буде повністю передано на гвинт.
○ Не намагайтеся використовувати перфоратор у режимі виконання функції обертання і удару, коли прикріплений адаптер затискного патрона і насадка.

5. При закручуванні шурупів для дерева (Рис. 10)

(1) Вибір підходящої насадки шуруповерта
Використовуйте, якщо можливо, гвинти з хрестоподібними шліцами, оскільки насадка шуруповерта може легко зісковзнути з головок гвинтів з поздовжнім шліцом.
(2) Загвинчування шурупів для дерева.

○ Перед загвинчуванням шурупів для дерева, зробіть відповідні їм напрямні отвори в дерев'яній дошці. Прикладайте насадку до прорізів в головках шурупів і обережно загвинчуйте шурупи в отвори.
○ Після того, як перфоратор деякий час буде обертатися з низькою швидкістю до тих пір, поки шуруп для дерева не буде частково загвинчений в дерево, натисніть пускач більш сильно для отримання оптимального зусилля затяжки.

ОБЕРЕЖНО

Будьте обережні при підготовці направляючого отвору, відповідного шурупу для дерева, візьміть до уваги твердість дерева. У випадку, якщо отвір виявиться занадто маленьким або дрібним, буде потрібно більше зусилля для загвинчування в нього шурупа, різьблення шурупа для дерева може іноді виявитися пошкодженим.

6. Тільки удар

Даний комбінований перфоратор може бути встановлений в режим тільки удару шляхом натискання натискної кнопки і повороту важеля перемикання до T мітки (**Рис. 11**).

(1) Встановіть пірамідальне долото або слюсарне зубило.
(2) Натисніть натискну кнопку та встановіть важіль перемикання в середнє положення мітки T або на проти мітки T (**Рис. 12**).
Блокування обертання буде знято, поверніть затиск і відрегулюйте слюсарне зубило в потрібне положення (**Рис. 13**).
(3) Поверніть важіль перемикання до мітки T (**Рис. 11**). Пірамідальне долото або слюсарне зубило буде зафіксовано.

7. Використання глибиноміра (Рис. 14)

(1) ВПослабте ручку на бічній рукоятці і вставте глибиномір в настановний отвір на бічній рукоятці.
(2) Відрегулюйте положення глибиноміра відповідно до глибини отвору і надійно затягніть ручку.

8. Як користуватися свердлом (з конічним хвостовиком) і адаптером конічного хвостовика

(1) Встановіть адаптер конічного хвостовика на перфоратор (**Рис. 15**).
(2) Установка свердла (з конічним хвостовиком) на адаптер конічного хвостовика (**Рис. 15**).
(3) Переведіть вимикач в положення ON (УВІМК) і просвердліть отвір заданої глибини.
(4) Для виймання свердла (з конічним хвостовиком) вставте клин в проріз адаптера конічного хвостовика і вдарте по верхній частині клину ручним молотком, розташувавши насадку на підтримуючих підставках (**Рис. 16**).

ЯК КОРИСТУВАТИСЯ ПОРОЖНИСТИМИ БУРИЛЬНИМИ КОРОНКАМИ (ДЛЯ МАЛОГО НАВАНТАЖЕННЯ)

При бурінні великих наскрізних отворів використовуйте порожнисту бурильну коронку (для малих навантажень). Разом з нею використовуйте центрувальний шток і хвостовик порожнистої бурильної коронки, передбачені в якості додаткового приладдя.

1. Установка

ОБЕРЕЖНО

Обов'язково переконайтеся в тому, що вимикач живлення переведений у положення OFF (Вимкнено) і від'єднайте вилку від розетки.

(1) Встановіть порожнисту бурильну коронку на хвостовик порожнистої бурильної коронки (**Рис. 17**). Нанесіть мастило на різьблення хвостовика порожнистої бурильної коронки для того, щоб полегшити розбирання після закінчення роботи.
(2) Встановіть порожнисту бурильну коронку на перфоратор (**Рис. 18**).

(3) Вставляйте центрувальний шток в направляючу пластину до тих пір, поки він не зупиниться.
(4) Туго посадіть направляючу пластину на порожнисту бурильну коронку, повертаючи направляючу пластину вліво або вправо, так щоб вона не впала, навіть якщо буде спрямована донизу (**Рис. 19**).

2. Як виконати буріння (Рис. 20)

(1) Підключіть вилку до розетки.
(2) В центрувальний шток вмонтована пружина. Притисніть його злегка прямо до стіни або підлоги. Притисніть зуби порожнистої бурильної коронки до поверхні і почніть буріння.
(3) Положення отвору буде встановлено, після того як глибина буріння досягне близько 5 мм. Після цього зніміть центрувальний шток і спрямовуючу пластину з порожнистої бурильної коронки і продовжіть буріння.
(4) Застосування занадто великого зусилля не тільки не прискорить роботу, а й призведе до пошкодження кромки наконечника свердла і зменшення терміну служби перфоратора.

ОБЕРЕЖНО

При знятті центрувального штока і спрямовуючої пластини, переведіть вимикач живлення в положення OFF (Вимкнено) і від'єднайте вилку від розетки.

3. Розбирання після роботи (Рис. 21)

Зніміть хвостовик порожнистої бурильної коронки з перфоратора і, утримуючи порожнисту бурильну коронку, сильно вдарте по верхній частині хвостовика порожнистої бурильної коронки два або три рази молотком для послаблення різьбового з'єднання, після чого порожниста бурильна коронка може бути знята.

МАСТИЛО

Для даного перфоратора застосовується мастило з низькою в'язкістю, так щоб перфоратор міг довгий період часу експлуатуватися без заміни мастила. Для забезпечення оптимального строку служби інструмента заміняйте мастило щоразу, коли змінюєте вугільні щітки.
Подальша експлуатація перфоратора за відсутності достатньої кількості мастила призведе до значного зменшення його терміну служби.

ОБЕРЕЖНО

Для даного перфоратора використовується спеціальне консистентне мастило, тому використання іншого типу мастила може погіршити його стандартні експлуатаційні якості. Будь ласка, забезпечте можливість одному з представників нашої сервісної служби виконати заміну мастила.

ОГЛЯД І ДОГЛЯД

1. Перевірка змінного інструменту

Так як застосування тупого змінного інструменту стане причиною збоїв в роботі двигуна і зниження продуктивності, без зволікання замініть його на новий або заточіть, як тільки помітите зношення.

2. Перевірка монтажних гвинтів

Регулярно перевіряйте всі монтажні гвинти і стежте за тим, щоб вони були надійно затягнуті. Якщо вони послабилися, негайно затягніть їх знову. Якщо цього не зробити, така недбалість може призвести до нещасних випадків.

3. Догляд за мотором

Обмотка мотору є "серцем" автоматичного інструмента. Стежте за тим, щоб обмотка не пошкодилася, не намокла від води або оливи.

4. Огляд вугільних щіток

З метою забезпечення Вашої постійної безпеки і запобігання ураження електричним струмом, огляд і заміну вугільної щітки на даному електроінструменті повинні виконувати ТІЛЬКИ фахівці авторизованого сервісного центру HITACHI.

5. Заміна мережевого шнура

У випадку якщо буде пошкоджено шнур живлення даного електроінструмента, електроінструмент необхідно повернути в авторизований сервісний центр Hitachi для заміни шнура.

6. Список запасних частин

ОБЕРЕЖНО

Ремонт, модифікацію і перевірку автоматичних інструментів Hitachi мусить здійснювати авторизований сервісний центр Hitachi.
Список запасних частин може знадобитися, якщо Ви звертаєтеся до авторизованого сервісного центру Hitachi по ремонт або інше обслуговування.
Під час роботи і догляду слід брати до уваги місцеві норми і стандарти.

МОДИФІКАЦІЯ:

Автоматичні інструменти Hitachi постійно вдосконалюються і модифікуються, щоб застосувати в них найновіші технології.
Відповідно, деякі деталі можуть змінюватися без попередження.

ГАРАНТІЯ

Ми гарантуємо, що автоматичні інструменти Hitachi виготовлені згідно місцевих вказівок. Ця гарантія не розповсюджується на дефекти або пошкодження через зловживання, неправильне користування або звичайне спрацювання. Якщо Ви маєте скарги, будь ласка, надішліть автоматичний інструмент, не розбираючи його, із ГАРАНТІЙНИМ СЕРТИФІКАТОМ, який знаходиться в кінці інструкції, до авторизованого сервісного центру Hitachi.

ПРИМІТКА

Через постійні дослідження і розвиток, які здійснює HITACHI, технічні характеристики можуть змінюватися без попередження.

Інформація про шум та вібрацію
Виміряні величини визначені згідно EN60745 і визнано такими, що відповідають ISO 4871.

Виміряний середньозважений рівень звукової потужності:
100 дБ (A) (DH24PH)
101 дБ (A) (DH26PC)
100 дБ (A) (DH28PCY)

Виміряний середньозважений рівень звукового тиску:
89 дБ (A) (DH24PH)
90 дБ (A) (DH26PC)
89 дБ (A) (DH28PCY)

Похибка у кПа: 3 дБ (A).

Одягайте навушники.

Повне значення вібрації (векторна сумма триаксіального) визначена згідно EN60745.

Ударне буріння бетону:
Величина вібрації $a_{h,\ HD}$ = 15,3 м/с^2 (DH24PH)
14,8 м/с^2 (DH26PC)
11,5 м/с^2 (DH28PCY)
Похибка K = 1,6 м/с^2 (DH24PH)
1,5 м/с^2 (DH26PC, DH28PCY)

Еквівалентне значення роботи зубилом:
Величина вібрації $a_{h,\ Cheq}$ = 12,1 м/с^2 (DH24PH)
11,0 м/с^2 (DH26PC)
10,5 м/с^2 (DH28PCY)
Похибка K = 1,5 м/с^2

Зазначений рівень вібрації був виміряний згідно стандартного тесту і був використаний при порівнянні інструментів між собою.
Він може використовуватися для первинного визначення впливу.

ПОПЕРЕДЖЕННЯ

- ○ Вібрація під час справжнього користування може відрізнятися від заявленої, залежно від способу застосування інструменту.
- ○ Визначіть заходи безпеки для оператора згідно практичного застосування (беручи до уваги всі частини робочого циклу, такі як вимикання інструменту і його роботи вхолосту на додаток до виконання робочих завдань).

(Перевод оригинальных инструкций)

ОБЩИЕ ПРАВИЛА БЕЗОПАСНОСТИ ПРИ РАБОТЕ С ЭЛЕКТРОИНСТРУМЕНТОМ

⚠ ПРЕДУПРЕЖДЕНИЕ

Прочтите все правила безопасности и инструкции.

Не выполнение правил и инструкций может привести к поражению электрическим током, пожару и/или серьезной травме.

Сохраняйте все правила и инструкции на будущее.

Термин "электроинструмент" в контексте всех мер предосторожности относится к эксплуатируемому Вами электроинструменту с питанием от сетевой розетки (с сетевым шнуром) или электроинструменту с питанием от аккумуляторной батареи (беспроводному).

1) **Безопасность на рабочем месте**
   a) **Поддерживайте чистоту и хорошее освещение на рабочем месте.**
   Беспорядок и плохое освещение приводят к несчастным случаям.
   b) **Не используйте электроинструменты во взрывоопасных окружающих условиях, например, в непосредственной близости огнеопасных жидкостей, горючих газов или легковоспламеняющейся пыли.**
   Электроинструменты порождают искры, которые могут воспламенить пыль или испарения.
   c) **Держите детей и наблюдающих на безопасном расстоянии во время эксплуатации электроинструмента.**
   Отвлечение внимания может стать для Вас причиной потери управления.

2) **Электробезопасность**
   a) **Сетевые вилки электроинструментов должны соответствовать сетевой розетке.**
   Никогда не модифицируйте штепсельную вилку никоим образом.
   Не используйте никакие адаптерные переходники с заземленными (замкнутыми на землю) электроинструментами.
   Немодифицированные штепсельные вилки и соответствующие им сетевые розетки уменьшат опасность поражения электрическим током.
   b) **Не прикасайтесь телом к заземленным поверхностям, например, к трубопроводам, радиаторам, кухонным плитам и холодильникам.**
   Если Ваше тело соприкоснется с заземленными поверхностями, возрастет опасность поражения электрическим током.
   c) **Не подвергайте электроинструменты действию воды или влаги.**
   При попадании воды в электроинструмент возрастет опасность поражения электрическим током.
   d) **Правильно обращайтесь со шнуром. Никогда не переносите электроинструмент, взявшись за шнур, не тяните за шнур и не дергайте за шнур с целью отсоединения электроинструмента от сетевой розетки. Располагайте шнур подальше от источников тепла, нефтепродуктов, предметов с острыми кромками и движущихся деталей.**
   Поврежденные или запутанные шнуры увеличивают опасность поражения электрическим током.
   e) **При эксплуатации электроинструмента вне помещений, используйте удлинительный шнур, предназначенный для использования вне помещения.**
   Использование шнура, предназначенного для работы вне помещений, уменьшит опасность поражения электрическим током.
   f) **При эксплуатации электроинструмента во влажной среде, используйте устройство защитного отключения (RCD) источника питания.**
   Использование RCD уменьшит опасность поражения электрическим током.

3) **Личная безопасность**
   a) **Будьте готовы к неожиданным ситуациям, внимательно следите за своими действиями и руководствуйтесь здравым смыслом при эксплуатации электроинструмента.**
   Не используйте электроинструмент, когда Вы устали или находитесь под влиянием наркотиков, алкоголя или лекарственных препаратов.
   Мгновенная потеря внимания вовремя эксплуатации электроинструментов может привести к серьезной травме.
   b) **Используйте индивидуальные средства защиты. Всегда надевайте средства защиты глаз.**
   Защитное снаряжение, например, противопылевой респиратор, защитная обувь с нескользкой подошвой, защитный шлем-каска или средства защиты органов слуха, используемые для соответствующих условий, уменьшат травмы.
   c) **Избегайте непреднамеренного включения двигателя. Убедитесь в том, что выключатель находится в положении выключения перед подниманием, переноской или подсоединением к сетевой розетке и/или портативному батарейному источнику питания.**
   Переноска электроинструментов, когда Вы палец держите на выключателе, или подсоединение электроинструментов к сетевой розетке, когда выключатель будет находиться в положении включения, приводит к несчастным случаям.
   d) **Снимите все регулировочные или гаечные ключи перед включением электроинструмента.**
   Гаечный или регулировочный ключ, оставленный прикрепленным к вращающейся детали электроинструмента, может привести к получению травмы.
   e) **Не теряйте устойчивость. Все время имейте точку опоры и сохраняйте равновесие.**
   Это поможет лучше управлять электроинструментом в непредвиденных ситуациях.
   f) **Одевайтесь надлежащим образом. Не надевайте просторную одежду или ювелирные изделия. Держите волосы, одежду и перчатки как можно дальше от движущихся частей.**
   Просторная одежда, ювелирные изделия или длинные волосы могут попасть в движущиеся части.
   g) **Если предусмотрены устройства для присоединения приспособлений для отвода и сбора пыли, убедитесь в том, что они присоединены и используются надлежащим образом.**
   Использование данных устройств может уменьшить опасности, связанные с пылью.

4) **Эксплуатация и обслуживание электроинструментов**
   a) **Не перегружайте электроинструмент. Используйте надлежащий для Вашего применения электроинструмент.**
   Надлежащий электроинструмент будет выполнять работу лучше и надежнее в том режиме работы, на который он рассчитан.

b) **Не используйте электроинструмент с неисправным выключателем, если с его помощью нельзя будет включить и выключить инструмент.**
Каждый электроинструмент, которым нельзя управлять с помощью выключателя, будет представлять опасность, и его будет необходимо отремонтировать.

c) **Отсоедините штепсельную вилку от источника питания и/или портативный батарейный источник питания от электроинструмента перед началом выполнения какой-либо из регулировок, перед сменой принадлежностей или хранением электроинструментов.**
Такие профилактические меры безопасности уменьшат опасность непреднамеренного включения двигателя электроинструмента.

d) **Храните неиспользуемые электроинструменты в недоступном для детей месте, и не разрешайте людям, не знающим как обращаться с электроинструментом или не изучившим данное руководство, работать с электроинструментом.**
Электроинструменты представляют опасность в руках неподготовленных пользователей.

e) **Содержите электроинструменты в исправности. Проверьте, нет ли несоосности или заедания движущихся частей, повреждения деталей или какого-либо другого обстоятельства, которое может повлиять на функционирование электроинструментов.**
При наличии повреждения отремонтируйте электроинструмент перед его эксплуатацией.
Большое количество несчастных случаев связано с плохим обслуживанием электроинструментов.

f) **Содержите режущие инструменты остро заточенными и чистыми.**
Надлежащим образом содержащиеся в исправности режущие инструменты с острыми режущими кромками будут меньше заедать и будут легче в управлении.

g) **Используйте электроинструмент, принадлежности, насадки и т.п. в соответствии с данным руководством, принимая во внимание условия и объем выполняемой работы.**
Использование электроинструмента для выполнения работ не по прямому назначению может привести к опасной ситуации.

5) **Обслуживание**
a) **Обслуживание Вашего электроинструмента должно выполняться квалифицированным представителем ремонтной службы с использованием только идентичных запасных частей.**
Это обеспечит сохранность и безопасность электроинструмента.

МЕРА ПРЕДОСТОРОЖНОСТИ
Держите подальше от детей и немощных людей.
Если инструменты не используются, их следует хранить в недоступном для детей и немощных людей месте.

МЕРЫ ПРЕДОСТОРОЖНОСТИ ДЛЯ ПЕРФОРАТОРА

1. **Одевайте средства защиты органов слуха**
Воздействие шума может привести к потере слуха.
2. **Используйте вспомогательные рукоятки, если они прилагаются к инструменту.**
Потеря управления инструментом может привести к травме.
3. **При выполнении операций, во время которых режущая насадка может контактировать со скрытой проводкой или шнуром питания, держите электроинструмент за изолированные поверхности захвата.** При контакте режущей насадки с проводкой, находящейся под напряжением, неизолированные металлические части электроинструмента могут проводить электрический ток, который приведет к поражению оператора.
4. Не дотрагивайтесь до сверла во время работы и сразу после её окончания. Сверло сильно нагревается во время работы и может стать причиной серьёзных ожогов.
5. Перед тем как начать долбить или сверлить стену, пол или потолок, убедитесь в том, что внутри не проложены электрические кабели или водопроводные трубы.
6. Постоянно крепко держите инструмент за рукоятку и боковую рукоятку. Иначе возникающая сила противодействия может привести к неаккуратной и даже опасной операции.
7. Одевайте противопылевой респиратор
Не вдыхайте вредную пыль, образуемую во время операций сверления или рубки. Пыль может подвергать опасности Ваше здоровье и здоровье окружающих людей.

ТЕХНИЧЕСКИЕ ХАРАКТЕРИСТИКИ

Модель	DH24PH	DH26PC	DH28PCY
Напряжение (по регионам)*1	(110 В, 115 В, 120 В, 127 В, 220 В, 230 В, 240 В) ~		
Потребляемая мощность*1	730 Вт	830 Вт	850 Вт
Число оборотов холостого хода*1	0 – 1050 мин.$^{-1}$	0 – 1100 мин.$^{-1}$	
Частота ударов при полной нагрузке	0 – 3950 мин.$^{-1}$	0 – 4300 мин.$^{-1}$	
Производительность: бетон	3,4 – 24 мм	3,4 – 26 мм	3,4 – 28 мм
сталь	13 мм	13 мм	13 мм
дерево	32 мм	32 мм	32 мм
Вес*2	2,7 кг	2,8 кг	2,9 кг

*1 Проверьте паспортную табличку на изделии, так как она меняется в зависимости от региона.
*2 Вес: В соответствии с EPA-процедурой 01/2003

СТАНДАРТНЫЕ АКСЕССУАРЫ

(1) Пластмассовый футляр 1
(2) Боковая рукоятка 1
(3) Глубиномер 1

Набор стандартных аксессуаров может быть без предупреждения изменён.

ДОПОЛНИТЕЛЬНЫЕ АКСЕССУАРЫ (продаются отдельно)

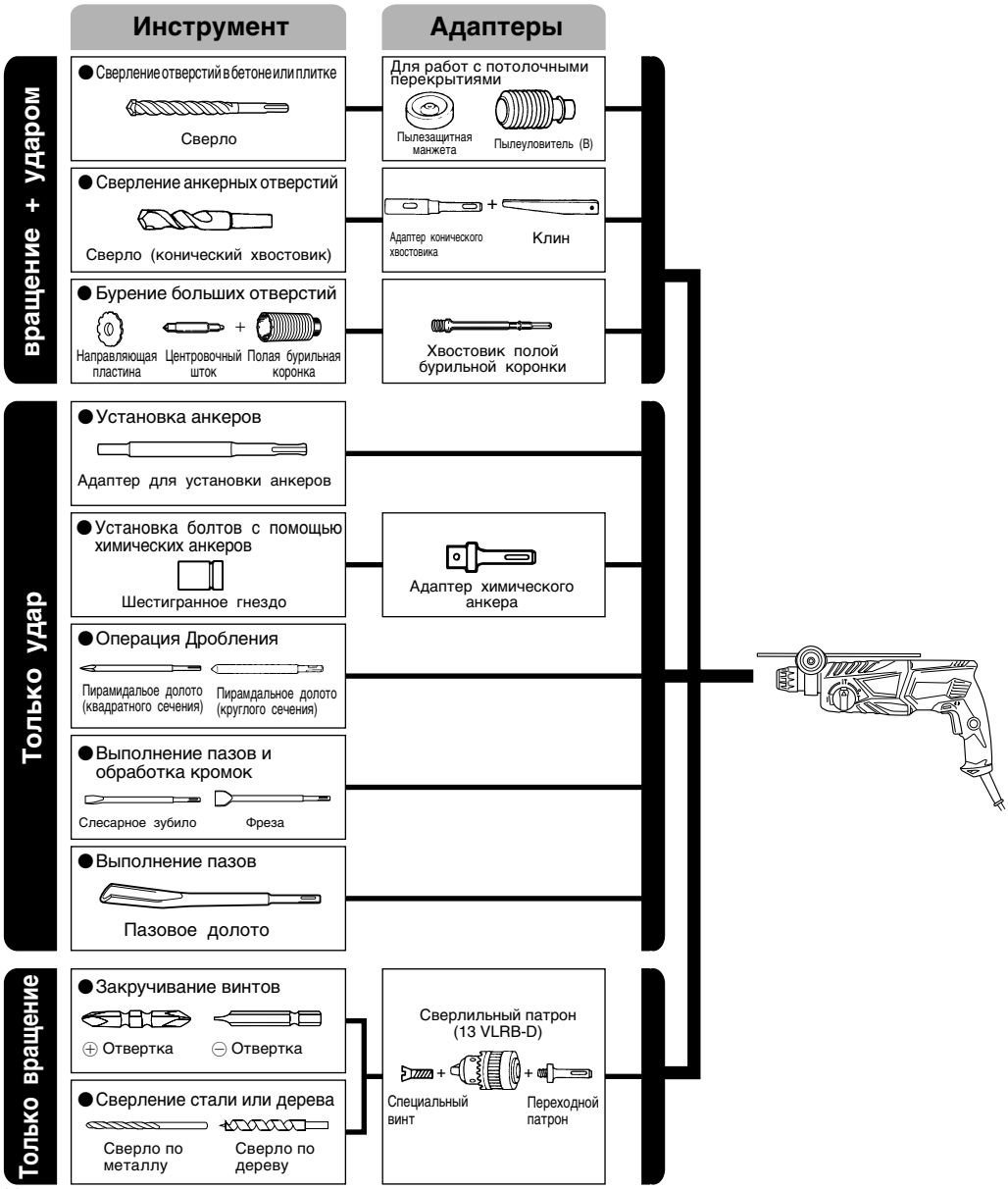

● Сверление отверстий в бетоне или кафеле

Сверло (тонкий вал)		
Внешний диаметр	Общая длина	Полезная длина
3,4 мм	90 мм	45 мм
3,5 мм		

Сверло SDS-plus		
Внешний диаметр	Общая длина	Полезная длина
4,0 мм	110 мм	49 мм
5,0 мм	110 мм	49 мм
	160 мм	99 мм
5,5 мм	110 мм	50 мм
6,0 мм	110 мм	50 мм
	160 мм	100 мм
6,4 мм	160 мм	100 мм
6,5 мм	160 мм	100 мм
7,0 мм	160 мм	100 мм
7,5 мм	160 мм	100 мм
8,0 мм	160 мм	100 мм
8,5 мм	160 мм	100 мм
9,0 мм	160 мм	100 мм
9,5 мм	160 мм	100 мм
10,0 мм	160 мм	100 мм
	260 мм	200 мм
10,5 мм	160 мм	100 мм
	260 мм	200 мм
11,0 мм	160 мм	100 мм
12,0 мм	160 мм	88 мм
	260 мм	187 мм
12,5 мм	160 мм	88 мм
	260 мм	187 мм
12,7 мм	160 мм	88 мм
	260 мм	187 мм
13,0 мм	160 мм	87 мм
14,0 мм	160 мм	87 мм
14,3 мм	160 мм	87 мм
	260 мм	186 мм
14,5 мм	160 мм	87 мм
	260 мм	186 мм
15,0 мм	160 мм	85 мм
16,0 мм	160 мм	85 мм
	260 мм	186 мм
16,5 мм	160 мм	85 мм
17,0 мм	160 мм	85 мм
	260 мм	185 мм
17,5 мм	160 мм	90 мм
	260 мм	185 мм
18,0 мм	160 мм	85 мм
19,0 мм	260 мм	185 мм
20,0 мм	260 мм	175 мм
22,0 мм	260 мм	175 мм
24,0 мм	250 мм	173 мм
25,0 мм	450 мм	375 мм

● Бурение больших отверстий

Полая бурильная коронка Внешний диаметр	Центровочный шток	Хвостовик полой бурильной коронки Общая длина
25 мм*	Не доступно	105 mm 300 mm
29 мм*		
32 мм	(A)	
35 мм		
38 мм		
45 мм	(B)	300 мм
50 мм		

* Без направляющей пластины

● Установка анкеров

Адаптер для установки анкеров Размер анкера
W 1/4″
W 5/16″
W 3/8″
W 1/2″
W 5/8″

● Сверление анкерных отверстий

Адаптер конического хвостовика Форма конуса
Конус Морзе (№ 1)
Конус Морзе (№ 2)
Конус A
Конус B

Дополнительные принадлежности могут быть изменены без предварительного уведомления.

ОБЛАСТЬ ПРИМЕНЕНИЯ

Функция вращения и удара
○ Сверление анкерных отверстий
○ Сверление отверстий в бетоне
○ Сверление отверстий в кафеле
Функция только вращения
○ Сверление в стали или дереве (с помощью дополнительных принадлежностей)
○ Затягивание крепежных винтов, шурупов для дерева (с помощью дополнительных принадлежностей)
Функция только удара
○ Легкая обработка долотом бетона, выполнение пазов и обработка кромок.

ПОДГОТОВКА К ЭКСПЛУАТАЦИИ

1. **Источник электропитания**
   Проследите за тем, чтобы используемый источник электропитания соответствовал требованиям к источнику электропитания, указанным на типовой табличке изделия.
2. **Переключатель "Вкл./ Выкл."**
   Убедитесь в том, что переключатель находится в положении "Выкл.". Если вы вставляете штепсель в розетку, а переключатель находится в положении "Вкл.", инструмент немедленно заработает, что может стать причиной серьёзной травмы.

3. **Удлинитель**
Когда рабочая площадка удалена от источника электропитания, пользуйтесь удлинителем. Удлинитель должен иметь требуемую площадь поперечного сечения и обеспечивать работу инструмента заданной мощности. Разматывайте удлинитель только на реально необходимую для данного конкретного применения длину.

4. **Установка сверла (Рис. 1)**

ОСТОРОЖНО

Для предотвращения несчастных случаев обязательно убедитесь в том, что выключатель переведен в выключенное положение и отсоедините вилку от сетевой розетки.

ПРИМЕЧАНИЕ

При использовании инструментов, таких как пирамидальное долото, сверло и т.п., обязательно проверьте и убедитесь в том, что используются оригинальные детали, рекомендуемые нашей компанией.

(1) Очистите хвостовик сверла.
(2) Вставляйте сверло в держатель инструмента методом вкручивания до тех пор, пока оно само не защелкнется на месте (**Рис. 1**).
(3) Проверьте фиксацию сверла, постаравшись его вытянуть.
(4) Для того чтобы снять сверло, потяните зажим до упора в направлении, указанном стрелкой, и вытяните сверло (**Рис. 2**).

5. **Установка пылезащитной манжеты или пылеуловителя (B)**
(Дополнительные принадлежности) (Рис. 3, Рис. 4)
При использовании перфоратора для направленного вверх сверления прикрепите пылезащитную манжету или пылеуловитель (B) для улавливания пыли или мелких частиц для того, чтобы облегчить работу.

○ Установка пылезащитной манжеты
Используйте пылезащитную манжету, прикрепив ее к сверлу, как показано на **Рис. 3**.
При использовании сверла, которое имеет большой диаметр, увеличьте центральное отверстие пылезащитной манжеты при помощи данного перфоратора.

○ Установка пылеуловителя (B)
При использовании пылеуловителя (B), вставьте пылеуловитель (B) с наконечника сверла, совместив его с канавкой на зажиме (**Рис. 4**).

ОСТОРОЖНО

○ Пылезащитная манжета и пылеуловитель (B) предназначены для использования исключительно при выполнении работ по сверлению бетона. Не используйте их при выполнении работ по сверлению дерева или металла.
○ Вставьте пылеуловитель (B) до упора в зажимной патрон основного устройства.
○ При включении перфоратора пылеуловитель (B) будет вращаться вместе со сверлом, пока пылеуловитель (B) не будет касаться бетонной поверхности. Перед тем, как перевести выключатель во включенное положение, обязательно убедитесь в том, что пылезащитная манжета прижата к бетонной поверхности. (При использовании пылеуловителя (B), прикрепленного к сверлу, полная длина которого превышает 190 мм, пылеуловитель (B) не сможет касаться бетонной поверхности и будет вращаться. Поэтому, пожалуйста, используйте пылеуловитель (B) путем прикрепления его к сверлам, полная длина которых равна 166 мм, 160 мм и 110 мм.)
○ Ссыпайте мелкие частицы, просверлив каждые два или три отверстия.
○ Пожалуйста, замените сверло после снятия пылеуловителя (B).

6. **Выбор насадки шуруповерта**
Головки винтов или насадки будут получать повреждения до тех пор, пока для завинчивания винтов не будут использоваться насадки, соответствующие диаметру винтов.

7. **Установите направление вращения сверла (Рис. 5)**
Сверло будет вращаться по часовой стрелке (если смотреть сзади) при нажатии на пусковую кнопку со стороны R.
Для того чтобы сверло вращалось против часовой стрелки, пусковую кнопку следует нажать со стороны L.

ЭКСПЛУАТАЦИЯ

ОСТОРОЖНО

Для предотвращения несчастных случаев обязательно убедитесь в том, что выключатель переведен в выключенное положение и отсоедините вилку от сетевой розетки при установке или снятии сверл и других различных частей. Выключатель питания также должен быть переведен в выключенное положение во время перерыва в работе, и после работы.

1. **Функционирование пускового переключателя**
Скорость вращения сверла можно плавно регулировать, изменяя натяжение пускового переключателя. Скорость будет низкой, при легком натяжении пускового переключателя, и будет увеличиваться по мере увеличения натяжения пускового переключателя. Непрерывное функционирование достигается натяжением пускового переключателя и нажатием стопора.
Для того чтобы перевести выключатель в положение OFF (ВЫКЛ), потяните пусковой переключатель еще раз для отсоединения стопора и отпустите пусковой переключатель в исходное положение.
Однако, при обратном вращении пусковой выключатель можно потянуть только наполовину, а скорость вращения станет равной примерно половине скорости нормального вращения.
Кроме того, при обратном вращении Вы не можете использовать стопорный механизм выключателя.

2. **Вращение + удар**
Данный перфоратор может быть установлен в режим вращения и удара путем нажатия пусковой кнопки и поворота рычага переключения к метке (**Рис. 6**).

(1) Установите сверло.
(2) Потяните пусковой переключатель, после того, как верхний конец сверла будет приложен к месту сверления (**Рис. 7**).
(3) Нет совершенно никакой необходимости нажимать на перфоратор с применением силы. Достаточно легкого нажатия, для того чтобы постоянно выходила буровая пыль.

ОСТОРОЖНО

Если сверло коснется стального строительного прутка, сверло немедленно остановится, а перфоратор начнет поворачиваться в направлении, обратном движению сверла. Поэтому крепко удерживайте боковую рукоятку и рукоятку, как показано на **Рис. 7**.

3. Только вращение

Данный перфоратор может быть установлен только в режим вращения путем нажатия пусковой кнопки и поворота рычага переключения к метке (**Рис. 8**).

Для сверления по дереву или металлу, используя сверлильный патрон и насадку зажимного патрона (дополнительные принадлежности), выполните следующие действия.

Установка сверлильного патрона и адаптера зажимного патрона: (**Рис. 9**)

(1) Прикрепите сверлильный патрон к адаптеру зажимного патрона.

(2) Часть хвостовика SDS-plus является такой же, как сверло. Поэтому для ее прикрепления обратитесь к пункту "Установка сверла".

ОСТОРОЖНО

○ Приложение усилия, большего, чем необходимое, не только не ускорит работу, но и приведет к повреждению кромки наконечника сверла, и, кроме того, уменьшит срок службы перфоратора.

○ Сверла могут ломаться, когда перфоратор выводят из просверленного отверстия. Для извлечения важно использовать нажимное движение.

○ Не пытайтесь просверлить анкерные отверстия или отверстия в бетоне при установке перфоратора в режим выполнения функции только вращения.

○ Не пытайтесь использовать функцию вращения и удара комбинированного перфоратора в случае прикрепленного зажимного патрона сверла и адаптера зажимного патрона. Это в значительной степени сократит срок службы каждого компонента устройства.

4. При завинчивании крепежных винтов (Рис. 10)

Прежде всего, вставьте насадку в гнездо в торцевой части адаптера зажимного патрона (D).

Далее, установите адаптер зажимного патрона (D) на основное устройство, выполнив действия, описанные в пункте 4 (1), (2), (3), вставьте наконечник насадки в шлиц на головке винта, крепко удерживайте основное устройство и затяните винт.

ОСТОРОЖНО

○ Будьте осторожны, не слишком затягивайте время завинчивания, в противном случае винты могут получить повреждения вследствие приложения чрезмерного усилия.

○ Прикладывайте перфоратор перпендикулярно к головке винта при завинчивании винта; в противном случае головка винта или насадка будут повреждены, или же усилие затяжки не будет полностью передано на винт.

○ Не пытайтесь использовать перфоратор в режиме выполнения функции вращения и удара, когда прикреплен адаптер зажимного патрона и насадка.

5. При завинчивании шурупов для дерева (Рис. 10)

(1) Выбор подходящей насадки шуруповерта

Используйте, если возможно, винты с крестообразными шлицами, поскольку насадка шуруповерта может легко соскользнуть с головок винтов с продольным шлицем.

(2) Завинчивание шурупов для дерева

○ Перед завинчиванием шурупов для дерева, сделайте соответствующие им направляющие отверстия в деревянной доске. Прикладывайте насадку к прорезям в головках шурупов и осторожно завинчивайте шурупы в отверстия.

○ После того, как перфоратор некоторое время будет вращаться с низкой скоростью до тех пор, пока шуруп для дерева не будет частично завинчен в дерево, нажмите пускатель более сильно для получения оптимального усилия затяжки.

ОСТОРОЖНО

Будьте осторожны при подготовке направляющего отверстия, соответствующего шурупу для дерева, примите во внимание твердость дерева. В случае, если отверстие окажется слишком маленьким или мелким, потребуется большее усилие для завинчивания в него шурупа, резьба шурупа для дерева может иногда оказаться поврежденной.

6. Только удар

Данный комбинированный перфоратор может быть установлен в режим только удара путем нажатия нажимной кнопки и поворота рычага переключения к соответствующей метке (**Рис. 11**).

(1) Установите пирамидальное долото или слесарное зубило.

(2) Нажмите нажимную кнопку и установите рычаг переключения в среднее положение метки или напротив метки (**Рис. 12**).

Блокировка вращения будет снята, поверните зажим и отрегулируйте слесарное зубило в нужное положение (**Рис. 13**).

(3) Поверните рычаг переключения к метке (**Рис. 11**). Пирамидальное долото или слесарное зубило будет зафиксировано.

7. Использование глубиномера (Рис. 14)

(1) Ослабьте ручку на боковой рукоятке и вставьте глубиномер в установочное отверстие на боковой рукоятке.

(2) Отрегулируйте положение глубиномера в соответствии с глубиной отверстия и надежно затяните ручку.

8. Как пользоваться сверлом (с коническим хвостовиком) и адаптером конического хвостовика

(1) Установите адаптер конического хвостовика на перфоратор (**Рис. 15**).

(2) Установите сверло (с коническим хвостовиком) на адаптер конического хвостовика (**Рис. 15**).

(3) Переведите выключатель в положение ON (ВКЛ) и просверлите отверстие заданной глубины.

(4) Для вынимания сверла (с коническим хвостовиком) вставьте клин в прорезь адаптера конического хвостовика и ударьте по верхней части клина ручным молотком, расположив насадку на поддерживающих подставках (**Рис. 16**).

КАК ПОЛЬЗОВАТЬСЯ ПОЛЫМИ БУРИЛЬНЫМИ КОРОНКАМИ (ДЛЯ МАЛОЙ НАГРУЗКИ)

При бурении больших сквозных отверстий используйте полую бурильную коронку (для малых нагрузок). Вместе с ней используйте центровочный шток и хвостовик полой бурильной коронки, предусмотренные в качестве дополнительных принадлежностей.

1. Установка

ОСТОРОЖНО

Обязательно убедитесь в том, что выключатель питания переведен в положение OFF (ВЫКЛ) и отсоедините вилку от сетевой розетки.

(1) Установите полую бурильную коронку на хвостовик полой бурильной коронки (**Рис. 17**). Нанесите смазку на резьбу хвостовика полой бурильной коронки для того, чтобы облегчить разборку по окончании работы.

(2) Установите полую бурильную коронку на перфоратор (**Рис. 18**).

(3) Вставляйте центровочный шток в направляющую пластину до тех пор, пока он не остановится.

(4) Туго посадите направляющую пластину на полую бурильную коронку, поворачивая направляющую пластину влево или вправо, так чтобы она не упала, даже если будет обращена вниз (**Рис. 19**).

2. Как выполнить бурение (Рис. 20)

(1) Подсоедините вилку к сетевой розетке.

(2) В центровочный шток вмонтирована пружина. Прижмите его слегка прямо к стене или полу. Прижмите зубья полой бурильной коронки к поверхности и начните бурение.

(3) Положение отверстия будет установлено, после того как глубина бурения достигнет порядка 5 мм. После этого снимите центровочный шток и направляющую пластину с полой бурильной коронки и продолжите бурение.

(4) Приложение слишком большого усилия не только не ускорит работу, но и приведет к повреждению кромки наконечника сверла и уменьшению срока службы перфоратора.

ОСТОРОЖНО

При снятии центровочного штока и направляющей пластины, переведите выключатель питания в положение OFF (ВЫКЛ) и отсоедините вилку от сетевой розетки.

3. Разборка после работы (Рис. 21)

Снимите хвостовик полой бурильной коронки с перфоратора и, удерживая полую бурильную коронку, сильно ударьте по верхней части хвостовика полой бурильной коронки два или три раза молотком для ослабления резьбового соединения, после чего полая бурильная коронка может быть снята.

СМАЗКА

Для данного перфоратора применяется смазка с низкой вязкостью, так что перфоратор может долгий период времени эксплуатироваться без замены смазки. Заменяйте пластичную смазку при каждой замене угольной щетки для поддержания срока эксплуатации. Дальнейшая эксплуатация перфоратора при отсутствии достаточного количества смазки приведет к значительному уменьшению его срока службы.

ОСТОРОЖНО

Для данного перфоратора используется специальная консистентная смазка, поэтому использование другого типа смазки может ухудшить его стандартные эксплуатационные качества. Пожалуйста, обеспечьте возможность одному из представителей нашей сервисной службы выполнить замену смазки.

ТЕХНИЧЕСКОЕ ОБСЛУЖИВАНИЕ И ПРОВЕРКА

1. Проверка сменного инструмента

Т. к. применение тупого сменного инструмента станет причиной сбоев в работе двигателя и снижения производительности, без промедления замените его на новый или заточите, как только заметите износ.

2. Проверка установленных винтов

Регулярно проверяйте все установленные на инструменте винты, следите за тем, чтобы они были как следует затянуты. Немедленно затяните винт, который окажется ослабленным. Невыполнение этого правила грозит серьёзной опасностью.

3. Техническое обслуживание двигателя

Обмотка двигателя - "сердце" электроинструмента. Проявляйте должное внимание, следя за тем, чтобы обмотка не была повреждена и/ или залита маслом или водой.

4. Осмотр угольных щеток

С целью обеспечения Вашей постоянной безопасности и предотвращения поражения электрическим током, осмотр и замену угольной щетки на данном электроинструменте должны выполнять ТОЛЬКО специалисты авторизованного сервисного центра Hitachi.

5. Замена сетевого шнура

В случае если будет поврежден сетевой шнур данного электроинструмента, электроинструмент необходимо возвратить в авторизованный сервисный центр Hitachi для замены шнура.

6. Порядок записей по техобслуживанию

ПРЕДОСТЕРЕЖЕНИЕ

Ремонт, модификацию и осмотр механизированного инструмента фирмы Hitachi следует проводить в авторизованном сервисном центре Hitachi.

Этот перечень запасных частей пригодится при представлении его вместе с инструментом в авторизованный сервисный центр Hitachi с запросом на ремонт или прочее обслуживание.

При работе и обслуживании механизированных инструментов нужно соблюдать правила и стандарты безопасности, действующие в каждой данной стране.

ЗАМЕЧАНИЕ

Фирма HITACHI непрерывно работает над усовершенствованием своих изделий, поэтому мы сохраняем за собой право на внесение изменений в технические характеристики, упомянутые в данной инструкции по эксплуатации, без предупреждения об этом.

ГАРАНТИЯ

Мы гарантируем соответствие автоматических инструментов Hitachi нормативным/национальным положениям. Данная гарантия не распространяется на дефекты или ущерб, возникший вследствие неправильного использование или ненадлежащего обращения, а также нормального износа. В случае подачи жалобы отправляйте автоматический инструмент в неразобранном состоянии вместе с ГАРАНТИЙНЫМ СЕРТИФИКАТОМ, который находиться в конце инструкции по обращению, в авторизованный центр обслуживания Hitachi.

ПРИМЕЧАНИЕ
На основании постоянных программ исследования и развития, HITACHI оставляют за собой право на изменение указанных здесь технических данных без предварительного уведомления.

Информация, касающаяся создаваемого шума и вибрации
Измеряемые величины были определены в соответствии с EN60745 и заявлены в соответствии с ISO 4871.

Измеренный средневзвешенный уровень звуковой мощности: 100 дБ(A) (DH24PH)
101 дБ(A) (DH26PC)
100 дБ(A) (DH28PCY)
Измеренный средневзвешенный уровень звукового давления: 89 дБ(A) (DH24PH)
90 дБ(A) (DH26PC)
89 дБ(A) (DH28PCY)
Погрешность КрА: 3 дБ (A)

Надевайте наушники.

Общие значения вибрации (сумма векторов триаксиального кабеля) определяются в соответствии с EN60745.

Ударное бурение бетона:
Величина вибрации $a_{h,}$ **HD** = 15,3 м/с^2 (DH24PH)
14,8 м/с^2 (DH26PC)
11,5 м/с^2 (DH28PCY)
Погрешность K = 1,6 м/с^2 (DH24PH)
1,5 м/с^2 (DH26PC, DH28PCY)

Эквивалентное значение долбления:
Величина вибрации $a_{h,}$ **Cheq** = 12,1 м/с^2 (DH24PH)
11,0 м/с^2 (DH26PC)
10,5 м/с^2 (DH28PCY)
Погрешность K = 1,5 м/с^2

Заявленный общий уровень вибрации измерялся в соответствии со стандартным тестовым методом. Этот уровень может использоваться для сравнения различных инструментов.
Кроме того, его можно использовать для предварительной оценки воздействия.

ПРЕДУПРЕЖДЕНИЕ
- ○ Величина вибрации во время фактического использования инструмента может отличаться от указанного значения, в зависимости от способа использования инструмента.
- ○ Определить меры предосторожности, чтобы защитить оператора, которые основаны на расчете воздействия при фактических условиях использования (принимая во внимание все периоды цикла эксплуатации кроме времени запуска, то есть когда инструмент выключен, работает на холостом ходу).

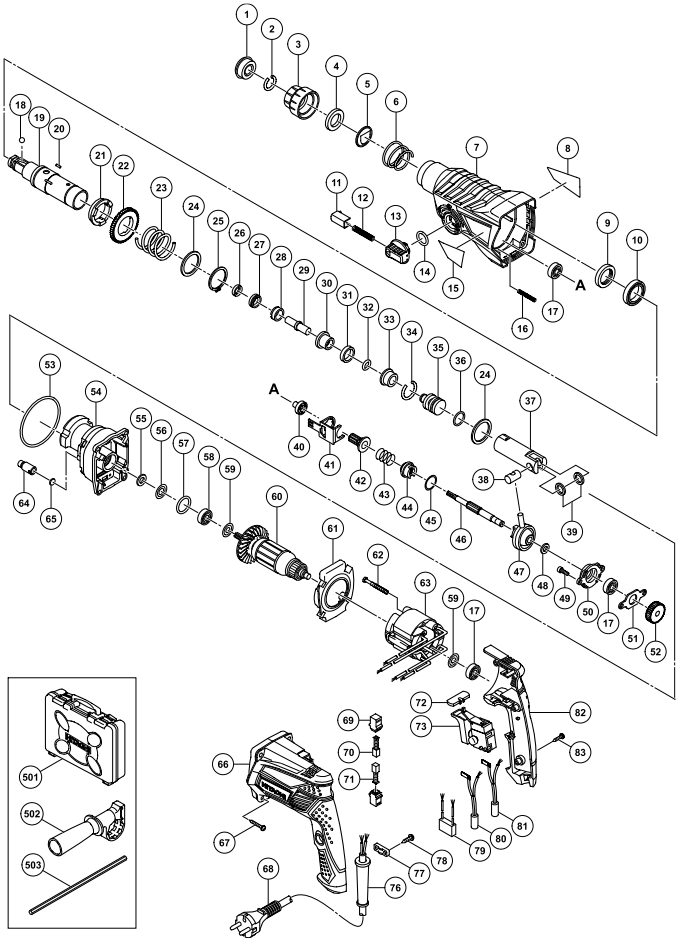

DH24PH

Item No.	Part Name	Q'TY
1	FRONT CAP	1
2	STOPPER RING	1
3	GRIP	1
4	BALL HOLDER	1
5	HOLDER PLATE	1
6	HOLDER SPRING	1
7	GEAR COVER	1
8	NAME PLATE	1
9	OIL SEAL	1
10	BALL BEARING 6805DD	1
11	PUSHING BUTTON	1
12	PUSHING SPRING	1
13	CHANGE LEVER	1
14	O-RING (S-18)	1
15	HITACHI LABEL	1
16	SPRING (E)	1
17	BALL BEARING 608VVC2PS2L	3
18	STEEL BALL D7.00	1
19	CYLINDER	1
20	PIN D2.5	4
21	CYLINDER CLUTCH	1
22	SECOND GEAR	1
23	SPRING (A)	1
24	WASHER (A)	2
25	RETAINING RING FOR D30 SHAFT	1
26	OIL SEAL (A)	1
27	HAMMER HOLDER (C)	1
28	SLEEVE (FW)	1
29	SECOND HAMMER	1
30	HAMMER HOLDER (A)	1
31	DAMPER (A)	1
32	O-RING (C)	1
33	DAMPER HOLDER	1
34	STOPPER RING	1
35	STRIKER	1
36	O-RING D17	1
37	PISTON	1
38	PISTON PIN	1
39	PISTON WASHER	2
40	PINION SLEEVE (A)	1
41	LOCK PLATE	1
42	SECOND PINION	1
43	CLUTCH SPRING	1
44	CLUTCH	1
45	WASHER	1
46	SECOND SHAFT	1

Item No.	Part Name	Q'TY
47	RECIPROCATING BEARING	1
48	BEARING WASHER	1
49	SEAL LOCK HEX. SOCKET HD. BOLT M5×16	2
50	BEARING HOLDER	1
51	BEARING COVER	1
52	FIRST GEAR	1
53	O-RING D72.2	1
54	INNER COVER	1
55	FELT PACKING	1
56	PACKING WASHER	1
57	O-RING (P-22)	1
58	BALL BEARING 608DDC2PS2L	1
59	WASHER (A)	2
60	ARMATURE	1
61	FAN GUIDE	1
62	HEX. HD. TAPPING SCREW D4×50	2
63	STATOR	1
64	AIR CAP	1
65	FELT PACKING (A)	1
66	HOUSING	1
67	TAPPING SCREW (W/FLANGE) D5×35	4
68	CORD	1
69	BRUSH HOLDER	2
70	CARBON BRUSH	1
71	CARBON BRUSH (AUTO STOP TYPE)	1
72	PUSHING BUTTON	1
73	SWITCH	1
76	CORD ARMOR	1
77	CORD CLIP	1
78	TAPPING SCREW (W/FLANGE) D4×16	2
79	NOISE SUPPRESSOR	1
80	CHOKE COIL (A) BROWN	1
81	CHOKE COIL (A) BLUE	1
82	HANDLE COVER	1
83	TAPPING SCREW (W/FLANGE) D4×20	3
501	CASE	1
502	SIDE HANDLE	1
503	DEPTH GAUGE	1

DH26PC

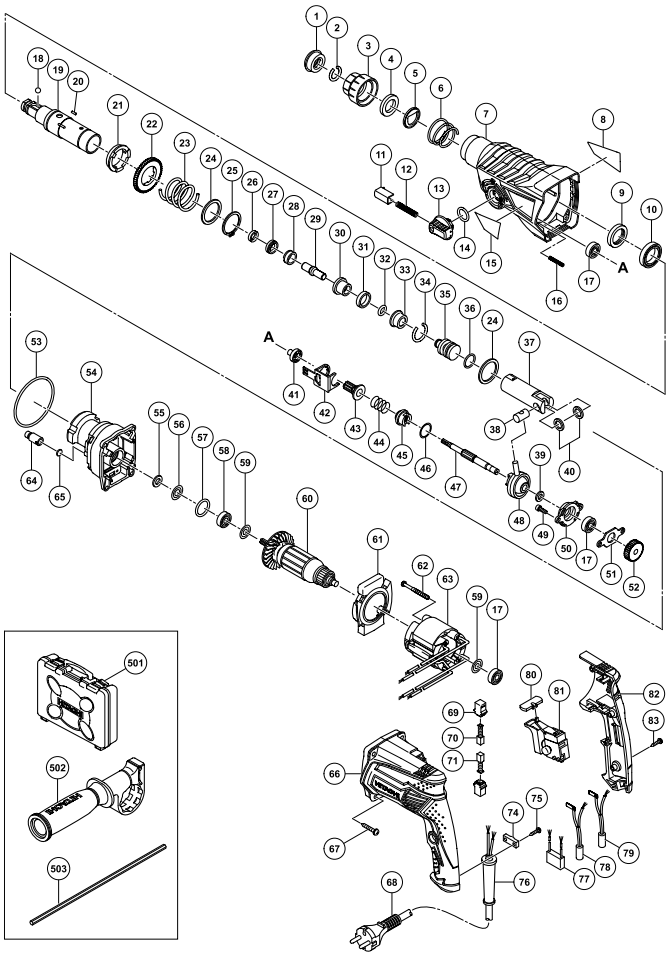

Item No.	Part Name	Q'TY
1	FRONT CAP	1
2	STOPPER RING	1
3	GRIP	1
4	BALL HOLDER	1
5	HOLDER PLATE	1
6	HOLDER SPRING	1
7	GEAR COVER	1
8	NAME PLATE	1
9	OIL SEAL	1
10	BALL BEARING 6805DD	1
11	PUSHING BUTTON	1
12	PUSHING SPRING	1
13	CHANGE LEVER	1
14	O-RING (S-18)	1
15	HITACHI LABEL	1
16	SPRING (E)	1
17	BALL BEARING 608VVC2PS2L	3
18	STEEL BALL D7.00	1
19	CYLINDER	1
20	PIN D2.5	4
21	CYLINDER CLUTCH	1
22	SECOND GEAR	1
23	SPRING (A)	1
24	WASHER (A)	2
25	RETAINING RING FOR D30 SHAFT	1
26	OIL SEAL (A)	1
27	HAMMER HOLDER (C)	1
28	SLEEVE (FW)	1
29	SECOND HAMMER	1
30	HAMMER HOLDER (A)	1
31	DAMPER (A)	1
32	O-RING (C)	1
33	DAMPER HOLDER	1
34	STOPPER RING	1
35	STRIKER	1
36	O-RING D17	1
37	PISTON	1
38	PISTON PIN	1
39	BEARING WASHER	1
40	PISTON WASHER	2
41	PINION SLEEVE (A)	1
42	LOCK PLATE	1
43	SECOND PINION	1
44	CLUTCH SPRING	1
45	CLUTCH	1
46	WASHER	1

Item No.	Part Name	Q'TY
47	SECOND SHAFT	1
48	RECIPROCATING BEARING	1
49	SEAL LOCK HEX. SOCKET HD. BOLT M5×16	2
50	BEARING HOLDER	1
51	BEARING COVER	1
52	FIRST GEAR	1
53	O-RING D72.2	1
54	INNER COVER	1
55	FELT PACKING	1
56	PACKING WASHER	1
57	O-RING (P-22)	1
58	BALL BEARING 608DDC2PS2L	1
59	WASHER (A)	2
60	ARMATURE	1
61	FAN GUIDE	1
62	HEX. HD. TAPPING SCREW D4×50	2
63	STATOR	1
64	AIR CAP	1
65	FELT PACKING (A)	1
66	HOUSING	1
67	TAPPING SCREW (W/FLANGE) D5×35	4
68	CORD	1
69	BRUSH HOLDER	2
70	CARBON BRUSH	1
71	CARBON BRUSH (AUTO STOP TYPE)	1
74	CORD CLIP	1
75	TAPPING SCREW (W/FLANGE) D4×16	2
76	CORD ARMOR	1
77	NOISE SUPPRESSOR	1
78	CHOKE COIL (A) BROWN	1
79	CHOKE COIL (A) BLUE	1
80	PUSHING BUTTON	1
81	SWITCH	1
82	HANDLE COVER	1
83	TAPPING SCREW (W/FLANGE) D4×20	3
501	CASE	1
502	SIDE HANDLE	1
503	DEPTH GAUGE	1

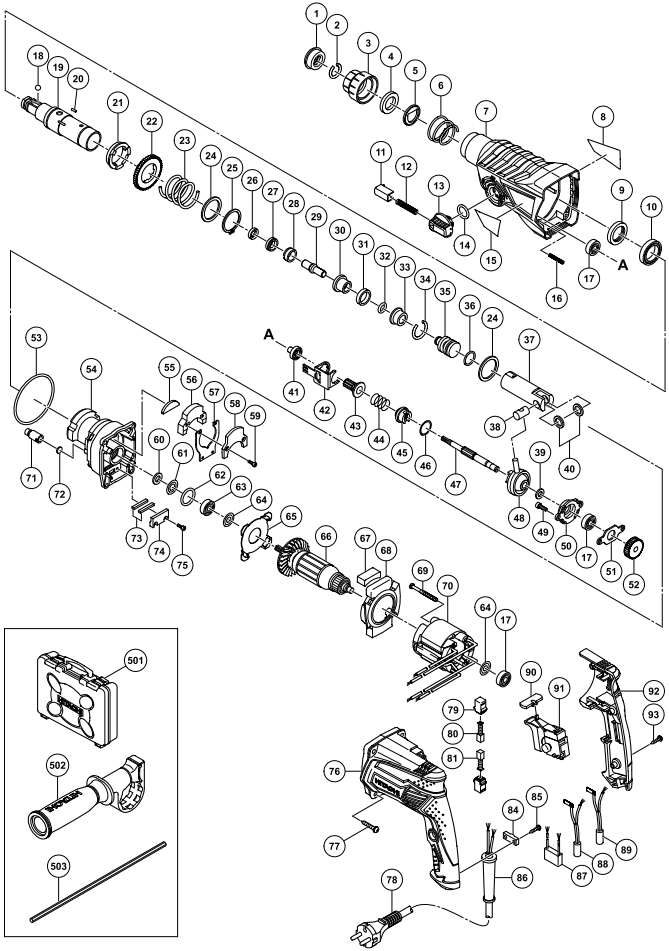

DH28PCY

Item No.	Part Name	Q'TY
1	FRONT CAP	1
2	STOPPER RING	1
3	GRIP	1
4	BALL HOLDER	1
5	HOLDER PLATE	1
6	HOLDER SPRING	1
7	GEAR COVER	1
8	NAME PLATE	1
9	OIL SEAL	1
10	BALL BEARING 6805DD	1
11	PUSHING BUTTON	1
12	PUSHING SPRING	1
13	CHANGE LEVER	1
14	O-RING (S-18)	1
15	HITACHI LABEL	1
16	SPRING (E)	1
17	BALL BEARING 608VVC2PS2L	3
18	STEEL BALL D7.00	1
19	CYLINDER	1
20	PIN D2.5	4
21	CYLINDER CLUTCH	1
22	SECOND GEAR	1
23	SPRING (A)	1
24	WASHER (A)	2
25	RETAINING RING FOR D30 SHAFT	1
26	OIL SEAL (A)	1
27	HAMMER HOLDER (C)	1
28	SLEEVE (FW)	1
29	SECOND HAMMER	1
30	HAMMER HOLDER (A)	1
31	DAMPER (A)	1
32	O-RING (C)	1
33	DAMPER HOLDER	1
34	STOPPER RING	1
35	STRIKER	1
36	O-RING D17	1
37	PISTON	1
38	PISTON PIN	1
39	BEARING WASHER	1
40	PISTON WASHER	2
41	PINION SLEEVE (A)	1
42	LOCK PLATE	1
43	SECOND PINION	1
44	CLUTCH SPRING	1
45	CLUTCH	1
46	WASHER	1
47	SECOND SHAFT	1

Item No.	Part Name	Q'TY
48	RECIPROCATING BEARING	1
49	SEAL LOCK HEX. SOCKET HD. BOLT M5×16	2
50	BEARING HOLDER	1
51	BEARING COVER	1
52	FIRST GEAR	1
53	O-RING D72.2	1
54	INNER COVER	1
55	WEIGHT DAMPER (A)	1
56	WEIGHT (A)	1
57	LEAF SPRING	1
58	WEIGHT (B)	1
59	SEAL LOCK HEX. SOCKET HD. BOLT M3×8	2
60	FELT PACKING	1
61	PACKING WASHER	1
62	O-RING (P-22)	1
63	BALL BEARING 608DDC2PS2L	1
64	WASHER (A)	2
65	COVER PLATE	1
66	ARMATURE	1
67	WEIGHT DAMPER (B)	1
68	FAN GUIDE	1
69	HEX. HD. TAPPING SCREW D4X50	2
70	STATOR	1
71	AIR CAP	1
72	FELT PACKING (A)	1
73	SPRING DAMPER	2
74	SPRING HOLDER	1
75	SEAL LOCK HEX. SOCKET HD. BOLT M4×12	2
76	HOUSING	1
77	TAPPING SCREW (W/FLANGE) D5×35	4
78	CORD	1
79	BRUSH HOLDER	2
80	CARBON BRUSH	1
81	CARBON BRUSH (AUTO STOP TYPE)	1
84	CORD CLIP	1
85	TAPPING SCREW (W/FLANGE) D4×16	2
86	CORD ARMOR	1
87	NOISE SUPPRESSOR	1
88	CHOKE COIL (A) BROWN	1
89	CHOKE COIL (A) BLUE	1
90	PUSHING BUTTON	1
91	SWITCH	1
92	HANDLE COVER	1
93	TAPPING SCREW (W/FLANGE) D4×20	3
501	CASE	1
502	SIDE HANDLE	1
503	DEPTH GAUGE	1

English

GUARANTEE CERTIFICATE

① Model No.
② Serial No.
③ Date of Purchase
④ Customer Name and Address
⑤ Dealer Name and Address
(Please stamp dealer name and address)

Deutsch

GARANTIESCHEIN

① Modell-Nr.
② Serien-Nr.
③ Kaufdaturn
④ Name und Anschrift des Kunden
⑤ Name und Anschrift des Händlers
(Bitte mit Namen und Anschrift des Handlers abstempeln)

Ελληνικά

ΠΙΣΤΟΠΟΙΗΤΙΚΟ ΕΓΓΥΗΣΗΣ

① Αρ. Μοντέλου
② Αύξων Αρ.
③ Ημερομηνία αγοράς
④ Όνομα και διεύθυνση πελάτη
⑤ Όνομα και διεύθυνση μεταπωλητή
(Παρακαλούμε να χρησιμοποιηθεί σφραγίδα)

Polski

GWARANCJA

① Model
② Numer seryjny
③ Data zakupu
④ Nazwa klienta i adres
⑤ Nazwa dealera i adres
(Pieczęć punktu sprzedaży)

Magyar

GARANCIA BIZONYLAT

① Típusszám
② Sorozatszám
③ A vásárlás dátuma
④ A Vásárló neve és címe
⑤ A Kereskedő neve és címe
(Kérjük ide elhelyezni a Kereskedő nevének és címének pecsétjét)

Čeština

ZÁRUČNÍ LIST

① Model č.
② Série č.
③ Datum nákupu
④ Jméno a adresa zákazníka
⑤ Jméno a adresa prodejce
(Prosíme o razítko se jménem a adresou prodejce)

Türkçe

GARANTİ SERTİFİKASI

① Model No.
② Seri No.
③ Satın Alma Tarihi
④ Müşteri Adı ve Adresi
⑤ Bayi Adı ve Adresi
(Lütfen bayi adını ve adresini kaşe olarak basın)

Română

CERTIFICAT DE GARANȚIE

① Model nr.
② Nr. de serie
③ Data cumpărării
④ Numele și adresa clientului
⑤ Numele și adresa distribuitorului
(Vă rugăm aplicați ștampila cu numele și adresa distribuitorului)

Slovenščina

GARANCIJSKO POTRDILO

① Št. modela
② Serijska št.
③ Datum nakupa
④ Ime in naslov kupca
⑤ Ime in naslov prodajalca
(Prosimo vtisnite žig z imenom in naslovom prodajalca)

Slovenčina

ZÁRUČNÝ LIST

① Č. modelu.
② Sériové č.
③ Dátum zakúpenia
④ Meno a adresa zákazníka
⑤ Názov a adresa predajcu
(Pečiatka s názvom a adresou predajcu).

Український

ГАРАНТІЙНИЙ СЕРТИФІКАТ

① № моделі
② № серії
③ Дата придбання
④ Ім'я і адреса клієнта
⑤ Ім'я і адреса дилера
(Будь ласка, поставте печатку з іменем і адресою дилера)

Русский

ГАРАНТИЙНЫЙ СЕРТИФИКАТ

① Модель №
② Серийный №
③ Дата покупки
④ Название и адрес заказчика
⑤ Название и адрес дилера
(Пожалуйста, внесите название и адрес дилера)

HITACHI

①	
②	
③	
④	
⑤	

Hitachi Koki

English

EC DECLARATION OF CONFORMITY

We declare under our sole responsibility that this product is in conformity with standards or standardization documents EN60745, EN55014 and EN61000 in accordance with Directives 2004/108/EC and 2006/42/EC. This product also conforms to RoHS Directive 2011/65/EU.
The European Standards Manager at Hitachi Koki Europe Ltd. is authorized to compile the technical file.

This declaration is applicable to the product affixed CE marking.

Türkçe

AB UYGUNLUK BEYANI

Bu ürünün, 2004/108/EC ve 2006/42/EC sayılı Direktiflerine uygun olarak, EN60745, EN55014 ve EN61000 sayılı standartlara ve standardizasyon belgelerine uygun olduğunu, tamamen kendi sorumluluğumuz altında beyan ederiz. Bu ürün, ayrıca RoHS Yönergesi 2011/65/EU'ya uygundur.
Hitachi Koki Europe Ltd. Avrupa Standartlar Müdürü, teknik dosyayı hazırlama yetkisine sahiptir.

Bu beyan, üzerinde CE işareti bulunan ürünler için geçerlidir.

Deutsch

EG-KONFORMITÄTSERKLÄRUNG

Wir erklären mit alleiniger Verantwortung, dass dieses Produkt den Standards oder Standardisierungsdokumenten EN60745, EN55014 und EN61000 in Übereinstimmung mit den Direktiven 2004/108/EG und 2006/42/EG entspricht. Dieses Produkt stimmt auch mit der RoHS-Richtlinie 2011/65/EU überein.
Der Manager für europäische Standards bei der Hitachi Koki Europe Ltd. ist zum Verfassen der technischen Datei befugt.

Diese Erklärung gilt für Produkte, die die CE-Markierung tragen.

Română

DECLARAŢIE DE CONFORMITATE CE

Declarăm pe propria răspundere că acest produs este conform cu standardele sau documentele de standardizare EN60745, EN55014 şi EN61000 şi cu Directivele 2004/108/CE şi 2006/42/CE. Acest produs este, de asemenea, conform cu Directiva RoHS 2011/65/EU.
Managerul pentru standarde euopene al Hitachi Koki Europe Ltd. este autorizat să întocmească fişa tehnică.

Prezenta declaraţie se referă la produsul pe care este aplicat semnul CE.

Ελληνικά

ΕΚ ΔΗΛΩΣΗ ΕΝΑΡΜΟΝΙΣΜΟΥ

Δηλώνουμε με απόλυτη υπευθυνότητα ότι αυτό το προιόν είναι εναρμονισμένο με τα πρότυπα ή τα έγραφα δημιουργίας προτύπων EN60745, EN55014 και EN61000 σε συμφωνία με τις Οδηγίες 2004/108/ΕΚ και 2006/42/ΕΚ. Αυτό το προϊόν συμμορφώνεται επίσης με την οδηγία RoHS 2011/65/EU.
Ο υπεύθυνος για τα ευρωπαϊκά πρότυπα στην Hitachi Koki Europe Ltd. είναι εξουσιοδοτημένος να συντάσσει τον τεχνικό φάκελο.

Αυτή η δήλωση ισχύει στο προιόν με το σημάδι CE.

Slovenščina

ES IZJAVA O SKLADNOSTI

Po lastni odgovornosti objavljamo, da je izdelek v skladu s standardi ali dokumenti za standardizacijo EN60745, EN55014 in EN61000 v skladu z direktivami 2004/108/ES in 2006/42/ES. Za izdelek je skladen tudi z direktivo RoHS 2011/65/EU.
Direktor za evropske standarde podjetja Hitachi Koki Europe Ltd. je pooblaščen za sestavljanje tehničnih datotek.

Deklaracija je označena na izdelku s pritrjeno CE označbo.

Polski

DEKLARACJA ZGODNOŚCI Z EC

Oznajmiamy z całkowitą odpowiedzialnością, że produkt ten jest zgodny ze standardami lub standardowymi dokumentami EN60745, EN55014 i EN61000 w zgodzie z Zasadami 2004/108/EC i 2006/42/EC. Ten produkt spełnia także wymagania Dyrektywy RoHS 2011/65/EU.
Menedżer Standardów Europejskich w firmie Hitachi Koki Europ Ltd. Jest upoważniony do kompilowania pliku technicznego.

To oświadczenie odnosi się do załączonego produktu z oznaczeniami CE.

Slovenčina

VYHLÁSENIE O ZHODE - EC

Týmto vyhlasujeme na našu vlastnú zodpovednosť že tento výrobok je v zhode s nasledujúcimi normami a dokumentmi normalizácie, EN 60745, EN 55014 a EN 61000 a v súlade so smernicami 2004/108/ES, 2006/42/ES. Tento výrobok vyhovuje tiež smernici RoHS č. 2011/65/EU.
Za zostavenie technického súboru je zodpovedný manažér pre európske normy spoločnosti Hitachi Koki Europe Ltd.

Toto vyhlásenie sa vzťahuje na výrobok označený značkou CE.

Magyar

EK MEGFELELŐSÉGI NYILATKOZAT

Teljes felelősségünk tudatában kijelentjük, hogy ez a termék megfelel az EN60745, EN55014, és EN 61000 szabványoknak illetve szabványosítási dokumentumoknak, az Európa Tanács 2004/108/EK és 2006/42/EK Direktíváival összhangban. Ez a termék is megfelel a 2011/65/EU RoHS irányelvnek.
Az Hitachi Koki Europe Ltd. Európai Szabványkezelője fel van hatalmazva a műszaki fájl elkészítésére.

Jelen nyilatkozat a terméken feltüntetett CE jelzésre vonatkozik.

Український

ДЕКЛАРАЦІЯ ВІДПОВІДНОСТІ ЕС

Ми декларуємо, що цей виріб відповідає стандартам або стандартизаційним документам EN60745, EN55014 і EN61000 згідно Директив 2004/108/EC і 2006/42/EC. Цей виріб також відповідає Директиві про вміст небезпечних речовин 2011/65/EU.
Менеджер Євростандартів з Hitachi Koki Europe Ltd. вповноважений заповнити таблицю технічних характеристик.
Ця декларація дійсна щодо вироба, маркованого CE.

Čeština

PROHLÁŠENÍ O SHODĚ S CE

Prohlašujeme na svoji zodpovědnost, že tento výrobek odpovídá normám EN60745, EN55014 a EN61000 v souladu se směrnicemi 2004/108/EC a 2006/42/EC. Tento výrobek je rovněž v souladu se směrnicí RoHS 2011/65/EU.
Vedoucí pracovník pro Evropské normy v Hitachi Koki Europe Ltd. je oprávněný ke zpracování technického souboru.

Toto prohlášení platí pro výrobek označený značkou CE.

Русский

ДЕКЛАРАЦИЯ СООТВЕТСТВИЯ ЕС

Мы с полной ответственностью заявляем, что данное изделие соответствует стандартам или документам стандартизации EN60745, EN55014 и EN61000 согласно Директивам 2004/108/EC и 2006/42/EC. Данный продукт соответствует требованиям Директивы 2011/65/EU по ограничению на использование опасных веществ.
Менеджер отдела европейских стандартов качества компании Hitachi Koki Europe Ltd. имеет право составлять технический файл.

Данная декларация относится к изделиям, на которых имеется маркировка CE.

Representative office in Europe
Hitachi Power Tools Europe GmbH
Siemensring 34, 47877 Willich 1, F. R. Germany

Technical file at:
Hitachi Koki Europe Ltd.
Clonshaugh Business & Technology Park, Dublin 17, Ireland

Head office in Japan
Hitachi Koki Co., Ltd.
Shinagawa Intercity Tower A, 15-1, Konan 2-chome,
Minato-ku, Tokyo, Japan

CE

29. 11. 2013

F. Tashimo

F. Tashimo
Vice-President & Director

Code No. C99207192 F
Printed in China